http://bbk-impuls.ru
(812) 600-76-03

Центробежные взрывозащищенные вентиляторы RFTX
(Ostberg)

Центробежные взрывозащищенные вентиляторы типа RFTX оборудованы вынесенным взрывозащищенным асинхронным двигателем с короткозамкнутым ротором и уплотненными подшипниками, что увеличивает срок их службы. Корпус вентилятора изготовлен из оцинкованной стали. Рабочее колесо вентилятора изготовлено из того же материала, что и корпус и проходит статическую и динамическую балансировку. Вентиляторы имеют загнутые вперед лопатки и выпускаются с односторонним всасыванием. Для обеспечения требования взрывозащищенности входной диффузор вентилятора выполнен искробезопасным и изготовлен из меди. Двигатель с рабочим колесом и корпусом вентилятора установлен на кронштейне, который позволяет быстро и просто закрепить вентилятор на стене, потолке или другом основании. Взрывозащищенные вентиляторы изготовлены в соответствии с требованиями ГОСТ 52350.0-2005, ГОСТ 52350.14-2006 и обеспечивают повышенный уровень безопасности в соответствии с требованиями 2ExeIIT3 X.

Установка

Вентиляторы можно устанавливать в любом положении. При вертикальном монтаже необходимо обеспечить защиту вентиляторов от попадания посторонних предметов со степенью IP 10 для выхода, а при горизонтальном монтаже IP 20 для входа.

Регулирование скорости

Регулирование скорости вентиляторов не допускается.

Защита двигателя

Для обеспечения бесперебойной работы вентиляторы необходимо подключать к сети питания с использованием термозащитного автомата. Автомат должен соответствовать категории помещения, в котором он установлен.

Аксессуары

Гибкие вставки, глушитель, хомуты, другие вентиляционные принадлежности.

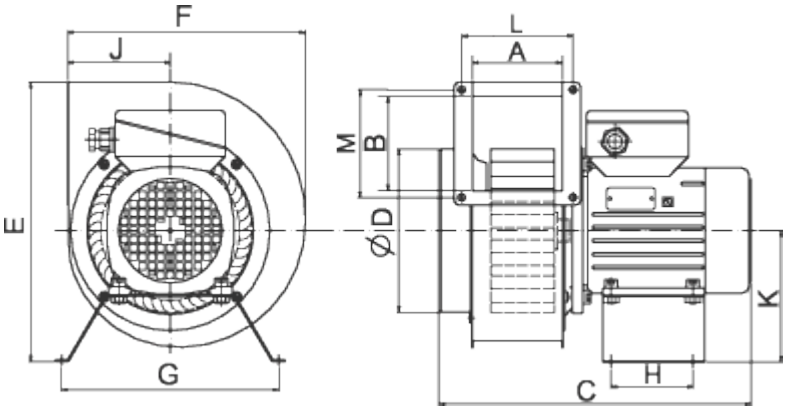

Размеры, мм

Тип вентилятора	A	B	C	D	E	F	G	H	J	K	L	M
RFTX 140 A	94	90	284	160	266	218	193	71	98	122	117	105
RFTX 140 C	94	90	284	160	266	218	193	71	98	122	117	105
RFTX 160 A	88	92	286	160	267	233	193	71	100	122	109	105
RFTX 160 C	88	92	305	160	272	233	213	80	100	128	109	105

RFTX 200 A	89	156	292	200	399	320	241	71	135	169	109	250
RFTX 200 B	89	156	312	200	399	320	262	80	135	169	109	250
RFTX 200 C	119	156	342	200	399	320	262	80	135	169	139	250

Технические характеристики

Тип вентилятора	Напря-жение, В/Гц	Ном. мощн., Вт	Ток, А	Частота вращ., об/мин	Макс. t, °C	Исполнение	Вес, кг	Ex	Схема эл. подкл.
RFTX 140 A	400/50	110	0,52	1300	40	правое	7,3	2ExeIIT3 X	8
RFTX 140 C	400/50	300	0,53	2810	40	правое	7,3	2ExeIIT3 X	8
RFTX 160 A	400/50	143	0,53	1300	40	правое	7,9	2ExeIIT3 X	8
RFTX 160 C	400/50	590	0,97	2740	40	правое	9,5	2ExeIIT3 X	8
RFTX 200 A	400/50	270	0,60	1300	40	правое	9,1	2ExeIIT3 X	8
RFTX 200 B	400/50	388	0,79	1380	40	правое	10,7	2ExeIIT3 X	8
RFTX 200 C	400/50	385	0,79	1380	40	правое	11,0	2ExeIIT3 X	8

Шумовые характеристики

Тип вентилятора		LpA дБ(A)	LwA tot	LwA							
				63	125	250	500	1000	2000	4000	8000
RFTX 140 A	К входу	53	57	40	52	52	52	49	46	38	26
	К выходу	54	58	44	53	53	52	51	43	37	26
	К окружению	52	56	30	25	39	47	54	52	40	39
RFTX 140 C	К входу	72	76	58	65	72	72	67	68	62	56
	К выходу	77	81	64	75	76	74	71	72	64	59
	К окружению	60	64	34	35	51	55	60	60	57	51
RFTX 160 A	К входу	59	63	50	56	58	57	56	53	47	37
	К выходу	60	64	50	56	58	57	59	53	48	40
	К окружению	53	57	29	28	39	48	52	54	43	40
RFTX 160 C	К входу	74	78	59	66	74	73	70	69	65	57
	К выходу	80	84	71	78	80	77	73	72	67	61
	К окружению	64	68	43	35	54	58	62	64	62	54
RFTX 200 A	К входу	64	68	59	60	57	60	63	60	57	49
	К выходу	66	70	61	63	61	61	64	60	60	52
	К окружению	54	58	29	30	43	51	54	54	48	44
RFTX 200 B	К входу	70	74	62	69	68	63	67	64	61	54
	К выходу	72	76	65	71	70	65	68	64	64	57
	К окружению	56	60	33	32	46	53	56	54	50	47
RFTX 200 C	К входу	78	82	67	77	80	73	71	67	64	57
	К выходу	82	86	68	79	84	75	73	69	66	59

	К окружению	60	64	38	38	51	56	60	58	55	50

LwAtot - общий уровень шума (дБ);

LwA - уровень шума в октавном диапазоне (дБ);

LpA - уровень звукового давления (дБ) от вентилятора, работающего при максимальной нагрузке в помещении с нормальным звукопоглощением и эквивалентной зоной поглощения 20 м2 на расстоянии 3,0 м.

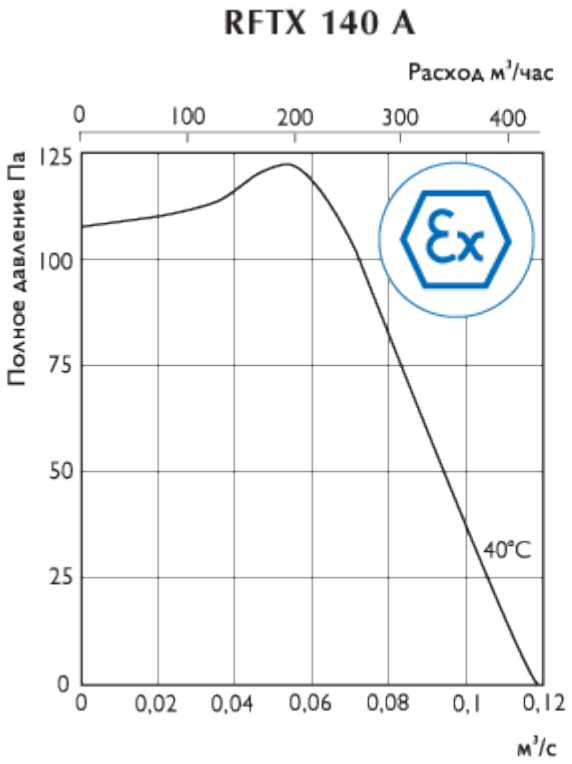

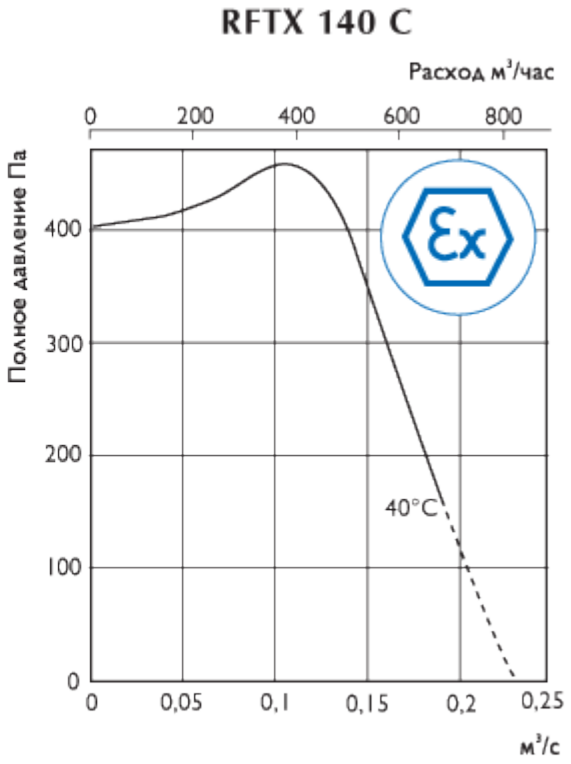

RFTX 160 A

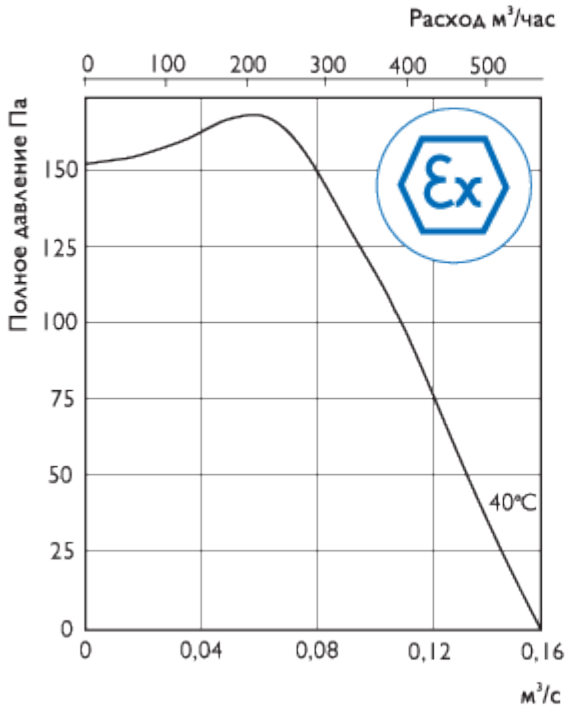

RFTX 160 C

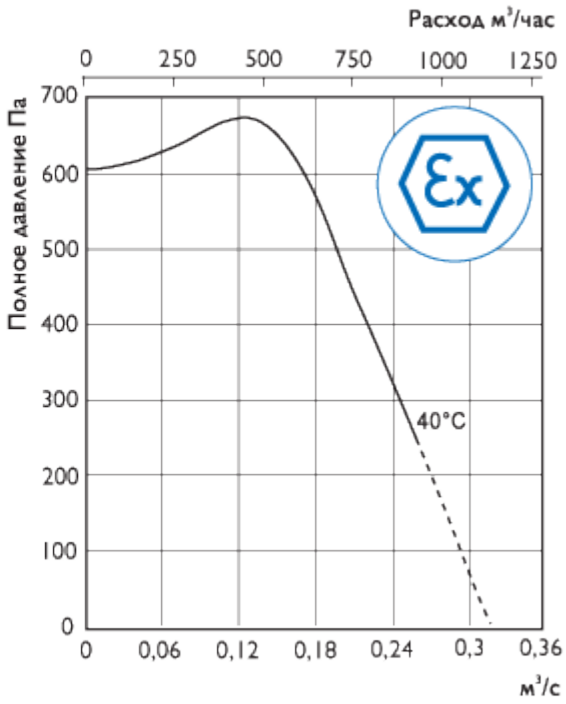

RFTX 200 A

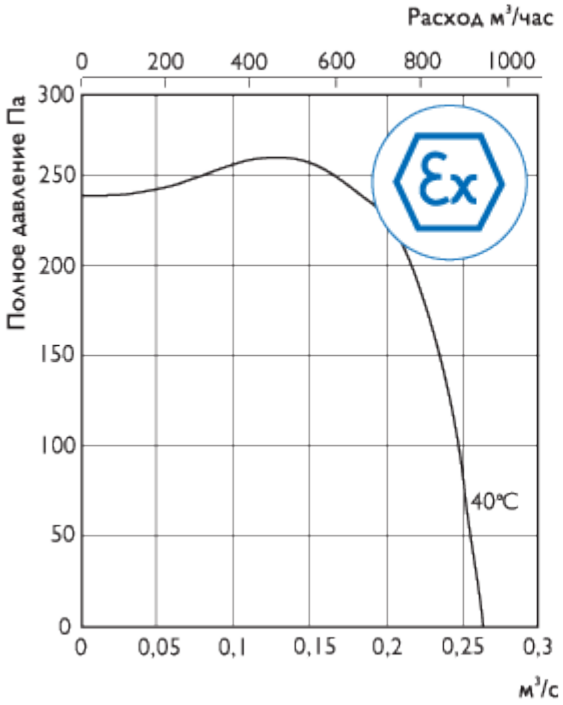

RFTX 200 B

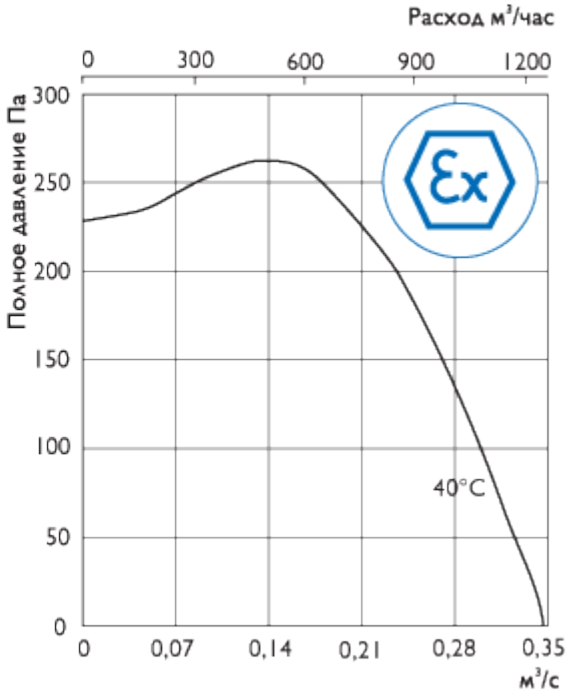

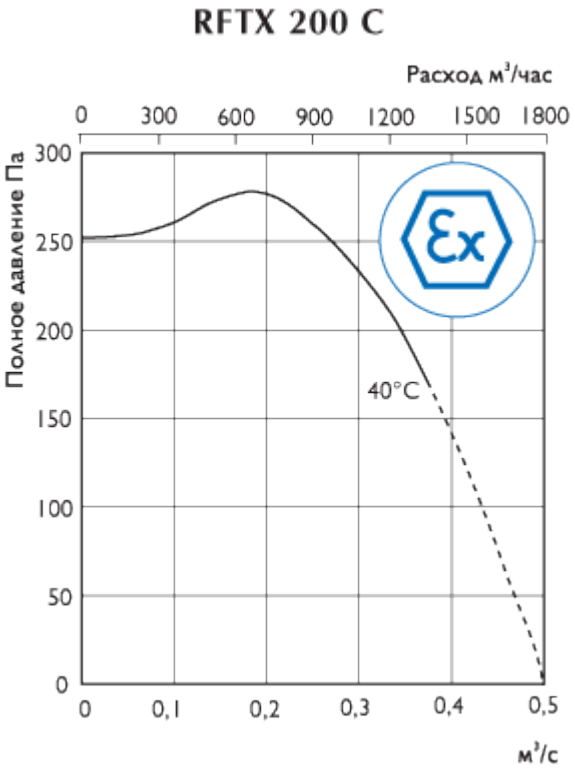

МОНТАЖ, ЭКСПЛУАТАЦИЮ И ТЕХНИЧЕСКОЕ ОБСЛУЖИВАНИЕ ВЗРЫВОЗАЩИЩЕННЫХ ВЕНТИЛЯТОРОВ НЕОБХОДИМО ВЫПОЛНЯТЬ В СООТВЕТСТВИИ С ТРЕБОВАНИЯМИ ПБ 03-590-03 (ПРАВИЛА УСТРОЙСТВА, МОНТАЖА И БЕЗОПАСНОЙ ЭКСПЛУАТАЦИИ ВЗРЫВОЗАЩИЩЕННЫХ ВЕНТИЛЯТОРОВ).

Монтаж:

Внимание: **Перед началом монтажа убедитесь, что все подключаемое оборудование соответствует требованиям взрывобезопасности того помещения, которое обслуживает или где установлено!**

¤ Все вентиляторы поставляются в полностью собранном виде и готовые к подключению.
¤ Электрическое подключение и монтаж должны выполняться только квалифицированным персоналом в соответствии с инструкцией по монтажу.
¤ Электрические параметры должны соответствовать спецификации на табличке вентилятора.
¤ Вся электропроводка и соединения должны быть выполнены в соответствии с правилами техники безопасности.
¤ Электрическое подключение должно выполняться в соответствии со схемой подключения приведённой на клеммной коробке, согласно маркировке клемм.
¤ Вентиляторы должны быть заземлены.
¤ Вентилятор должен быть установлен в соответствии с направлением потока воздуха (см. стрелку на вентиляторе).
¤ Вентиляторы должны быть смонтированы таким образом, чтобы имелся доступ для безопасного обслуживания.

Условия работы:

¤ Вентиляторы могут эксплуатироваться во взрывоопасных помещениях, но соединение их с дымоходами недопустимо.
¤ Вентиляторы предназначены для непрерывной работы. Не рекомендуется производить частое включение и выключение вентиляторов.

Обслуживание:

Единственное требуемое обслуживание – очистка. Рекомендуется производить осмотр и очистку вентилятора каждые шесть месяцев непрерывной эксплуатации для предотвращения разбалансировки или преждевременного выхода из строя.

Перед обслуживанием убедитесь, что:

¤ Прекращена подача напряжения;

¤ Рабочее колесо вентилятора полностью остановилось;
¤ Двигатель и рабочее колесо полностью остыли;

При чистке вентилятора:

¤ Не используйте агрессивные моющие средства, острые предметы и устройства, работающие под высоким давлением.
¤ Следите, чтобы не нарушилась балансировка рабочего колеса вентилятора, и отсутствовали его перекосы.
¤ В случае повышенного шума при работе вентилятора проверьте рабочее колесо на перекос.
¤ Подшипники, в случае повреждения, подлежат замене.

В случае неисправности:
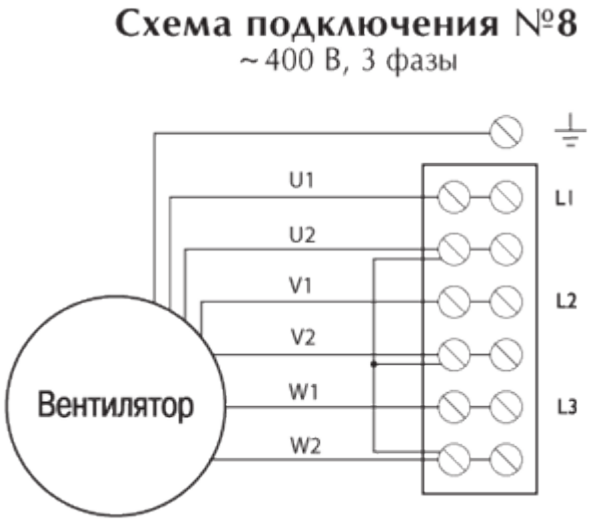
¤ Проверить поступает ли напряжение на вентилятор.
¤ Отключить напряжение и убедиться, что рабочее колесо не заблокировано и не сработало внешнее устройство термозащиты двигателя.
¤ В случае возврата вентилятора – очистить лопасти; двигатель и соединительные провода не должны иметь повреждений; обязательно наличие письменного описания неисправности (заявление).