http://bbk-impuls.ru
(812) 600-76-03

Центробежные вентиляторы RF
(Ostberg)

Центробежные вентиляторы оборудованы асинхронным двигателем с внешним ротором и уплотненными подшипниками, что увеличивает срок их службы. Корпус вентилятора изготовлен из оцинкованной стали. Рабочее колесо вентилятора изготовлено из того же материала, что и корпус, и проходит статическую и динамическую балансировку. У вентиляторов RFE и RFT лопатки загнуты вперёд. Они выпускаются с односторонним всасыванием. Двигатель и рабочее колесо вентиляторов расположены на съёмной пластине, что делает доступ к ним быстрым и удобным.

Установка
Вентиляторы можно устанавливать в любом положении.

Регулирование скорости
Регулирование скорости всех вентиляторов осуществляется в диапазоне от 0 до 100% изменением подаваемого напряжения. Это достигается с помощью использования бесшагового тиристора или пятиступенчатого трансформатора. К одному тиристору или трансформатору можно подключить несколько вентиляторов при условии, что общий рабочий ток вентиляторов не превышает номинальный ток тиристора или трансформатора.

Защита двигателя
Все двигатели защищены термоконтактами. Однофазные вентиляторы имеют встроенный термоконтакт с автоматическим перезапуском. Трёхфазные вентиляторы имеют два подсоединительных вывода встроенного термоконтакта. Выводы термоконтактов (TW) должны подключаться к реле перегрузки или к соответсвующим клеммам трансформаторного или тиристорного регулятора.

Аксессуары
Регулятор скорости, гибкие вставки, глушитель, хомуты и другие вентиляционные принадлежности.

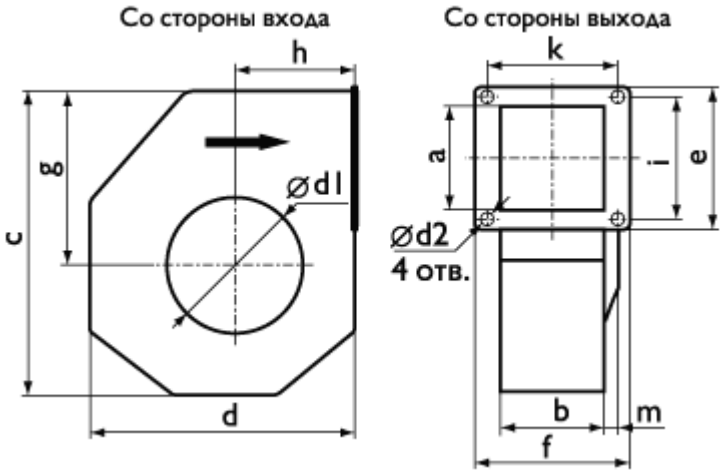

Размеры, мм

Тип вентилятора	a	b	c	d	e	f	g	h	i	k	m	’d1	’d2
RFE 200 AKU	110	85	316	275	138	121	180	123	125	105	7	160	7,1
RFE 200 BKU	156	120	384	320	300	156	230	135	250	140	7	200	9,1
RFE 200 CKU	156	140	384	320	300	176	230	135	250	160	7	250	9,1

RFE 200 PKU	110	62	316	275	138	98	180	123	125	82	7	125	7,1
RFE 200 RKU	110	85	316	275	138	121	180	123	125	105	7	160	7,1
RFT 200 SKU	110	85	316	275	138	121	180	123	125	105	30	160	7,1
RFE 225 BKU	168	140	415	354	318	180	245	153	182	160	35	250	9,1
RFE 225 DKU	168	140	415	354	318	180	245	153	182	160	33	250	9,1
RFT 225 DKU	168	140	415	354	318	180	245	153	182	160	33	250	9,1
RFE 250 AKU	192	157	475	395	370	197	284	167	206	177	32	250	9,1
RFE 250 BKU	192	157	475	395	370	197	284	167	206	177	30	250	9,1
RFT 250 BKU	192	157	475	395	370	197	284	167	206	177	30	250	9,1

Технические характеристики

Тип вентилятора	Напряжение, В/Гц	Номинальная мощность, Вт	Ток, А	Частота вращ., об/мин	Макс. t, °C	μF	Исполнение	Вес, кг	Схема эл. подключения
RFE 200 AKU	230/50	125	0,53	1300	45	3	левое	4,0	1
RFE 200 BKU	230/50	185	0,81	950	60	6	правое	5,9	1
RFE 200 CKU	230/50	190	0,83	1200	50	6	правое	6,0	1
RFE 200 PKU	230/50	190	0,80	2230	50	4	левое	3,8	1
RFE 200 RKU	230/50	260	1,10	2300	50	4	левое	4,5	1
RFT 200 SKU	400/50	530	0,82	2340	40	—	левое	7,0	4
RFE 225 BKU	230/50	190	0,85	885	80	3	правое	9,8	1
RFE 225 DKU	230/50	425	1,90	1285	65	8	правое	10,0	1
RFT 225 DKU	400/50	445	0,80	1330	60	—	правое	10,2	4
RFE 250 AKU	230/50	330	1,50	1420	50	3	правое	11,1	1
RFE 250 BKU	230/50	640	2,90	1315	50	12	правое	12,9	1
RFT 250 BKU	400/50	690	1,40	1285	60	—	правое	12,8	4

Шумовые характеристики

Тип вентилятора		L_{pA} дБ(А)	LwA tot	LwA							
				63	**125**	**250**	**500**	**1000**	**2000**	**4000**	**8000**
RFE 200 AKU	К входу	60	67	48	52	59	58	62	61	58	55
	К выходу	63	70	48	52	60	62	66	633	62	58
	К окружению	58	65	32	37	52	58	60	60	57	52
RFE 200 BKU	К входу	61	68	49	57	64	59	62	59	57	50
	К выходу	64	71	52	59	65	63	66	62	61	54
	К окружению	57	64	37	42	55	57	60	58	55	47
RFE 200 CKU	К входу	61	68	57	60	64	58	61	58	58	50
	К выходу	65	72	57	58	66	64	67	62	63	57
	К окружению	56	63	43	47	57	54	58	57	54	46
RFE 200 PKU	К входу	70	77	60	65	68	72	70	68	68	64
	К выходу	71	78	59	63	69	74	72	68	68	66
	К окружению	69	76	39	45	59	67	69	73	68	62

RFE 200 RKU	К входу	68	75	54	60	67	63	70	68	65	63
	К выходу	69	76	56	56	64	66	74	67	67	64
	К окружению	67	74	41	47	57	66	68	69	67	62
RFT 200 SKU	К входу	72	79	62	69	72	72	70	76	68	69
	К выходу	75	82	65	67	71	74	75	78	75	68
	К окружению	71	78	43	47	60	67	72	76	71	67
RFE 225 BKU	К входу	60	67	51	55	58	60	62	60	57	48
	К выходу	62	69	50	55	60	64	63	62	60	51
	К окружению	57	64	35	38	50	57	60	58	53	44
RFE 225 DKU	К входу	68	75	56	61	65	63	72	70	68	63
	К выходу	71	78	57	62	68	69	74	71	70	65
	К окружению	66	73	42	47	61	63	69	68	65	60
RFT 225 DKU	К входу	68	75	55	59	65	63	72	70	68	63
	К выходу	69	76	57	60	68	67	71	70	69	63
	К окружению	66	73	50	48	61	63	69	68	65	60
RFE 250 AKU	К входу	61	68	54	57	62	62	57	61	59	50
	К выходу	64	71	55	58	62	66	64	64	63	54
	К окружению	59	66	40	42	57	59	61	60	56	46
RFE 250 BKU	К входу	71	78	61	65	73	67	73	71	70	64
	К выходу	73	80	63	68	71	73	74	74	74	67
	К окружению	67	74	45	52	65	65	70	69	67	59
RFT 250 BKU	К входу	70	77	61	66	68	67	73	70	69	64
	К выходу	73	80	63	64	70	72	74	74	74	67
	К окружению	66	73	44	50	62	65	69	68	66	59

LwAtot – общий уровень шума (дБ);
LwA – уровень шума в октавном диапазоне (дБ);

LpA – уровень звукового давления (дБ) от вентилятора, работающего при максимальной нагрузке в помещении с нормальным звукопоглощением и эквивалентной зоной поглощения 20 м2 на расстоянии 3,0 м.

1. RFE 200 AKU 2. RFE 200 BKU

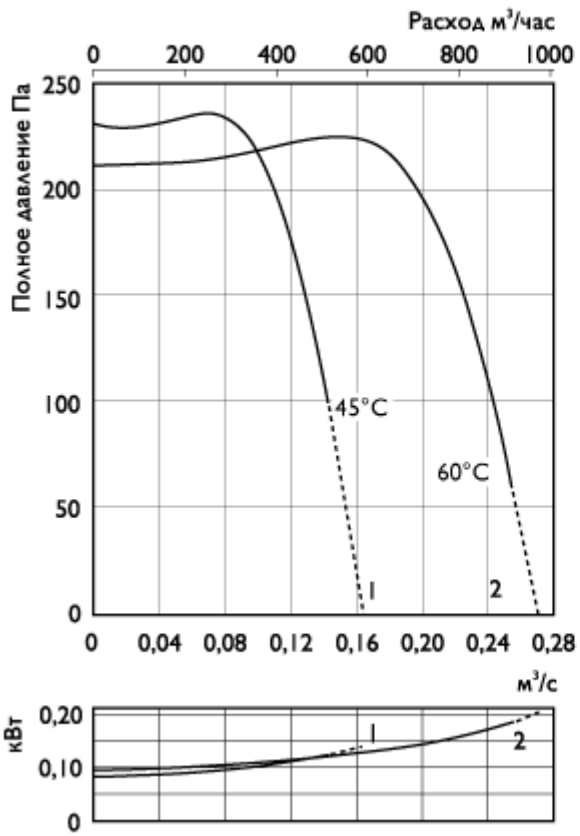

1. RFE 200 CKU

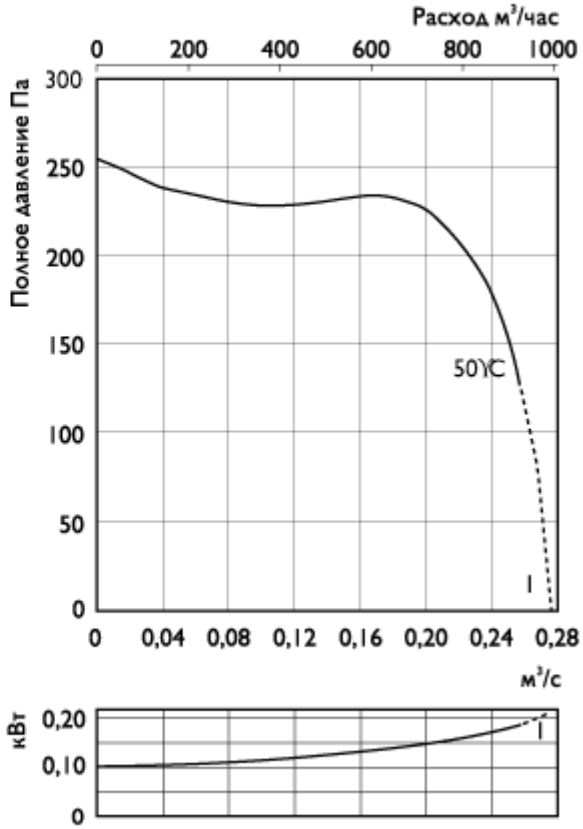

1. RFE 200 PKU 2. RFE 200 RKU
3. RFT 200 SKU

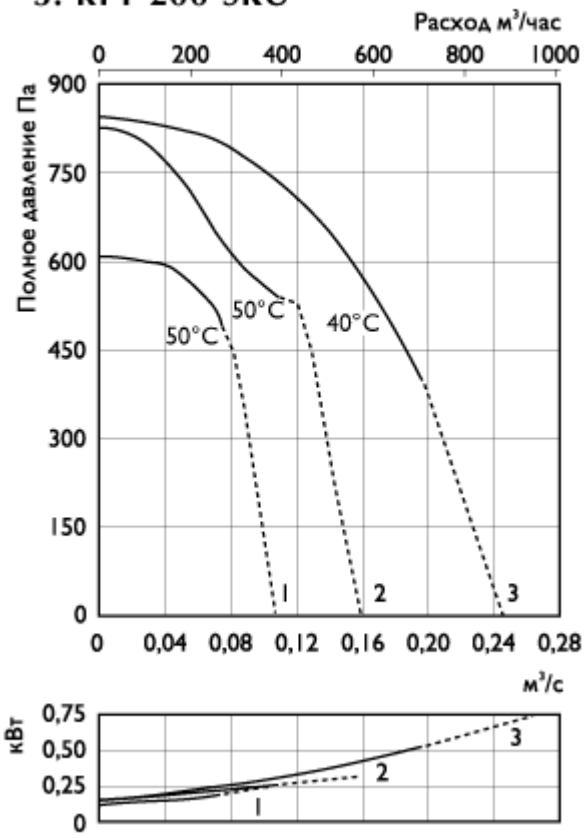

RFE 225 BKU

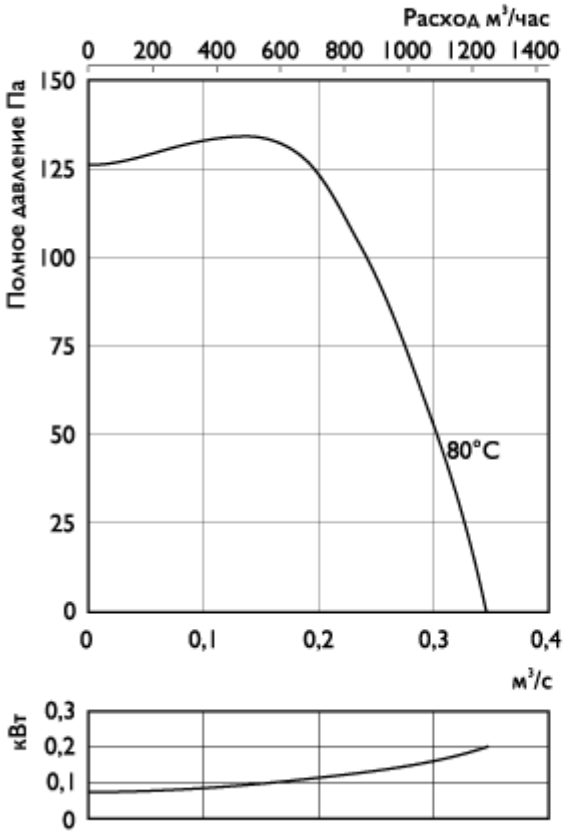

1. RFE 225 DKU 2. RFT 225 DKU

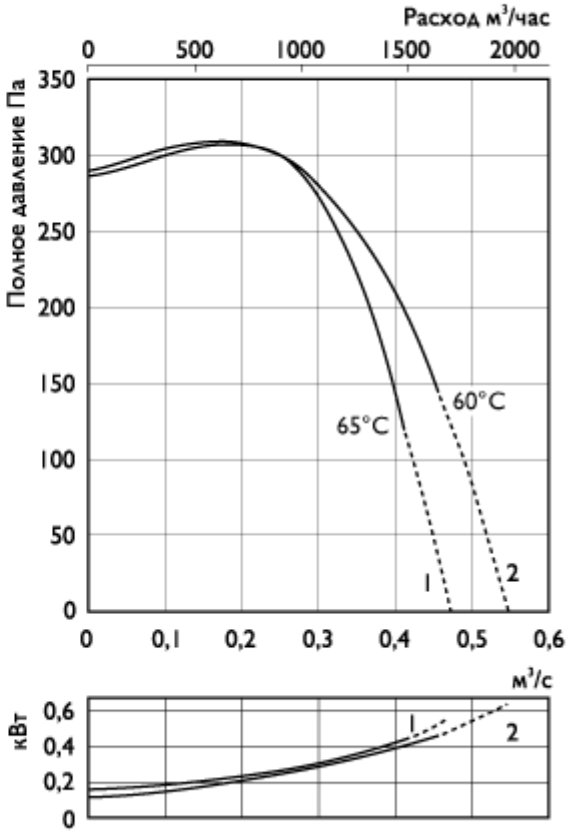

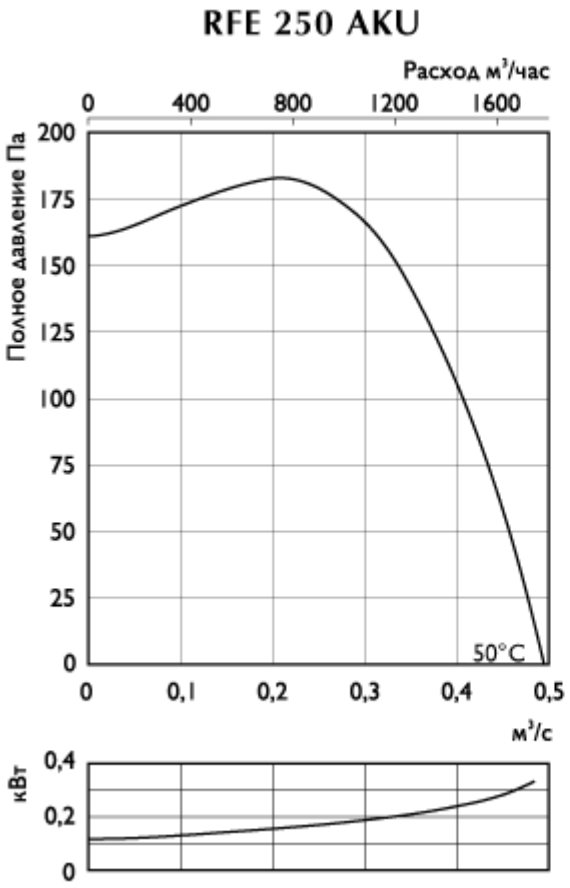

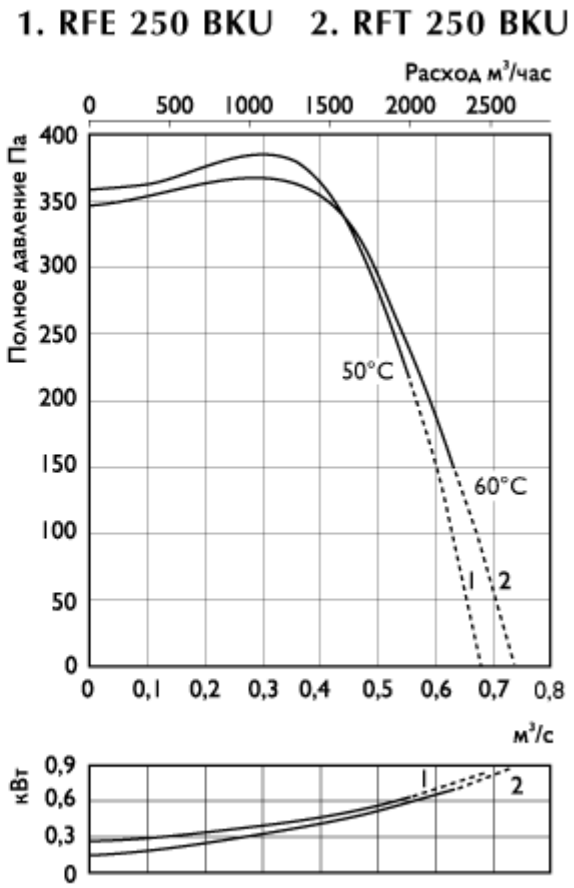

Схема подключения

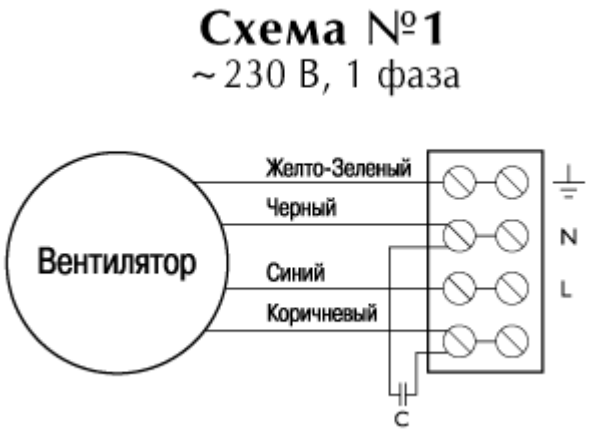

Схема №4
~400 В, 3 фазы

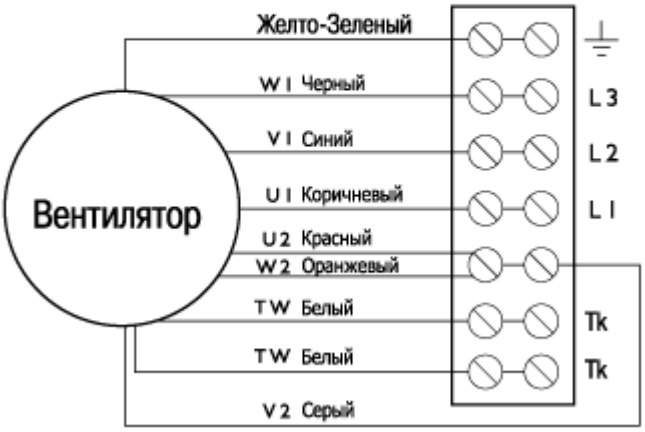

Монтаж

¤ Все вентиляторы поставляются полностью в собранном виде, готовые к подключению.
¤ Электрическое подключение и монтаж должны выполняться только квалифицированным персоналом в соответствии с инструкцией по монтажу.
¤ Электрические параметры должны соответствовать спецификации на табличке вентилятора.
¤ Вся электропроводка и соединения должны быть выполнены в соответствии с правилами техники безопасности.
¤ Электрическое подключение должно выполняться в соответствии со схемой подключения, приведённой на клеммной коробке, согласно маркировке клемм.
¤ Вентиляторы должны быть заземлены.
¤ Вентилятор должен быть установлен в соответствии с направлением потока воздуха (см. стрелку на вентиляторе).
¤ Вентиляторы должны быть смонтированы таким образом, чтобы имелся доступ для безопасного обслуживания.

Условия работы

¤ Вентиляторы не должны эксплуатироваться во взрывоопасных помещениях, недопустимо соединение с дымоходами.
¤ Вентиляторы не допускается использовать для перемещения взрывчатых газов, пыли, сажи, муки и т.п.
¤ Вентиляторы предназначены для непрерывной работы. Не рекомендуется производить частое включение и выключение вентиляторов.

Обслуживание

Единственное требуемое обслуживание – очистка. Рекомендуется производить осмотр и очистку вентилятора каждые шесть месяцев непрерывной эксплуатации для предотвращения разбалансировки или преждевременного выхода из строя.

Перед обслуживанием убедитесь, что

¤ Прекращена подача напряжения.
¤ Рабочее колесо вентилятора полностью остановилось.
¤ Двигатель и рабочее колесо полностью остыли.

При очистке вентилятора

¤ Не используйте агрессивные моющие средства, острые предметы и устройства, работающие под высоким давлением.
¤ Следите, чтобы не нарушилась балансировка рабочего колеса вентилятора, и отсутствовали его перекосы.
¤ В случае ненормально высокого шума работы вентилятора проверьте рабочее колесо на перекос.
¤ Подшипники, в случае повреждения, подлежат замене.

В случае неисправности

¤ Проверить, поступает ли напряжение на вентилятор.

¤ Отключить напряжение и убедиться, что рабочее колесо не заблокировано и не сработало устройство защиты двигателя (термоконтакт).
¤ Проверить подключение конденсатора (1-фазные). Если после проверки вентилятор не включается или перезапускается термоконтакт, свяжитесь с вашим поставщиком.
¤ В случае возврата вентилятора – очистить лопасти; двигатель и соединительные провода не должны иметь повреждений; обязательно наличие письменного описания неисправности — заявления.