http://bbk-impuls.ru
(812) 600-76-03

## НАЗНАЧЕНИЕ

Радиальные вентиляторы общего назначения применяются в стационарных системах вентиляции, кондиционирования, воздушного отопления, технологических установках и т. д.
Они предназначены для перемещения невзрывоопасной газовой среды с температурой не выше 80 °С для обычного исполнения (до 200 °С — для теплостойкого исполнения Ж2), содержащей твердые примеси не более 0,1 г/м$^3$, не содержащей липких веществ и волокнистых материалов. Для вентиляторов двухстороннего всасывания (двухсторонних) с расположением ременной передачи в перемещаемой среде температура перемещаемой среды не должна превышать 60 °С.

## УСЛОВИЯ ЭКСПЛУАТАЦИИ

Температура окружающей среды от минус 40 до плюс 40 °С
Категория размещения:
вторая- в условиях умеренного климата
первая - при защите электродвигателя от прямого солнечного излучения и атмосферных осадков для умеренного климата по ГОСТ 15150-69.

**Вентиляторы разделяют, в зависимости от величины полного давления, на:**

- вентиляторы низкого давления — должны создавать полное давление до 1000 Па;
- среднего давления — свыше 1000 до 3000 Па;
- высокого давления — свыше 3000 до 12 000 Па.

**Обозначения радиальных вентиляторов (по ГОСТ 5976-90) ВР (ВЦ) 14-46 (300-45; 86-77):**

| ВР | 86-77 | м | - | 2,5 | - | В1 | - | 0,55/1500 |
|---|---|---|---|---|---|---|---|---|
| 1 | 2 | 3 | | 4 | | 5 | | 6 |

| | |
|---|---|
| 1 | **ВР** - вентилятор радиальный (центробежный) |
| 2 | **86 (300, 14)** - округленная до целого числа стократная величена коэф-та полного давления<br>**77 (45, 46)** - величина быстроходности округленная до целого числа |
| 3 | **м** - модернизированный |
| 4 | **2,5** - номер вентилятора, число соответствующее наружному диаметру рабочего колеса, в дециметрах |
| 5 | **В1 (К1, Ж2, В2, К1Ж2, В1Ж2, ВК1, ВК1Ж2)** - исполнение вентилятора |
| 6 | **0,55/1500** - мощность двигателя (кВт) и обороты (об/мин) |

**Конструктивное исполнение:**
По ГОСТ 5976-90. Изготавливаются по ТУ 4861-020-15185548-04.

Радиальные вентиляторы состоят из четырех основных элементов: рабочего колеса, спирального корпуса, привода и станины.

- Корпус вентилятора выполнен из оцинкованной стали. Отдельные части корпуса соединяются с применением формы Питтсбургского фальца «Pittsbourg».
- Рабочее колесо вентилятора изготавливается с лопатками, загнутыми вперед (в сторону вращения), или с лопатками, загнутыми назад. Выпускаются вентиляторы одностороннего всасывания.
- Для привода радиальных вентиляторов используются трехфазные асинхронные электродвигатели с короткозамкнутым ротором серии АИР (АИМ — во взрывозащищенном исполнении).
- Для защиты электродвигателя от перегрева вентилятор оборудован встроенным термодатчиком (позистором) с выводами для подсоединения к устройству защиты электродвигателя.

**По направлению вращения рабочего колеса различают вентиляторы правого и левого вращения (по ГОСТ 22270-76) (рис. 1,2):**
**Вентилятор правого вращения:** вентилятор, рабочее колесо которого вращается по часовой стрелке — вид со стороны всасывания.
**Вентилятор левого вращения:** вентилятор, рабочее колесо которого вращается против часовой стрелки — вид со стороны всасывания.

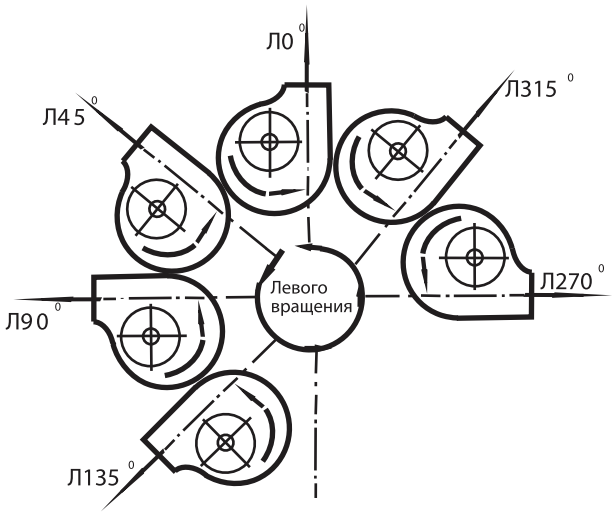


Рис. 1. Радиальные вентиляторы левого вращения

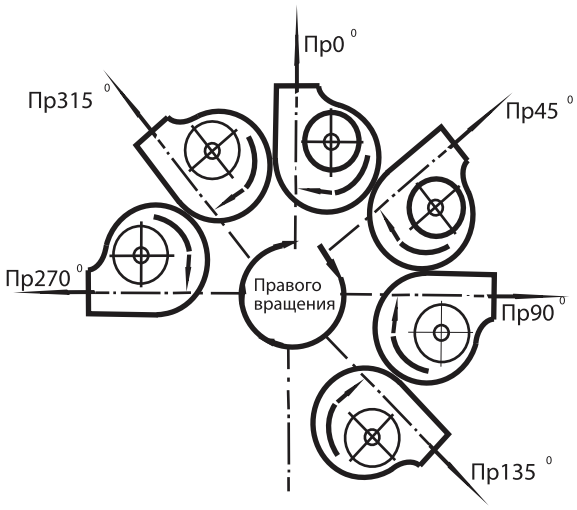


Рис. 2. Радиальные вентиляторы правого вращения

## ВАРИАНТЫ ЗАМЕНЫ ВЕНТИЛЯТОРОВ

| Требуемый вентилятор | Вентилятор, предлагаемый для замены |
|---|---|
| ВЦ 14-46<br>ВР 15-45 | ВР 300-45 |
| ВЦ 4-75<br>ВР 80-75<br>Ц 4-70 | ВР 86-77<br>ВР 86-77м |
| ВР 132-30 | ВДС |
| ВКРМ 4... 12,5 | ВКР 4... 12,5 |

## ИСПОЛНЕНИЕ ПО НАЗНАЧЕНИЮ И МАТЕРИАЛУ

| Исполнение | Материал | Условное обозначение | Max t °C перемещаемой среды | Группы взрывоопасной смеси | Классы взрывоопасных зон помещения | Назначение | Примечание |
|---|---|---|---|---|---|---|---|
| Общего назначения | Оцинкованная сталь | - - - | 80 | | | Для перемещения газопаровоздушной среды, не содержащей липких веществ и волокнистых материалов и не вызывающей ускоренной коррозии оцинкованной стали (скорость коррозии не выше 0,1мм в год), с содержанием пыли и других твердых примесей не более 0,1 г/м$^{33}$ — для радиальных вентиляторов и не более 0,01 г/м$^{33}$ — для осевых вентиляторов. | |
| Теплостойкие | Оцинкованная сталь | Ж2 | 200 | | | | |

## ИСПОЛНЕНИЕ ПО НАЗНАЧЕНИЮ И МАТЕРИАЛУ (ПРОДОЛЖЕНИЕ)

| Исполнение | Материал | Условное обозначение | Max t °C перемещаемой среды | Группы взрывоопасной смеси | Классы взрывоопасных зон помещения | Назначение | Примечание |
|---|---|---|---|---|---|---|---|
| Коррозионно-стойкие | Нержавеющая сталь (12Х18Н10Т или аналогичная по характеристикам) | К1 | 80 | | | Для перемещения агрессивных невзрывоопасной газопаровоздушной смеси, не содержащих взрывчатых и липких веществ и волокнистых материалов и не вызывающей ускоренной коррозии нержавеющей стали (12Х18Н10Т) или аналогичной по характеристикам (скорость коррозии не выше 0,1мм в год), с содержанием пыли и других твердых примесей не более 0,1 г/м³ —для радиальных вентиляторов и не более 0,01 г/м³ — для осевых вентиляторов. | |
| Коррозионно-стойкие, теплостойкие | Нержавеющая сталь (12Х18Н10Т или аналогичная по характеристикам) | К1Ж2 | 200 | | | | |
| Взрывозащищенные | Оцинкованная сталь-латунь | В1 | 80 | Т1-Т4<br>Т1-Т3 | В-Iа<br>В-Iб<br>В-IIа | Для перемещения газопаровоздушных взрывоопасных смесей, не содержащих липких веществ и волокнистых материалов, IIА и IIВ категорий (за исключением взрывоопасных смесей с воздухом коксового газа IIВТ1, окиси пропилена IIВТ2, окиси этилена - IIВТ2, формальдегида - IIВТ2, этилтрихлор-этилена - IIВТ2, этилена - IIВТ2, винилтрихлорсилена IIВТ3, этилдихлорсилена IIВТ3) и других смесей по заключению проектных организаций, не содержащих взрывчатых веществ, не вызывающих ускоренной коррозии алюминиевых сплавов, оцинкованной стали и латуни (скорость коррозии не выше 0,1мм в год) с содержанием пыли и других твердых примесей не более 0,1 г/м³. | Не применимы: Для перемещения газопылевоздушных смесей от технологических установок, в которых взрывоопасные вещества нагреваются выше температуры их самовоспламенения или находятся под избыточным давлением.<br><br>Вентиляторы из алюминиевых сплавов не применимы для перемещения газопаровоздушных смесей, содержащих окислы железа. |
| Взрывозащищенные | Алюминиевые сплавы | В2 | 80 | Т1-Т4<br>Т1-Т3 | В-Iа<br>В-Iб<br>В-IIа | | |
| Взрывозащищенные, теплостойкие | Оцинкованная сталь-латунь | В1Ж2 | 200 | Т1-Т4<br>Т1-Т3 | В-Iа<br>В-Iб<br>В-IIа | | |

## ИСПОЛНЕНИЕ ПО НАЗНАЧЕНИЮ И МАТЕРИАЛУ

| Исполнение | Материал | Условное обозначение | Max t °C перемещаемой среды | Группы взрывоопасной смеси | Классы взрывоопасных зон помещения | Назначение | Примечание |
|---|---|---|---|---|---|---|---|
| Взрывозащищенные, коррозионностойкие | Нержавеющая сталь (12Х18Н10Т или аналогичная по характеристикам) | ВК1 | 80 | Т1-Т4 | | Для перемещения газопаровоздушных взрывоопасных смесей IIA и IIB категорий, не содержащих взрывчатых веществ и загрязненных примесями агрессивных газов и паров, не вызывающих ускоренной коррозии нержавеющей стали и латуни (скорость коррозии не выше 0,1мм в год) с содержанием пыли и других твердых примесей не более 0,1 г/м³, не содержащих липких веществ и волокнистых материалов. | Не применимы: Для перемещения газопылевоздушных смесей от технологических установок, в которых взрывоопасные вещества нагреваются выше температуры их самовоспламенения или находятся под избыточным давлением. |
| Взрывозащищенные коррозионностойкие теплостойкие | Нержавеющая сталь (12Х18Н10Т или аналогичная по характеристикам) | ВК1Ж2 | 200 | Т1-Т3<br>Т1-Т2 | | | |

### ПРИМЕЧАНИЕ

Группы и категории взрывоопасных смесей по ГОСТ Р 51330.5 -99.
Классы взрывоопасных зон помещений по ПУЭ.

**Важно!**
**Рекомендации по монтажу вентиляторов**

Между выходным патрубком вентилятора и воздуховода всегда рекомендуется помещать антивибрационную прокладку (гибкую вставку). Она предотвращает передачу вибрации от вентилятора к каналу.
Вентиляторы устанавливаются на виброизоляторах, в некоторых случаях на виброизоляторах устанавливается и плита, на которой располагаются вентиляционные установки.
Рекомендуется также предусматривать прямой участок воздуховода сразу же после места его подсоединения к вентилятору. Длина этого участка должна быть, по крайней мере, в 1,5 раза больше максимального диаметра вентилятора, и внутри его должна быть звукоизоляция толщиной не менее 25 мм. Прямой участок воздуховода позволяет снизить турбулентность и связанные с ней шум и вибрацию.
На выходе воздуха из вентилятора должны быть предусмотрены расширительные патрубки с углом не более 30°, при заборе воздуха они должны быть не более 60°. Это правило является общим для всего вентиляционного контура системы. Резкое изменение сечения каналов почти всегда приводит к появлению эффекта «гула».
Не рекомендуется параллельная работа нескольких вентиляторов без элементов сети.
Не допустима работа радиальных вентиляторов вне вентиляционной системы (Без нагрузки!).

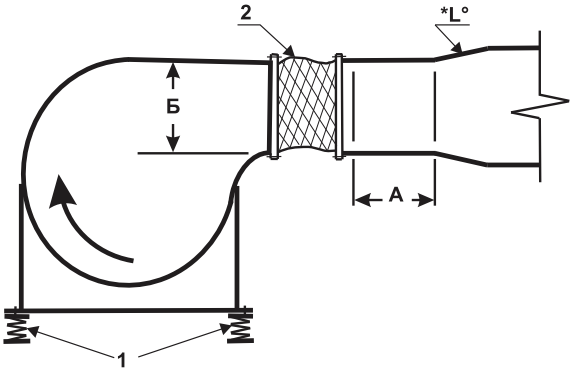


**1** — виброизоляторы;
**2** — гибкая вставка;

### ПРИМЕЧАНИЕ

*L° — максимальное расширение 30°.
** Во всех случаях отрезок А должен быть, по крайней мере, в 1,5 раза больше размера Б.
*** Отрезок Б соответствует наибольшему диаметру выходного патрубка вентилятора.

Используемые электродвигатели для радиальных вентиляторов

- В радиальных вентиляторах применяются трехфазные (380 В/50 Гц) асинхронные двигатели с короткозамкнутым ротором серии АИР (АИМ — во взрывозащищенном исполнении).
- Класс защиты электродвигателей IP54 по ГОСТ 17494-87, в пыле- и брызгозащищенном исполнении.
- Класс изоляции «F».
- Климатическое исполнение У2, У3 (по ГОСТ 15150), умеренный климат, рабочая температура от минус 40 °С до плюс 40 °С.
- Средняя наработка на отказ не менее 20 000 ч.

## ЭЛЕКТРОДВИГАТЕЛИ РОССИЙСКОГО СТАНДАРТА, ГОСТ

### ТЕХНИЧЕСКИЕ ХАРАКТЕРИСТИКИ (2-полюсных двигателей, 3000 об/мин., 50 Гц, ГОСТ)

| Тип | P, кВт | Номинальная частота вращения, об/мин. | КПД, % | Cos φ | Сила тока при напряжении 380В, А | $I_P/I_H$ | Масса, кг |
|---|---|---|---|---|---|---|---|
| АИР63А2 | 0,37 | 2730 | 72,0 | 0,86 | 1,0 | 5,0 | 5,2 |
| АИР63В2 | 0,55 | 2730 | 75,0 | 0,85 | 1,4 | 5,0 | 6,1 |
| АИР71А2 | 0,75 | 2820 | 79,0 | 0,80 | 1,9 | 6,0 | 8,7 |
| АИР71В2 | 1,10 | 2800 | 79,5 | 0,80 | 2,5 | 6,0 | 9,5 |
| АИР80А2 | 1,50 | 2880 | 82,0 | 0,85 | 3,2 | 6,5 | 12,4 |
| АИР80В2 | 2,20 | 2860 | 83,0 | 0,87 | 4,6 | 6,4 | 15,0 |
| АИР90L2 | 3,00 | 2860 | 84,5 | 0,88 | 6,5 | 7,0 | 19,0 |
| АИР100S2 | 4,00 | 2850 | 87,0 | 0,88 | 8,7 | 7,5 | 27,2 |
| АИР100L2 | 5,50 | 2850 | 88,0 | 0,88 | 11,0 | 7,5 | 32,7 |
| АИР112М2 | 7,50 | 2910 | 87,5 | 0,88 | 15,0 | 7,5 | 40,0 |
| АИР132М2 | 11,0 | 2910 | 87,5 | 0,88 | 22,0 | 7,5 | 60,4 |
| АИР160S2 | 15,0 | 2920 | 90,5 | 0,89 | 30,0 | 7,0 | 88,9 |
| АИР160М2 | 18,5 | 2920 | 91,0 | 0,89 | 35,0 | 7,0 | 96,9 |
| АИР180S2 | 22,0 | 2920 | 90,5 | 0,88 | 42,0 | 7,0 | 118,9 |
| АИР180М2 | 30,0 | 2920 | 92,0 | 0,89 | 56,0 | 7,0 | 137,9 |

### ТЕХНИЧЕСКИЕ ХАРАКТЕРИСТИКИ (4-полюсных двигателей, 1500 об/мин., 50 Гц, ГОСТ)

| Тип | P, кВт | Номинальная частота вращения, об/мин. | КПД, % | Cos φ | Сила тока при напряжении 380В, А | $I_P/I_H$ | Масса, кг |
|---|---|---|---|---|---|---|---|
| АИР56В4 | 0,18 | 1350 | 60,0 | 0,68 | 0,6 | 5,0 | 4,2 |
| АИР63А4 | 0,25 | 1320 | 65,0 | 0,67 | 0,8 | 5,0 | 5,1 |
| АИР63В4 | 0,37 | 1320 | 68,0 | 0,70 | 1,2 | 5,0 | 6,0 |
| АИР71А4 | 0,55 | 1360 | 71,0 | 0,71 | 1,4 | 5,0 | 8,1 |
| АИР71В4 | 0,75 | 1350 | 72,0 | 0,75 | 2,0 | 5,0 | 9,4 |
| АИР80А4 | 1,1 | 1420 | 76,5 | 0,77 | 2,7 | 5,0 | 11,9 |
| АИР80В4 | 1,5 | 1410 | 78,5 | 0,80 | 3,6 | 5,3 | 14,5 |
| АИР90L4 | 2,2 | 1420 | 80,0 | 0,79 | 5,2 | 6,0 | 18,1 |
| АИР100S4 | 3,0 | 1410 | 82,0 | 0,82 | 7,3 | 7,0 | 24,2 |
| АИР100L4 | 4,0 | 1410 | 85,0 | 0,84 | 8,95 | 7,0 | 30,2 |
| АИР112М4 | 5,5 | 1430 | 85,5 | 0,86 | 11,3 | 7,0 | 38,5 |
| АИР132S4 | 7,5 | 1440 | 86,0 | 0,83 | 15,6 | 7,5 | 53,5 |
| АИР132М4 | 11,0 | 1450 | 87,5 | 0,79 | 22,0 | 7,0 | 66,3 |
| АИР160S4 | 15,0 | 1450 | 89,5 | 0,86 | 29,0 | 6,5 | 93,9 |
| АИР160М4 | 18,5 | 1450 | 90,0 | 0,86 | 35,0 | 6,5 | 103,9 |
| АИР180S4 | 22,0 | 1450 | 91,0 | 0,86 | 42,0 | 6,8 | 129,9 |
| АИР180М4 | 30,0 | 1450 | 91,5 | 0,85 | 56,0 | 7,0 | 150,9 |

### ТЕХНИЧЕСКИЕ ХАРАКТЕРИСТИКИ (6-полюсных двигателей, 1000 об/мин., 50 Гц, ГОСТ)

| Тип | P, кВт | Номинальная частота вращения, об/мин. | КПД, % | Cos φ | Сила тока при напряжении 380В, А | $I_P/I_H$ | Масса, кг |
|---|---|---|---|---|---|---|---|
| АИР71А6 | 0,37 | 920 | 65,0 | 0,63 | 1,2 | 4,5 | 8,6 |
| АИР71В6 | 0,55 | 920 | 69,0 | 0,68 | 1,4 | 4,5 | 9,9 |
| АИР80А6 | 0,75 | 920 | 71,0 | 0,71 | 2,3 | 4,0 | 11,6 |
| АИР80В6 | 1,10 | 920 | 75,0 | 0,71 | 3,2 | 4,5 | 15,3 |
| АИР90L6 | 1,50 | 940 | 76,0 | 0,72 | 4,5 | 5,0 | 19,0 |
| АИР100L6 | 2,20 | 940 | 81,5 | 0,74 | 5,8 | 6,0 | 28,2 |
| АИР112МА6 | 3,00 | 950 | 81,0 | 0,76 | 7,0 | 6,0 | 33,4 |
| АИР112МВ6 | 4,00 | 950 | 82,0 | 0,81 | 9,0 | 6,0 | 38,8 |
| АИР132S6 | 5,50 | 960 | 85,0 | 0,80 | 12,0 | 7,0 | 52,3 |
| АИР132М6 | 7,50 | 960 | 85,0 | 0,79 | 17,5 | 7,0 | 64,5 |
| АИР160S6 | 11,00 | 970 | 87,5 | 0,81 | 23,0 | 6,5 | 88,9 |
| АИР160М6 | 15,00 | 970 | 88,0 | 0,84 | 31,0 | 6,5 | 113,9 |
| АИР180М6 | 18,50 | 970 | 89,5 | 0,86 | 37,0 | 6,5 | 138,9 |
| А200М6 | 22,00 | 970 | 87,0 | 0,84 | 46,0 | 6,0 | 195 |
| А200L6 | 30,0 | 970 | 89,5 | 0,86 | 59,0 | 6,5 | 240 |

### ТЕХНИЧЕСКИЕ ХАРАКТЕРИСТИКИ (8-полюсных двигателей, 750 об/мин., 50 Гц, ГОСТ)

| Тип | P, кВт | Номинальная частота вращения, об/мин. | КПД, % | Cos φ | Сила тока при напряжении 380В, А | $I_P/I_H$ | Масса, кг |
|---|---|---|---|---|---|---|---|
| АИР112МВ8 | 3,00 | 700 | 79,0 | 0,74 | 7,4 | 6,0 | 39,0 |
| АИР132S8 | 4,00 | 720 | 83,0 | 0,70 | 9,6 | 6,0 | 52,2 |
| АИР132М8 | 5,50 | 720 | 83,0 | 0,74 | 13,0 | 6,0 | 58,5 |
| АИР160S8 | 7,50 | 720 | 86,0 | 0,72 | 18,0 | 5,5 | 86,9 |
| АИР160М8 | 11,0 | 720 | 87,0 | 0,73 | 26,0 | 5,5 | 108,9 |
| АИР180М8 | 15,0 | 730 | 88,0 | 0,74 | 35,0 | 5,5 | 138,9 |
| А200М8 | 18,5 | 730 | 88,5 | 0,80 | 40,0 | 5,8 | 210 |

## ЭЛЕКТРОДВИГАТЕЛИ ЕВРОПЕЙСКОГО СТАНДАРТА, DIN

### Технические данные 2-полюсных двигателей (3000 об/мин., 50 Гц), DIN

| Тип | P, кВт | Номинальная частота вращения, об/мин. | КПД, % | Cos φ | Сила тока при напряжении 380В, А | Шум, dB | Масса, кг |
|---|---|---|---|---|---|---|---|
| MS561-2 | 0,09 | 2670 | 57 | 0,65 | 0,37 | 58 | 2,8 |
| MS562-2 | 0,12 | 2730 | 62 | 0,69 | 0,43 | 58 | 3,2 |
| MS563-2 | 0,18 | 2750 | 65 | 0,72 | 0,58 | 59 | 3,5 |
| MS631-2 | 0,18 | 2710 | 63 | 0,75 | 0,58 | 61 | 4 |
| MS632-2 | 0,25 | 2710 | 65 | 0,78 | 0,75 | 61 | 4,4 |
| MS633-2 | 0,37 | 2710 | 65 | 0,78 | 1,11 | 62 | 4,9 |
| MS711-2 | 0,37 | 2730 | 70 | 0,79 | 1,02 | 64 | 5,6 |
| MS712-2 | 0,55 | 2760 | 71 | 0,79 | 1,49 | 64 | 6,1 |
| MS713-2 | 0,75 | 2730 | 72 | 0,82 | 1,93 | 65 | 7 |
| MS801-2 | 0,75 | 2770 | 73 | 0,84 | 1,86 | 67 | 9,1 |
| MS802-2 | 1,1 | 2770 | 76,2 | 0,83 | 2,64 | 67 | 10,2 |
| MS803-2 | 1,5 | 2800 | 78,5 | 0,83 | 3,50 | 70 | 11,7 |
| MS90S-2 | 1,5 | 2840 | 78,5 | 0,84 | 3,46 | 72 | 12 |
| MS90L1-2 | 2,2 | 2840 | 81 | 0,85 | 4,85 | 72 | 15 |
| MS90L2-2 | 3 | 2840 | 82,6 | 0,86 | 6,42 | 74 | 18,5 |
| MS100L1-2 | 3 | 2840 | 82,6 | 0,87 | 6,34 | 76 | 22,3 |
| MS100L2-2 | 4 | 2850 | 84,2 | 0,87 | 8,30 | 77 | 25,2 |
| MS112M-2 | 4 | 2880 | 84,2 | 0,87 | 8,30 | 77 | 26,7 |
| MS112L-2 | 5,5 | 2880 | 85,7 | 0,88 | 11,08 | 78 | 30,2 |
| MS132S1-2 | 5,5 | 2900 | 85,7 | 0,88 | 11,08 | 80 | 38,5 |
| MS132S2-2 | 7,5 | 2920 | 87 | 0,88 | 14,88 | 80 | 42,2 |
| MS132M1-2 | 9,2 | 2930 | 88 | 0,89 | 17,85 | 81 | 51,4 |
| MS132M2-2 | 11 | 2930 | 88,4 | 0,9 | 21,01 | 83 | 58,8 |
| MS160M1-2 | 11 | 2940 | 88,4 | 0,9 | 21,01 | 86 | 75 |
| MS160M2-2 | 15 | 2940 | 89,4 | 0,91 | 28,01 | 86 | 88 |
| M5160L-2 | 18,5 | 2940 | 90 | 0,91 | 34,32 | 86 | 99 |

## ТЕХНИЧЕСКИЕ ХАРАКТЕРИСТИКИ (4-полюсных двигателей, 1500 об/мин., 50 Гц, DIN)

| Тип | P, кВт | Номинальная частота вращения, об/мин. | КПД, % | Cos φ | Сила тока при напряжении 380В, А | Шум, dB | Масса, кг |
|---|---|---|---|---|---|---|---|
| MS561-4 | 0,06 | 1320 | 48,5 | 0,59 | 0,32 | 50 | 3 |
| MS562-4 | 0,09 | 1320 | 50 | 0,61 | 0,45 | 50 | 3,3 |
| MS563-4 | 0,12 | 1320 | 52 | 0,63 | 0,56 | 51 | 3,5 |
| MS631-4 | 0,12 | 1350 | 57 | 0,64 | 0,50 | 52 | 3,9 |
| MS632-4 | 0,18 | 1350 | 59 | 0,65 | 0,71 | 52 | 4,3 |
| MS633-4 | 0,25 | 1350 | 60 | 0,66 | 0,96 | 54 | 4,8 |
| MS711-4 | 0,25 | 1350 | 60 | 0,72 | 0,88 | 55 | 5,4 |
| MS712-4 | 0,37 | 1370 | 65 | 0,74 | 1,17 | 55 | 6,2 |
| MS713-4 | 0,55 | 1380 | 66 | 0,75 | 1,69 | 57 | 7,3 |
| MS801-4 | 0,55 | 1370 | 67 | 0,75 | 1,66 | 58 | 9 |
| MS802-4 | 0,75 | 1380 | 72 | 0,78 | 2,03 | 58 | 10 |
| MS803-4 | 1,1 | 1390 | 76,2 | 0,78 | 2,81 | 60 | 12,3 |
| MS90S-4 | 1,1 | 1400 | 76,2 | 0,79 | 2,78 | 61 | 12,1 |
| MS90L-4 | 1,5 | 1400 | 78,5 | 0,8 | 3,63 | 61 | 14,6 |
| MS90L2-4 | 2,2 | 1400 | 81 | 0,8 | 5,16 | 63 | 18,3 |
| MS100L1-4 | 2,2 | 1420 | 81 | 0,81 | 5,09 | 64 | 21 |
| MS100L2-4 | 3 | 1420 | 82,6 | 0,81 | 6,81 | 64 | 24,7 |
| MS100L3-4 | 4 | 1430 | 84,2 | 0,82 | 8,80 | 65 | 29 |
| MS112M-4 | 4 | 1430 | 84,2 | 0,83 | 8,70 | 65 | 30,5 |
| MS112L-4 | 5,5 | 1440 | 85,7 | 0,83 | 11,75 | 68 | 34,8 |
| MS132S-4 | 5,5 | 1450 | 85,7 | 0,84 | 11,61 | 71 | 40,4 |
| MS132M-4 | 7,5 | 1450 | 87 | 0,85 | 15,41 | 71 | 49,6 |
| MS132L1-4 | 9,2 | 1460 | 87,5 | 0,85 | 18,79 | 74 | 56,6 |
| MS132L2-4 | 10 | 1460 | 88 | 0,85 | 20,31 | 74 | 58,6 |
| MS132L3-4 | 11 | 1460 | 88,4 | 0,86 | 21,98 | 74 | 64 |
| MS160M-4 | 11 | 1460 | 88,4 | 0,87 | 21,73 | 75 | 78 |
| MS160L-4 | 15 | 1460 | 88,4 | 0,87 | 29,63 | 75 | 98 |

## ТЕХНИЧЕСКИЕ ХАРАКТЕРИСТИКИ (6-полюсных двигателей, 1000 об/мин., 50 Гц, DIN)

| Тип | P, кВт | Номинальная частота вращения, об/мин. | КПД, % | Cos φ | Сила тока при напряжении 380В, А | Шум, dB | Масса, кг |
|---|---|---|---|---|---|---|---|
| MS631-6 | 0,09 | 840 | 42 | 0,61 | 0,53 | 50 | 4,2 |
| MS632-6 | 0,12 | 850 | 45 | 0,62 | 0,65 | 50 | 4,8 |
| MS711-6 | 0,18 | 880 | 56 | 0,66 | 0,74 | 52 | 6 |
| MS712-6 | 0,25 | 900 | 59 | 0,7 | 0,92 | 52 | 6,5 |
| MS713-6 | 0,37 | 890 | 61 | 0,69 | 1,34 | 54 | 7,2 |
| MS801-6 | 0,37 | 900 | 62 | 0,7 | 1,30 | 56 | 8,2 |
| MS802-6 | 0,55 | 900 | 67 | 0,72 | 1,73 | 56 | 9,9 |
| MS803-6 | 0,75 | 900 | 68 | 0,72 | 2,33 | 58 | 11,3 |
| MS90S-6 | 0,75 | 920 | 69 | 0,72 | 2,29 | 59 | 11,7 |
| MS90L-6 | 1,1 | 925 | 72 | 0,73 | 3,18 | 59 | 15,1 |
| MS100L-6 | 1,5 | 945 | 74 | 0,76 | 4,05 | 61 | 19,1 |
| MS112M-6 | 2,2 | 955 | 78 | 0,76 | 5,64 | 64 | 25,4 |
| MS132S-6 | 3 | 960 | 79 | 0,76 | 7,59 | 64 | 36,1 |
| MS132M1-6 | 4 | 960 | 80,5 | 0,76 | 9,93 | 68 | 45 |
| MS132M2-6 | 5,5 | 960 | 83 | 0,77 | 13,08 | 68 | 55,5 |
| MS132L-6 | 7,5 | 960 | 85 | 0,77 | 17,41 | 68 | 60 |
| MS160M-6 | 7,5 | 960 | 86 | 0,8 | 16,56 | 68 | 72 |
| MS160L-6 | 11 | 960 | 87,5 | 0,79 | 24,18 | 73 | 92 |

## ТЕХНИЧЕСКИЕ ХАРАКТЕРИСТИКИ (8-полюсных двигателей, 750 об/мин., 50 Гц, DIN)

| Тип | P, кВт | Номинальная частота вращения, об/мин. | КПД, % | Cos φ | Сила тока при напряжении 380В, А | $I_P/I_H$ | Масса, кг |
|---|---|---|---|---|---|---|---|
| MS711-8 | 0,09 | 680 | 48 | 0,56 | 0,51 | 50 | 6 |
| MS712-8 | 0,12 | 690 | 51 | 0,59 | 0,61 | 50 | 6,8 |
| MS801-8 | 0,18 | 680 | 51 | 0,61 | 0,88 | 52 | 9,9 |
| MS802-8 | 0,25 | 680 | 56 | 0,61 | 1,11 | 52 | 10,9 |
| MS803-8 | 0,37 | 680 | 63 | 0,63 | 1,42 | 56 | 14,8 |
| MS90S-8 | 0,55 | 680 | 66 | 0,65 | 1,95 | 56 | 17,2 |
| MS100L1-8 | 0,75 | 710 | 66 | 0,67 | 2,58 | 59 | 17,5 |
| MS100L2-8 | 1,1 | 710 | 72 | 0,69 | 3,36 | 59 | 19,7 |
| MS112M-8 | 1,5 | 710 | 74 | 0,68 | 4,53 | 61 | 25,6 |
| MS132S-8 | 2,2 | 720 | 75 | 0,71 | 6,28 | 64 | 35,5 |
| MS132M-8 | 3 | 720 | 77 | 0,73 | 8,11 | 64 | 45 |
| MS160M1-8 | 4 | 730 | 80 | 0,73 | 10,41 | 68 | 60 |
| MS160M2-8 | 5,5 | 720 | 83,5 | 0,74 | 13,52 | 68 | 72 |
| MS160L-8 | 7,5 | 720 | 85 | 0,75 | 17,87 | 68 | 92 |

### Защита электродвигателей

Радиальные вентиляторы комплектуются электродвигателями со встроенной в обмотки статора термодатчиками — позисторами с положительным температурным коэффициентом. Для обеспечения защиты электродвигателя от перегрева совместно с датчиками необходимо использовать позисторное реле температурной защиты. Сопротивление позисторов резко (в несколько раз) возрастает при достижении определенной температуры на обмотках статора и реле защиты двигателя (TP 220) реагирует на это изменение сопротивления позисторов переключением контактов внутреннего выходного реле.

### Важно!

Для успешной работы термозащиты электродвигателей рекомендуется использовать реле защиты TP 220 или импортные аналоги U-EK 230E,
TUS 230 KIL фирмы ZIEHL-ABEGG.

### Трехфазные электродвигатели

**Подключение треугольник**

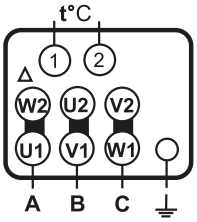


**Подключение звездой**

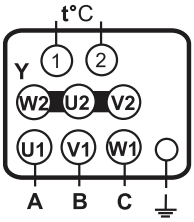


### Схема подключения позисторного реле защиты двигателя TP 220 к вентиляторам со встроенными позисторными термодатчиками

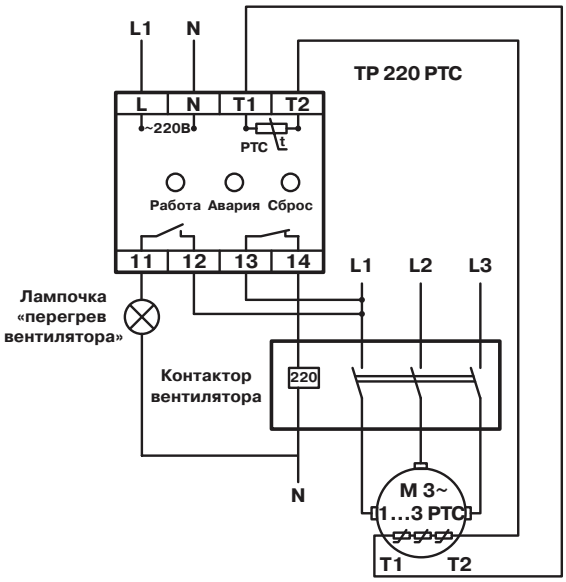

# ВР 86-77

## ПРЕИМУЩЕСТВА

Низкое давление.
Направление вращения — правое и левое.
Встроенные в обмотки электродвигателя термодатчики.
Корпус спиральный поворотный из оцинкованной стали.

## КОНСТРУКЦИЯ

Вентиляторы серии ВР 86-77 представляют собой радиальные вентиляторы одностороннего всасывания с рабочими лопатками, загнутыми назад. Направление вращения — правое и левое. Корпус вентилятора изготовлен из оцинкованной стали. Привод — трехфазный асинхронный электродвигатель. Для защиты от перегрева вентиляторы серии ВР 86-77 снабжены встроенными термодатчиками с выводами для подсоединения устройства защиты двигателя.

## КОНСТРУКТИВНОЕ ИСПОЛНЕНИЕ

По ГОСТ 5976-90. Изготавливаются по ТУ 4861-020-15185548-04.

## УСЛОВИЯ ЭКСПЛУАТАЦИИ

Температура окружающей среды от - 40 °С до максимальной темпеатуры характерной для каждого типоразмера и исполнеия вентилятора.
Категория размещения:
вторая - в условиях умеренного климата
первая - при защите электродвигателя от прямого солнечного излучения и атмосферных осадков для умеренного климата по ГОСТ 15150-69.

## ГАРАНТИЙНЫЙ СРОК ЭКСПЛУАТАЦИИ - 18 МЕСЯЦЕВ

## ТЕХНИЧЕСКИЕ ХАРАКТЕРИСТИКИ

| Индекс вентилятора | Относительный диаметр рабочего колеса, D / Dn | Синхронная частота вращения рабочего колеса вентилятора об/мин. | Тип э/дв. | Мощность э/дв, кВт | Производительность, (тыс. м³/час) | Полное давление, Па | Масса, кг не более | Виброизоляторы | |
|---|---|---|---|---|---|---|---|---|---|
| ВР86-77м-2,5 | 1 | 1500 | АИР56А4 | 0,12 | 0,35-0,90 | 190-90 | 20 | ДО-39 | 4 шт |
| | | | АИР56В4 | 0,18 | 0,35-1,10 | 190-70 | 21 | | |
| | | | АИР63А4 | 0,25 | 0,35-1,10 | 190-70 | 22 | | |
| | | 3000 | АИР63В2 | 0,55 | 0,70-2,20 | 850-300 | 25 | | |
| ВР 86-77-2,5 | 0,9 | 1500 | АИР63А4 | 0,18 | 0,40-0,80 | 20-70 | 22 | ДО-39 | 4 шт. |
| | 0,95 | 1500 | *АИР56В4 | 0,18 | 0,44-0,85 | 150-95 | 22 | | |
| | | | АИР63А4 | 0,25 | 0,44-0,85 | 150-95 | 22 | | |
| | 1,05 | 1500 | *АИР56В4 | 0,18 | 0,45-0,85 | 190-130 | 22 | | |
| | | | АИР63А4 | 0,25 | 0,45-0,85 | 190-130 | 23 | | |
| | | 3000 | АИР71А2 | 0,75 | 0,85-1,70 | 800-540 | 27 | | |
| | 1,1 | 1500 | АИР63А4 | 0,25 | 0,47-0,85 | 230-170 | 24 | | |
| | | 3000 | АИР71А2 | 0,75 | 0,90-1,75 | 960-740 | 27 | | |
| ВР86-77м-3,15 | 1 | 1500 | АИР63А4 | 0,25 | 0,70-2,20 | 320-100 | 23 | ДО-39 | 4 шт |
| | | 3000 | АИР71В2 | 1,1 | 1,40-3,80 | 1300-450 | 28 | | |
| | | | АИР80А2 | 1,5 | 1,40-4,30 | 1300-450 | 31 | | |
| ВР 86-77-3,15 | 0,9 | 1500 | *АИР56В4 | 0,18 | 0,76-1,82 | 185-110 | 30 | ДО-39 | 4 шт. |
| | | | АИР63А4 | 0,25 | 1,10-2,15 | 375-148 | 30 | | |
| | 0,95 | 1500 | *АИР56В4 | 0,18 | 0,76-1,85 | 240-140 | 30 | | |
| | | | АИР63А4 | 0,25 | 1,0-2,3 | 400-180 | 30 | | |
| | 1,05 | 1500 | АИР63А4 | 0,25 | 0,9-1,9 | 320-190 | 30 | | |
| | | 3000 | АИР80В2 | 2,2 | 1,7-4,0 | 1350-880 | 40 | | |
| | 1,1 | 1500 | АИР63В4 | 0,37 | 0,9-1,95 | 370-210 | 30 | | |
| | | 3000 | АИР80В2 | 2,2 | 1,7-4,1 | 1650-1070 | 40 | | |

## ТЕХНИЧЕСКИЕ ХАРАКТЕРИСТИКИ (ПРОДОЛЖЕНИЕ)

| Индекс вентилятора | Относительный диаметр рабочего колеса, D / Dn | Синхронная частота вращения рабочего колеса вентилятора об/мин. | Тип э/дв. | Мощность э/дв, кВт | Производительность, (тыс. м³/час) | Полное давление, Па | Масса, кг не более | Виброизоляторы | |
|---|---|---|---|---|---|---|---|---|---|
| ВР86-77м-4 | 1 | 1500 | АИР71В4 | 0,75 | 1,40-3,80 | 510-220 | 41 | ДО-41 | 4 шт |
| | | | АИР80А4 | 1,1 | 1,40-4,40 | 510-180 | 45 | | |
| | | 3000 | АИР100L2 | 5,5 | 2,60-8,50 | 2400-1100 | 63 | | |
| ВР 86-77-4,0 | 0,9 | 1500 | АИР71А4 | 0,55 | 1,95-4,0 | 340-190 | 52 | ДО-39 | 4-6 шт. |
| | 0,95 | 1500 | АИР80А4 | 0,55 | 2,0-4,0 | 430-250 | 52,2 | | |
| | 1,05 | 1500 | АИР71В4 | 0,75 | 2,0-3,9 | 560-390 | 51,5 | | |
| | | | АИР80А4 | 1,1 | 2,0-4,2 | 560-330 | 54,8 | | |
| | | 3000 | АИР112М2 | 7,5 | 4,1-8,8 | 2350-1500 | 89,9 | ДО-41 | 4 шт. |
| | 1,1 | 1500 | АИР80А4 | 1,1 | 2,1-4,2 | 670-440 | 54,5 | ДО-39 | 4 шт. |
| | | 3000 | АИР112М4 | 7,5 | 4,2-8,8 | 2850-1800 | 89,8 | ДО-41 | 4 шт. |
| ВР 86-77-5,0 | 1 | 1000 | АИР71В6 | 0,55 | 2,75-4,1 | 340-315 | 92 | ДО-41 | 5-6 шт. |
| | | | АИР80А6 | 0,75 | 2,75-5,6 | 340-215 | 95 | | |
| | | 1500 | АИР90L4 | 2,2 | 4,3-8,6 | 810-500 | 107 | | |
| | 0,9 | 1000 | АИР71В6 | 0,55 | 2,4-5,3 | 230-140 | 91 | | |
| | | 1500 | АИР80В4 | 1,5 | 3,6-8,2 | 550-340 | 95 | | |
| | 0,95 | 1000 | АИР71В6 | 0,55 | 2,8-5,6 | 280-170 | 92 | | |
| | 0,95 | 1500 | АИР80В4 | 1,5 | 4,5-5,3 | 700-680 | 96 | | |
| | | | АИР90L4 | 2,2 | 4,5-8,7 | 700-400 | 101 | | |
| | 1,05 | 1000 | АИР80А6 | 0,75 | 2,7-5,6 | 370-270 | 95 | | |
| | | 1500 | АИР100S4 | 3 | 4,2-8,5 | 880-620 | 107 | | |
| | 1,1 | 1000 | АИР80В6 | 1,1 | 3,0-5,7 | 460-315 | 97 | | |
| | | 1500 | АИР100S4 | 3 | 4,6-8,8 | 1100-730 | 107 | | |
| ВР 86-77-6,3 | 1 | 1000 | АИР100L6 | 2,2 | 5,6-11,3 | 560-350 | 162 | ДО-41 | 6-8 шт. |
| | | 1500 | АИР112М4 | 5,5 | 8,6-12,0 | 1320-1250 | 179 | | |
| | | | АИР132S4 | 7,5 | 8,6-17,5 | 1320-800 | 200 | | |
| | 0,9 | 1000 | АИР90L6 | 1,5 | 4,7-11,0 | 380-230 | 148 | | |
| | | 1500 | АИР100L4 | 4 | 7,5-12,3 | 885-780 | 160 | | |
| | | | АИР112М4 | 5,5 | 7,5-17,0 | 885-530 | 178 | | |
| | 0,95 | 1000 | АИР90L6 | 1,5 | 5,8-8,6 | 470-430 | 149 | | |
| | | | АИР100L6 | 2,2 | 5,8-11,5 | 470-280 | 161 | | |
| | | 1500 | АИР112М4 | 5,5 | 7,5-17,5 | 1130-670 | 178 | | |
| | 1,05 | 1000 | АИР100L6 | 2,2 | 5,4-11,5 | 610-400 | 163 | | |
| | | 1500 | АИР132S4 | 7,5 | 8,3-17,5 | 1430-940 | 201 | | |
| | 1,1 | 1000 | АИР112МА6 | 3 | 6,2-11,5 | 750-530 | 180 | | |
| | | 1500 | АИР132М4 | 11 | 9,2-17,8 | 1750-1200 | 201 | | |
| ВР 86-77-8,0 | 1 | 1000 | АИР132S6 | 5,5 | 12,0-17,0 | 950-880 | 277 | ДО-42 | 6-8 шт. |
| | | | АИР132М6 | 7,5 | 12,0-23,0 | 950-580 | 293 | | |
| | | 1500 | АИР160М4 | 18,5 | 8,0-35,0 | 2100-1000 | 312 | | |
| | | | АИР180S4 | 22 | 8,0-36,0 | 2380-1380 | 338 | | |
| | 0,9 | 1000 | АИР112МВ6 | 4 | 9,5-17,0 | 640-570 | 257 | | |
| | | | АИР132S6 | 5,5 | 9,5-23,0 | 640-380 | 277 | | |
| | | 1500 | АИР132М4 | 11 | 5,8-25,5 | 1930-1130 | 312 | | |
| | | | АИР160S4 | 15 | 5,8-26,2 | 1930-1130 | 322 | | |
| | 0,95 | 1000 | АИР132S6 | 5,5 | 12,5-23,0 | 800-470 | 277 | | |
| | | | АИР160М4 | 18,5 | 6,85-31,0 | 2150-1245 | 312 | | |
| | 1,05 | 1000 | АИР132М6 | 7,5 | 11,0-24,0 | 1020-720 | 293 | | |
| | | 1500 | АИР180S4 | 22 | 9,26-40,5 | 2620-1540 | 382 | | |
| | 1,1 | 1000 | АИР160S6 | 11 | 13,0-24,0 | 1280-900 | 337 | | |
| | | 1500 | АИР180М4 | 30 | 10,6-46,6 | 2880-1670 | 373 | | |
| ВР 86-77-10,0 | 1 | 750 | АИР160S8 | 7,5 | 15,0-28,0 | 820-660 | 600 | ДО-43 | 6 шт. |
| | | | АИР160М8 | 11 | 15,0-30,5 | 820-610 | 620 | | |
| | | 1000 | АИР160М6 | 15 | 20,5-25,0 | 1480-960 | 655 | | |
| | | | АИР160М6 | 18,5 | 20,5-39,0 | 1480-1200 | 680 | | |
| | 0,9 | 750 | АИР132S8 | 4 | 12,0-22,0 | 670-450 | 565 | | |
| | | | АИР132М8 | 5,5 | 14,0-24,8 | 1100-600 | 575 | | |
| | | 1000 | АИР132М6 | 7,5 | 15,0-22,0 | 1200-1050 | 578 | | |
| | | | АИР160S6 | 11 | 15,0-30,0 | 1200-800 | 612 | | |

# ВР 86-77

## ТЕХНИЧЕСКИЕ ХАРАКТЕРИСТИКИ (ПРОДОЛЖЕНИЕ)

| Индекс вентилятора | Относительный диаметр рабочего колеса, D / Dn | Синхронная частота вращения рабочего колеса вентилятора об/мин. | Тип э/дв. | Мощность э/дв, кВт | Производительность, (тыс. м³/час) | Полное давление, Па | Масса, кг не более | Виброизоляторы | |
|---|---|---|---|---|---|---|---|---|---|
| | 0,95 | 750 | АИР132М8 | 5,5 | 14,0-26,0 | 750-500 | 575 | | |
| | | | АИР160S8 | 7,5 | 13,0-26,0 | 740-550 | 578 | | |
| | | 1000 | АИР160S6 | 11 | 17,0-34,0 | 1400-900 | 612 | | |
| | | | АИР160М6 | 15 | 17,5-34,0 | 1330-1080 | 627 | | |
| | 1,05 | 750 | АИР160S8 | 7,5 | 17,0-32,0 | 900-720 | 578 | | |
| | | | АИР160М8 | 11 | 17,0-35,0 | 900-610 | 612 | | |
| | | 1000 | АИР180М6 | 18,5 | 23,0-44,0 | 1600-1150 | 680 | | |
| | | | АИР200М6 | 22 | 23,5-45,0 | 1630-1320 | 738 | | |
| | 1,1 | 750 | АИР160М8 | 11 | 22,0-40,0 | 1000-650 | 622 | | |
| | | | АИР180М6 | 15 | 20,0-40,5 | 990-730 | 652 | | |
| | | 1000 | АИР200М6 | 22 | 27,0-49,0 | 1700-1250 | 738 | | |
| | | | АИР200L6 | 30 | 27,3-51,9 | 1790-1450 | 763 | | |
| ВР 86-77-12,5 | 1 | 470 | 5А160М12 | 5,5 | 15,0-38,0 | 550-380 | 1145 | ДО-44 | 6-10 шт. |
| | | 750 | АИР200М8 | 18,5 | 29,0-34,0 | 1380-1360 | 1320 | | |
| | 0,9 | 750 | АИР160М8 | 11,0 | 21,0-32,0 | 1100-550 | 1144 | | |
| | 0,95 | 750 | АИР180М8 | 15,0 | 25,0-35,0 | 1200-650 | 1435 | | |
| | 1,05 | 750 | АИР200L8 | 22 | 32,0-47,0 | 1450-750 | 1325 | | |
| | 1,1 | 750 | АИР225М8 | 30,0 | 35,0-72,0 | 1650-820 | 1380 | | |

* Используется только на вентиляторах исполнений ОН, Ж2, К1, К1Ж2.

## ВАРИАНТЫ ИСПОЛНЕНИЯ

Общего назначения из оцинкованной или углеродистой стали.
Общего назначения теплостойкие из оцинкованной или углеродистой стали «Ж2».
Коррозионностойкие из нержавеющей стали «К1».
Коррозионностойкие теплостойкие из нержавеющей стали «К1Ж2».
Взрывозащищенные из разнородных металлов «В1».
Взрывозащищенные теплостойкие из разнородных металлов «В1Ж2».
Взрывозащищенные из алюминиевых сплавов «В2».
Взрывозащищенные коррозионностойкие из нержавеющей стали «ВК1».
Взрывозащищенные коррозионностойкие теплостойкие из нержавеющей стали «ВК1Ж2».

## ВНИМАНИЕ!

Все вентиляторы взрывозащищенного исполнения комплектуются взрывозащищенными электродвигателями серии «АИМ».

**Завод оставляет за собой право конструктивных изменений, не ухудшающих основных характеристик вентиляторов.**

## ПОЛОЖЕНИЕ КОРПУСА ВЕНТИЛЯТОРА

### ПРАВОГО ВРАЩЕНИЯ

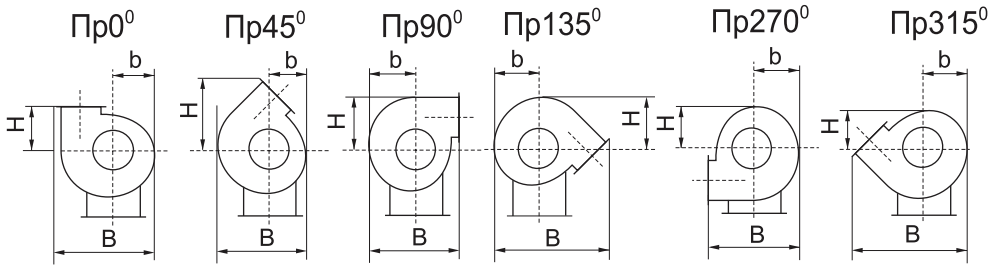


### ЛЕВОГО ВРАЩЕНИЯ

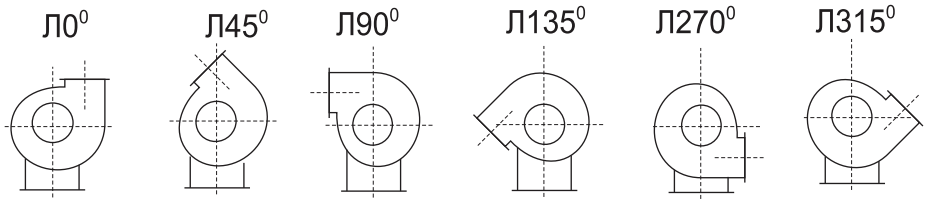


| Типоразмер | 0° | | | 45° | | | 90° | | | 135° | | | 270° | | | 315° | | |
|---|---|---|---|---|---|---|---|---|---|---|---|---|---|---|---|---|---|---|
| | H | b | B | H | b | B | H | b | B | H | b | B | H | b | B | H | b | B |
| ВР 86-77-2,5 | 205 | 185 | 430 | 318 | 170 | 400 | 333 | 215 | 420 | 230 | 200 | 518 | 185 | 215 | 420 | 170 | 215 | 420 |
| ВР 86-77-3,15 | 246 | 236 | 551 | 397 | 216 | 511 | 418 | 276 | 521 | 296 | 256 | 652 | 236 | 276 | 521 | 216 | 276 | 521 |
| ВР 86-77-4,0 | 306 | 305 | 710 | 503 | 280 | 660 | 533 | 355 | 661 | 380 | 330 | 833 | 305 | 355 | 661 | 280 | 355 | 661 |
| ВР 86-77-5,0 | 356 | 376 | 876 | 605 | 345 | 814 | 647 | 438 | 794 | 469 | 407 | 1012 | 376 | 438 | 794 | 345 | 438 | 794 |
| ВР 86-77-6,3 | 436 | 469 | 1090 | 747 | 431 | 1014 | 801 | 545 | 981 | 583 | 507 | 1254 | 469 | 545 | 981 | 431 | 545 | 981 |
| ВР 86-77-8,0 | 623 | 666 | 1574 | 1082 | 606 | 1453 | 1159 | 787 | 1410 | 848 | 727 | 1809 | 666 | 787 | 1410 | 606 | 787 | 1410 |
| ВР 86-77-10,0 | 756 | 830 | 1962 | 1335 | 755 | 1811 | 1435 | 981 | 1737 | 1057 | 906 | 2241 | 830 | 981 | 1737 | 755 | 981 | 1737 |
| ВР 86-77-12,5 | 920 | 1032 | 2441 | 1647 | 937 | 2252 | 1775 | 1221 | 2141 | 1315 | 1126 | 2773 | 1032 | 1221 | 2141 | 937 | 1221 | 2141 |

### ВР 86-77

| № | n, мин$^{-1}$ | Октавные полосы частот, Гц | | | | | | | | | |
|---|---|---|---|---|---|---|---|---|---|---|---|
| | | Гц | Общ. | 63 | 125 | 250 | 500 | 1k | 2k | 4k | 8k |
| 2,5 | 1350 LpA, | дБ(А) | 67 | 58 | 61 | 69 | 62 | 60 | 58 | 50 | 41 |
| | 2750 LpA, | дБ(А) | 84 | 70 | 73 | 76 | 84 | 77 | 75 | 73 | 65 |
| 3,15 | 1350 LpA, | дБ(А) | 74 | 65 | 68 | 76 | 69 | 67 | 65 | 57 | 48 |
| | 2850 LpA, | дБ(А) | 92 | 78 | 81 | 84 | 92 | 85 | 83 | 81 | 73 |
| 4,0 | 1380 LpA, | дБ(А) | 82 | 74 | 77 | 85 | 78 | 76 | 74 | 66 | 57 |
| | 2850 LpA, | дБ(А) | 101 | 87 | 90 | 93 | 101 | 94 | 92 | 90 | 82 |
| 5,0 | 920 LpA, | дБ(А) | 78 | 70 | 73 | 81 | 74 | 72 | 70 | 62 | 53 |
| | 1420 LpA, | дБ(А) | 89 | 81 | 84 | 92 | 85 | 83 | 81 | 73 | 64 |
| 6,3 | 935 LpA, | дБ(А) | 86 | 78 | 81 | 89 | 82 | 80 | 73 | 70 | 61 |
| | 1435 LpA, | дБ(А) | 97 | 89 | 92 | 100 | 93 | 91 | 89 | 81 | 72 |
| 8,0 | 940 LpA, | дБ(А) | 96 | 88 | 91 | 99 | 92 | 90 | 88 | 80 | 71 |
| 10,0 | 730 LpA, | дБ(А) | 90 | 91 | 94 | 90 | 88 | 85 | 80 | 73 | 64 |
| | 975 LpA, | дБ(А) | 99 | 92 | 95 | 100 | 96 | 94 | 91 | 86 | 79 |
| 12,5 | 730 LpA, | дБ(А) | 97 | 98 | 101 | 97 | 95 | 92 | 87 | 80 | 71 |

Акустические характеристики измерены со стороны нагнетания при номинальном режиме работы вентилятора. На стороне всасывания уровни звуковой мощности на 3 дБ ниже уровней, приведенных в таблице.

На границах рабочего участка аэродинамической характеристики уровни звуковой мощности на 3 дБ выше уровня звуковой мощности, соответствующего номинальному режиму работы вентилятора.

# ВР 86-77м-2,5

## ПРЕИМУЩЕСТВА

Низкое давление.
Направление вращения — правое и левое.
Встроенные в обмотки электродвигателя термодатчики.
Корпус спиральный поворотный из оцинкованной стали.

## ПРИМЕНЕНИЕ

Радиальные вентиляторы общего назначения применяются в стационарных системах вентиляции, кондиционирования, воздушного отопления, технологических установках и т.д.
Они предназначены для перемещения невзрывоопасной газовой среды с температурой не выше 80 °С — для обычного исполнения (до 200 °С — для теплостойкого исполнения Ж2), содержащей твердые примеси не более 0,1 г/м$^3$, не содержащей липких веществ и волокнистых материалов.

## КОНСТРУКЦИЯ

Вентиляторы серии ВР 86-77 представляют собой радиальные вентиляторы одностороннего всасывания с рабочими лопатками, загнутыми назад. Направление вращения — правое и левое. Корпус вентилятора изготовлен из оцинкованной стали. Привод — трехфазный асинхронный электродвигатель. Для защиты от перегрева вентиляторы серии ВР 86-77 снабжены встроенными термодатчиками с выводами для подсоединения устройства защиты двигателя.

## ГАРАНТИЙНЫЙ СРОК ЭКСПЛУАТАЦИИ - 18 МЕСЯЦЕВ

## ТЕХНИЧЕСКИЕ ХАРАКТЕРИСТИКИ

| Индекс вентилятора | Исполнения | Относит. Диаметр рабочего колеса | Частота вращения | Мощность | Напряжение/частота | Фазность | Ток | IP | Производительность | Полное давление | Масса | Вставки гибкие | Виброизоляторы |
|---|---|---|---|---|---|---|---|---|---|---|---|---|---|
| | Инд. | D/Dn | об/мин | кВт | В/50 | ~ | А | | тыс. м$^3$/час | Па | кг | | |
| ВР-86-77м-2,5 | О\Н; Ж2; К1; К1Ж2; В1; В1Ж2; В2; ВК1; ВК1Ж2 | 1 | 1500 | 0,12* | 380 | 3 | 0,44 | IP54 | 0,35-0,90 | 190-90 | 20 | 174x324 | ДО-39 |
| | | | | 0,18* | 380 | 3 | 0,60 | IP54 | 0,35-1,10 | 190-70 | 21 | | |
| | | | | 0,25 | 380 | 3 | 0,80 | IP54 | 0,35-1,10 | 190-70 | 22 | | |
| | | | 3000 | 0,55 | 380 | 3 | 1,40 | IP54 | 0,70-2,20 | 850-300 | 25 | | |

## ПРИМЕЧАНИЕ

* Возможные исполнения для данной комплектации двигателями: О/Н.
Вентиляторы исполнений Ж2, В1Ж2, К1Ж2, ВК1Ж2 комплектуются только двигателями 0,25x1500 и 0,55x3000 (конструктивное ограничение).

## АКСЕССУАРЫ

Реле защиты

Стр. 368

Частотный регулятор скорости

Стр. 364

Щит управления

Стр. 404

Гибкие вставки

Стр. 347

Виброизоляторы

Стр. 346

Трубчатый глушитель

Стр. 262

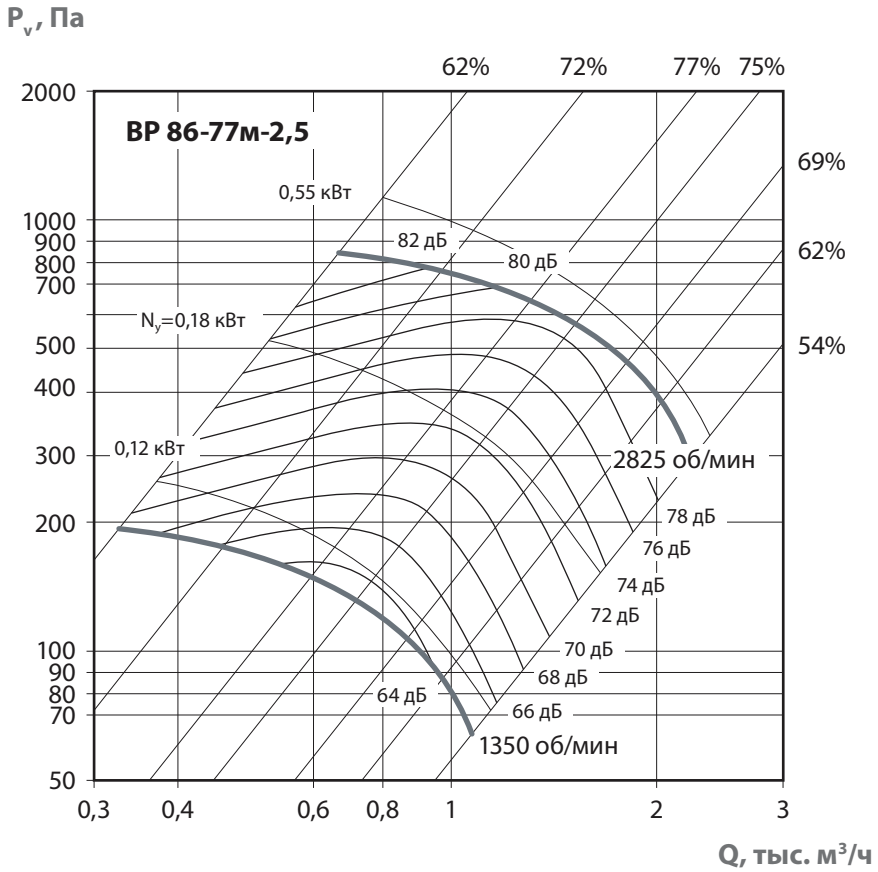


## КОНСТРУКТИВНОЕ ИСПОЛНЕНИЕ

По ГОСТ 5976-90. Изготавливаются по ТУ 4861-020-15185548-04.

## УСЛОВИЯ ЭКСПЛУАТАЦИИ

Температура окружающей среды от - 40 °С до максимальной темпеатуры характерной для каждого типоразмера и исполнеия вентилятора.
Категория размещения:
вторая - в условиях умеренного климата
первая - при защите электродвигателя от прямого солнечного излучения и атмосферных осадков для умеренного климата по ГОСТ 15150-69.

**ВР 86-77м-2,5**

| об/мин | | Октавные полосы частот, Гц | | | | | | | | |
|---|---|---|---|---|---|---|---|---|---|---|
| | | Общ. | 63 | 125 | 250 | 500 | 1k | 2k | 4k | 8k |
| 1450 | LpA, дБ(А) | 68 | 59 | 62 | 70 | 63 | 61 | 59 | 51 | 42 |
| 2850 | LpA, дБ(А) | 83 | 69 | 72 | 75 | 83 | 76 | 74 | 72 | 64 |

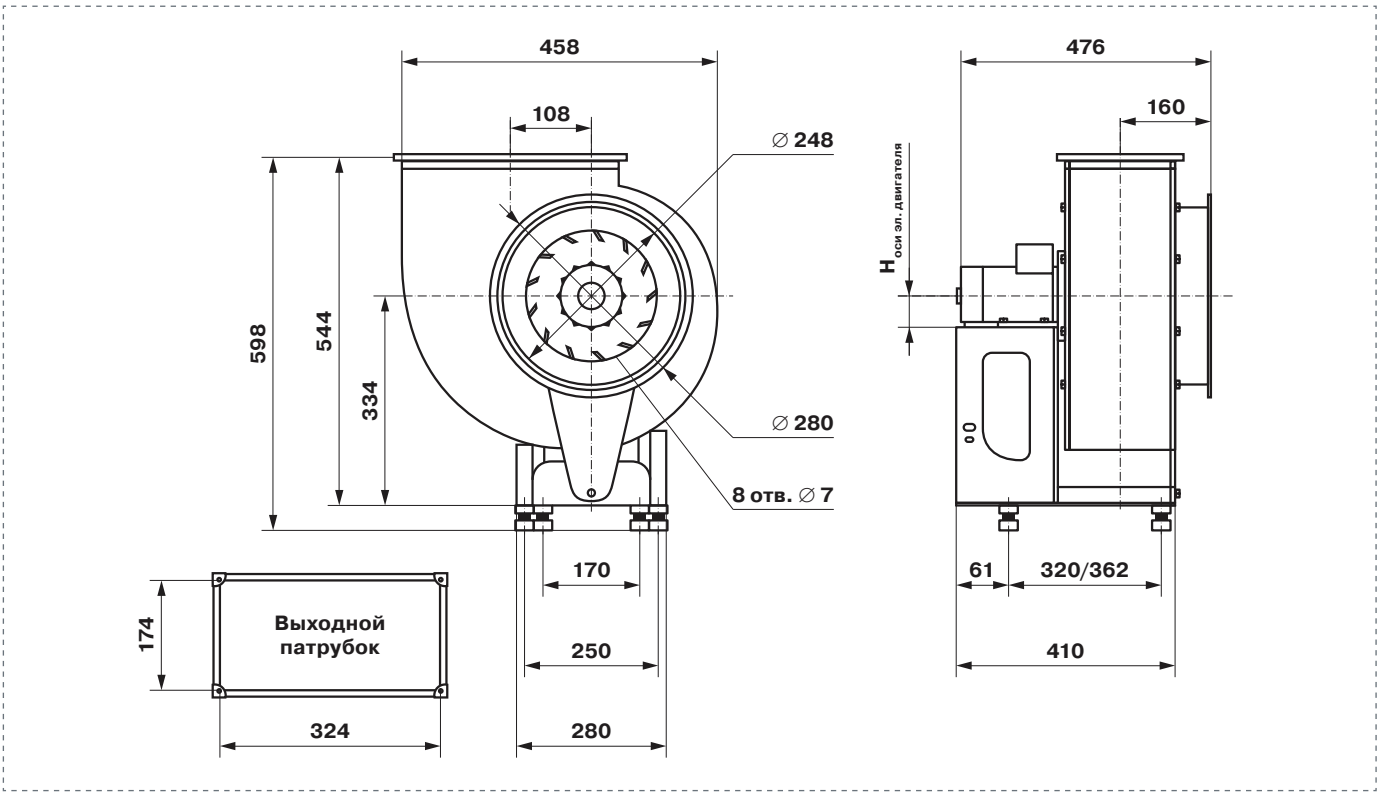

# ВР 86-77м-3,15

## ПРЕИМУЩЕСТВА

Низкое давление.
Направление вращения — правое и левое.
Встроенные в обмотки электродвигателя термодатчики.
Корпус спиральный поворотный из оцинкованной стали.

## ПРИМЕНЕНИЕ

Радиальные вентиляторы общего назначения применяются в стационарных системах вентиляции, кондиционирования, воздушного отопления, технологических установках и т.д.
Они предназначены для перемещения невзрывоопасной газовой среды с температурой не выше 80 °С — для обычного исполнения (до 200 °С — для теплостойкого исполнения Ж2), содержащей твердые примеси не более 0,1 г/м$^3$, не содержащей липких веществ и волокнистых материалов.

## КОНСТРУКЦИЯ

Вентиляторы серии ВР 86-77 представляют собой радиальные вентиляторы одностороннего всасывания с рабочими лопатками, загнутыми назад. Направление вращения — правое и левое. Корпус вентилятора изготовлен из оцинкованной стали. Привод — трехфазный асинхронный электродвигатель. Для защиты от перегрева вентиляторы серии ВР 86-77 снабжены встроенными термодатчиками с выводами для подсоединения устройства защиты двигателя.

## ГАРАНТИЙНЫЙ СРОК ЭКСПЛУАТАЦИИ - 18 МЕСЯЦЕВ

## ТЕХНИЧЕСКИЕ ХАРАКТЕРИСТИКИ

| Индекс вентилятора | Исполнения | Относит. Диаметр рабочего колеса | Частота вращения | Мощность | Напряжение/частота | Фазность | Ток | IP | Производительность | Полное давление | Масса | Вставки гибкие | Виброизоляторы |
|---|---|---|---|---|---|---|---|---|---|---|---|---|---|
| | Инд. | D/Dn | об/мин | кВт | В/50 | ~ | А | | тыс. м$^3$/час | Па | кг | | |
| ВР-86-77м-3,15 | О\Н; Ж2; К1; К1Ж2; В1; В1Ж2; В2; ВК1; ВК1Ж2 | 1 | 1500 | 0,25 | 380 | 3 | 0,8 | IP54 | 0,70-2,20 | 320-100 | 23 | 213х399 | ДО-39 |
| | | | 3000 | 1,1 | 380 | 3 | - | IP54 | 1,40-3,80 | 1300-450 | 28 | | |
| | | | | 1.5 | 380 | 3 | | IP54 | 1,40-4,30 | 1300-450 | 31 | | |

## АКСЕССУАРЫ

Реле защиты

Стр. 368

Частотный регулятор скорости

Стр. 364

Щит управления

Стр. 404

Гибкие вставки

Стр. 347

Виброизоляторы

Стр. 346

Трубчатый глушитель

Стр. 262

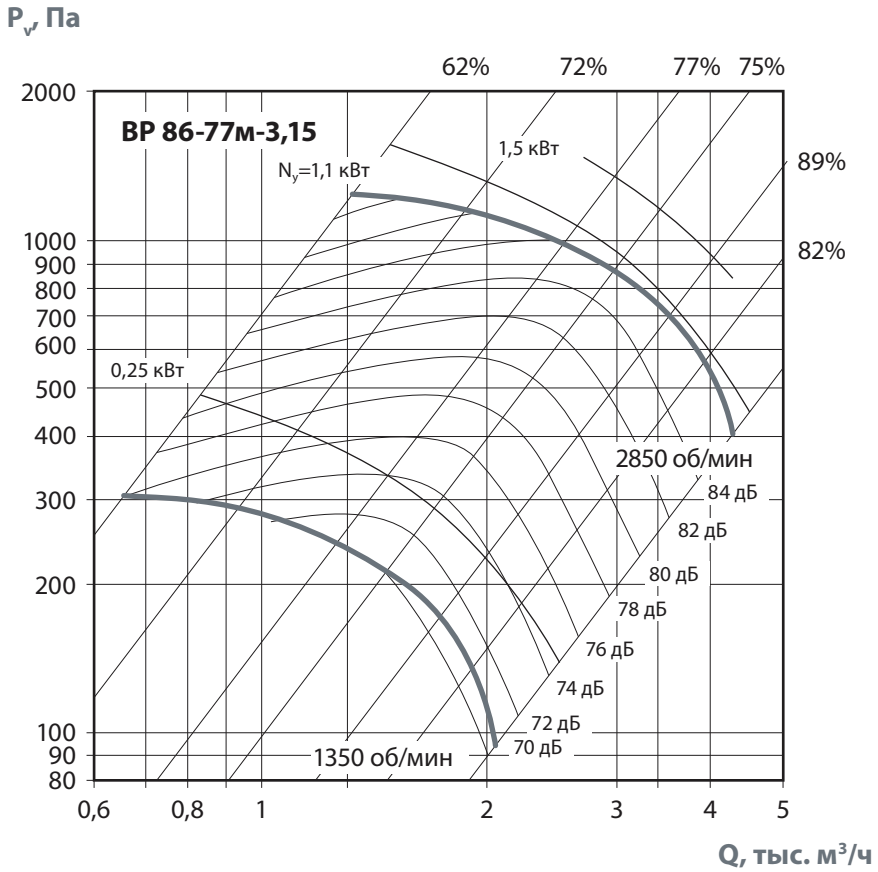


## КОНСТРУКТИВНОЕ ИСПОЛНЕНИЕ

По ГОСТ 5976-90. Изготавливаются по ТУ 4861-020-15185548-04.

## УСЛОВИЯ ЭКСПЛУАТАЦИИ

Температура окружающей среды от - 40 °С до максимальной темпеатуры характерной для каждого типоразмера и исполнеия вентилятора.
Категория размещения:
вторая - в условиях умеренного климата
первая - при защите электродвигателя от прямого солнечного излучения и атмосферных осадков для умеренного климата по ГОСТ 15150-69.

**ВР 86-77м-3,15**

| об/мин | | Октавная полоса частот, Гц | | | | | | | | |
|---|---|---|---|---|---|---|---|---|---|---|
| | | Общ. | 63 | 125 | 250 | 500 | 1k | 2k | 4k | 8k |
| 1400 | LpA, дБ(А) | 72 | 61 | 64 | 75 | 77 | 68 | 66 | 62 | 52 |
| 2825 | LpA, дБ(А) | 92 | 81 | 84 | 95 | 97 | 88 | 86 | 82 | 72 |

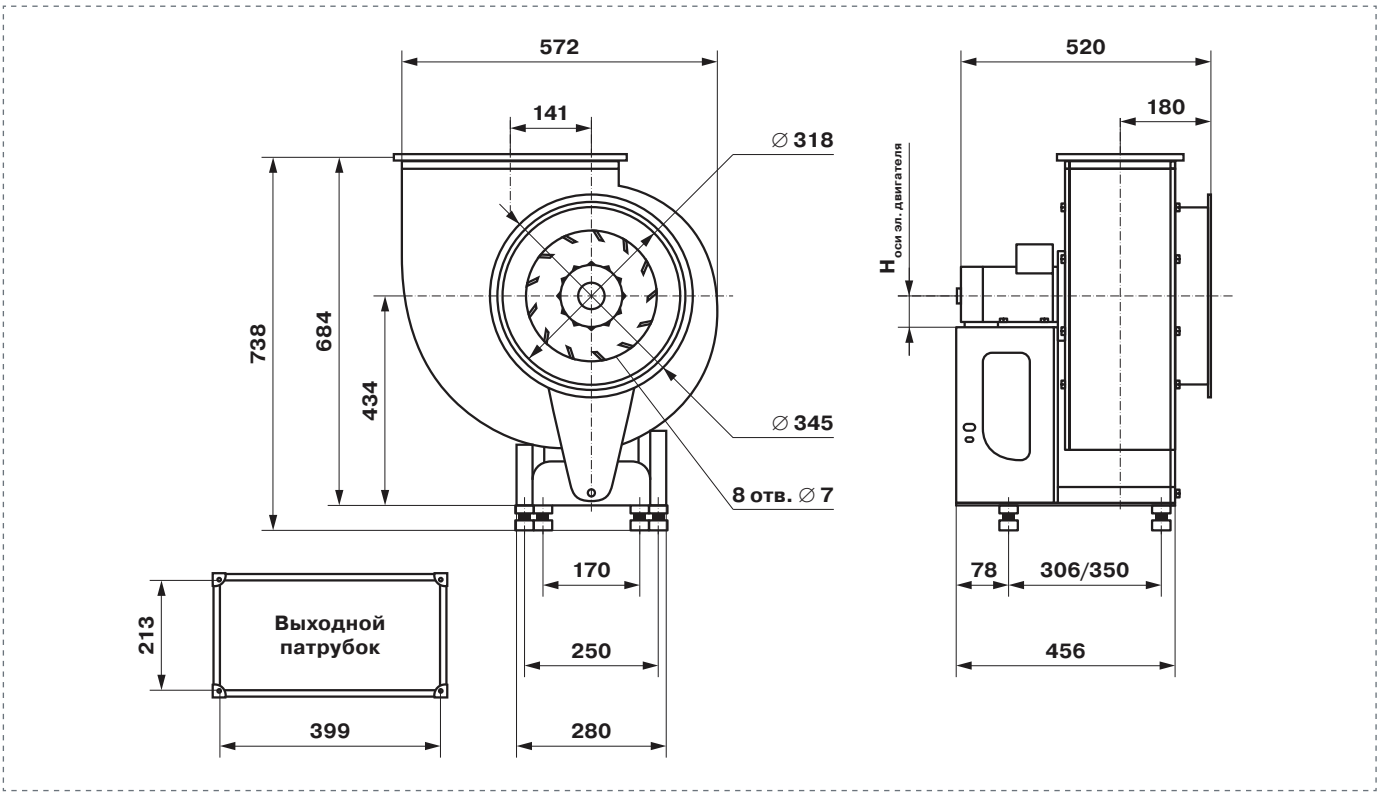

# ВР 86-77м-4,0

## ПРЕИМУЩЕСТВА

Низкое давление.
Направление вращения — правое и левое.
Встроенные в обмотки электродвигателя термодатчики.
Корпус спиральный поворотный из оцинкованной стали.

## ПРИМЕНЕНИЕ

Радиальные вентиляторы общего назначения применяются в стационарных системах вентиляции, кондиционирования, воздушного отопления, технологических установках и т.д.
Они предназначены для перемещения невзрывоопасной газовой среды с температурой не выше 80 °С — для обычного исполнения (до 200 °С — для теплостойкого исполнения Ж2), содержащей твердые примеси не более 0,1 г/м$^3$, не содержащей липких веществ и волокнистых материалов.

## КОНСТРУКЦИЯ

Вентиляторы серии ВР 86-77 представляют собой радиальные вентиляторы одностороннего всасывания с рабочими лопатками, загнутыми назад. Направление вращения — правое и левое. Корпус вентилятора изготовлен из оцинкованной стали. Привод — трехфазный асинхронный электродвигатель. Для защиты от перегрева вентиляторы серии ВР 86-77 снабжены встроенными термодатчиками с выводами для подсоединения устройства защиты двигателя.

## ГАРАНТИЙНЫЙ СРОК ЭКСПЛУАТАЦИИ - 18 МЕСЯЦЕВ

## ТЕХНИЧЕСКИЕ ХАРАКТЕРИСТИКИ

| Индекс вентилятора | Исполнения | Относит. Диаметр рабочего колеса | Частота вращения | Мощность | Напряжение/частота | Фазность | Ток | IP | Производительность | Полное давление | Масса | Вставки гибкие | Виброизоляторы |
|---|---|---|---|---|---|---|---|---|---|---|---|---|---|
| | Инд. | D/Dn | об/мин | кВт | В/50 | ~ | А | | тыс. м$^3$/час | Па | кг | | |
| ВР-86-77м-4,0 | О\Н; Ж2; К1; К1Ж2; В1; В1Ж2; В2; ВК1; ВК1Ж2 | 1 | 1500 | 0,75 | 380 | 3 | 2,0 | IP54 | 1,4-4,0 | 510-220 | 41 | 400 В.00.08; 246х497 Н.00.08 | ДО-41 |
| | | | | 1,1 | 380 | 3 | 2,7 | IP54 | 1,4-4,40 | 510-180 | 45 | | |
| | | | 3000 | 5,5 | 380 | 3 | 11 | IP54 | 2,6-8,50 | 2400-1100 | 63 | | |

## АКСЕССУАРЫ

Реле защиты

Стр. 368

Частотный регулятор скорости

Стр. 364

Щит управления

Стр. 404

Гибкие вставки

Стр. 347

Виброизоляторы

Стр. 346

Трубчатый глушитель

Стр. 262

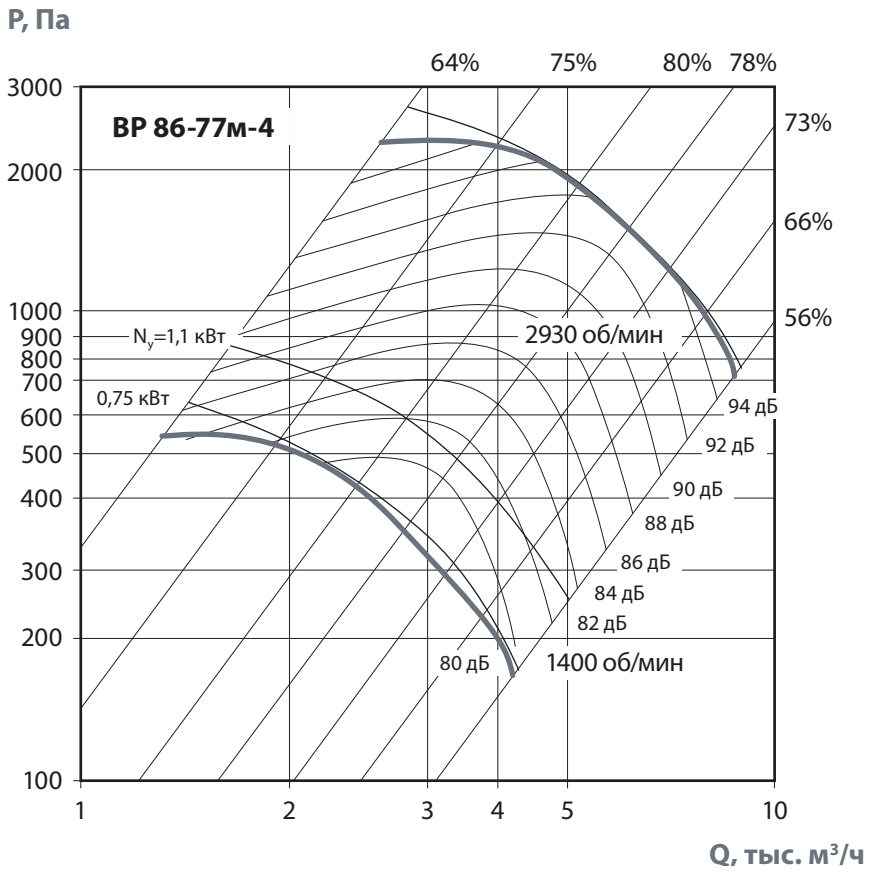


## КОНСТРУКТИВНОЕ ИСПОЛНЕНИЕ

По ГОСТ 5976-90. Изготавливаются по ТУ 4861-020-15185548-04.

## УСЛОВИЯ ЭКСПЛУАТАЦИИ

Температура окружающей среды от - 40 °С до максимальной темпеатуры характерной для каждого типоразмера и исполнеия вентилятора.
Категория размещения:
вторая - в условиях умеренного климата
первая - при защите электродвигателя от прямого солнечного излучения и атмосферных осадков для умеренного климата по ГОСТ 15150-69.

**ВР 86-77-4,0**

| об/мин | | Октавная полоса частот, Гц | | | | | | | | |
|---|---|---|---|---|---|---|---|---|---|---|
| | | Общ. | 63 | 125 | 250 | 500 | 1k | 2k | 4k | 8k |
| 1450 | LpA, дБ(А) | 83 | 75 | 78 | 86 | 79 | 77 | 75 | 67 | 58 |
| 2850 | LpA, дБ(А) | 101 | 87 | 90 | 93 | 101 | 94 | 92 | 90 | 82 |

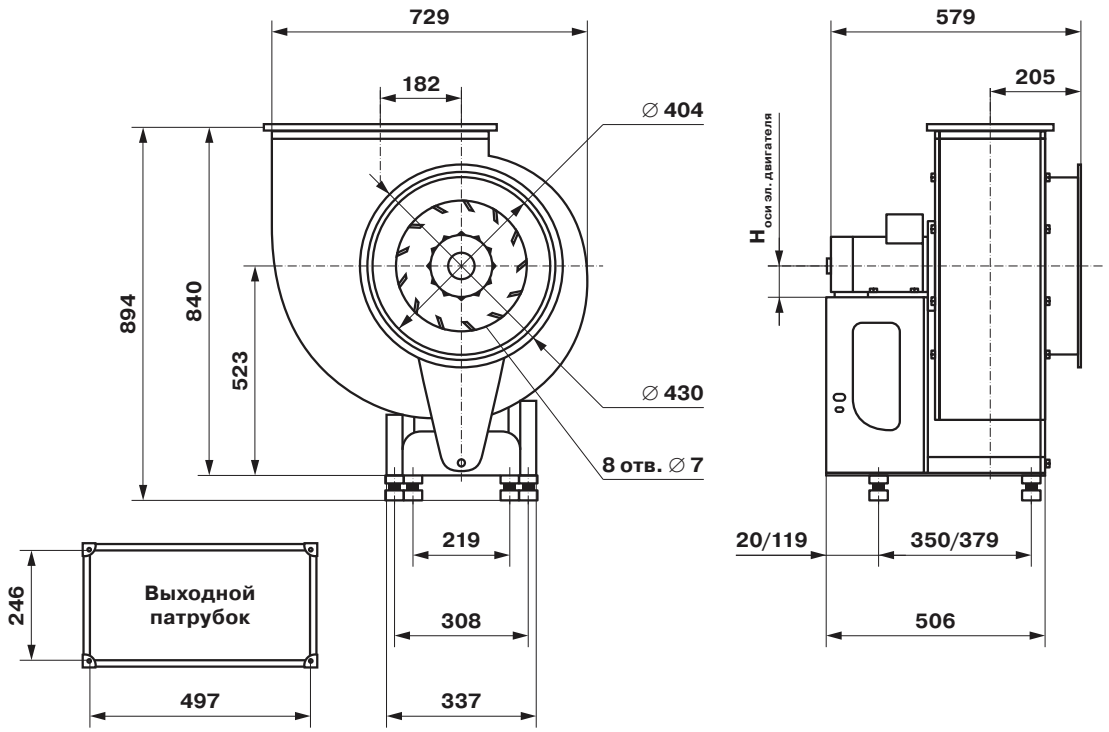

# ВР 86-77-2,5

## ПРЕИМУЩЕСТВА

Низкое давление.
Направление вращения — правое и левое.
Встроенные в обмотки электродвигателя термодатчики.
Корпус из оцинкованной стали.

## ПРИМЕНЕНИЕ

Радиальные вентиляторы общего назначения применяются в стационарных системах вентиляции, кондиционирования, воздушного отопления, технологических установках и т.д.
Они предназначены для перемещения невзрывоопасной газовой среды с температурой не выше 80 °С — для обычного исполнения (до 200 °С — для теплостойкого исполнения Ж2), содержащей твердые примеси не более 0,1 г/м$^3$, не содержащей липких веществ и волокнистых материалов.

## КОНСТРУКЦИЯ

Вентиляторы серии ВР 86-77 представляют собой радиальные вентиляторы одностороннего всасывания с рабочими лопатками, загнутыми назад. Направление вращения — правое и левое. Корпус вентилятора изготовлен из оцинкованной стали. Привод — трехфазный асинхронный электродвигатель. Для защиты от перегрева вентиляторы серии ВР 86-77 снабжены встроенными термодатчиками с выводами для подсоединения устройства защиты двигателя.

## ГАРАНТИЙНЫЙ СРОК ЭКСПЛУАТАЦИИ - 18 МЕСЯЦЕВ

## ТЕХНИЧЕСКИЕ ХАРАКТЕРИСТИКИ

| Исполнения | Относит. Диаметр рабочего колеса | Частота вращения | Мощность | Напряжение/ Частота | Фазность | Ток | IP | Производительность | Полное давление | Масса | Вставки гибкие | Виброизоляторы |
|---|---|---|---|---|---|---|---|---|---|---|---|---|
| Инд. | D/Dn | об/мин | кВт | В/50Гц | - | А | | тыс. м$^3$/час | Па | кг | | |
| О\Н; Ж2; К1; К1Ж2; В1; В1Ж2; В2; ВК1; ВК1Ж2 | 0,9 | 1500 | 0,18* | 380 | 3 | 0,6 | IP54 | 0,40-0,80 | 120-70 | 22 | Ø 250 В.00.03; 175x175 Н.00.03 | ДО-39 |
| | | 3000 | 0,37 | 380 | 3 | 1,0 | IP54 | 0,85-1,65 | 490-300 | 25 | | |
| | 0,95 | 1500 | 0,18* | 380 | 3 | 0,6 | IP54 | 0,44-0,85 | 150-95 | 22 | | |
| | | | 0,25 | 380 | 3 | 0,8 | IP54 | 0,44-0,85 | 150-95 | 22 | | |
| | | 3000 | 0,37 | 380 | 3 | 1,0 | IP54 | 0,90-1,75 | 620-380 | 23 | | |
| | 1,05 | 1500 | 0,18* | 380 | 3 | 0,6 | IP54 | 0,45-0,85 | 190-130 | 22 | | |
| | | | 0,25 | 380 | 3 | 0,8 | IP54 | 0,45-0,85 | 190-130 | 23 | | |
| | | 3000 | 0,75 | 380 | 3 | 1,9 | IP54 | 0,85-1,70 | 800-540 | 27 | | |
| | 1,1 | 1500 | 0,25 | 380 | 3 | 0,8 | IP54 | 0,47-0,85 | 230-170 | 24 | | |
| | | 3000 | 0,75 | 380 | 3 | 1,9 | IP54 | 0,90-1,75 | 960-740 | 27 | | |

## АКСЕССУАРЫ

Реле защиты

Стр. 368

Частотный регулятор скорости

Стр. 364

Щит управления

Стр. 404

Гибкие вставки

Стр. 347

Виброизоляторы

Стр. 346

Трубчатый глушитель

Стр. 262

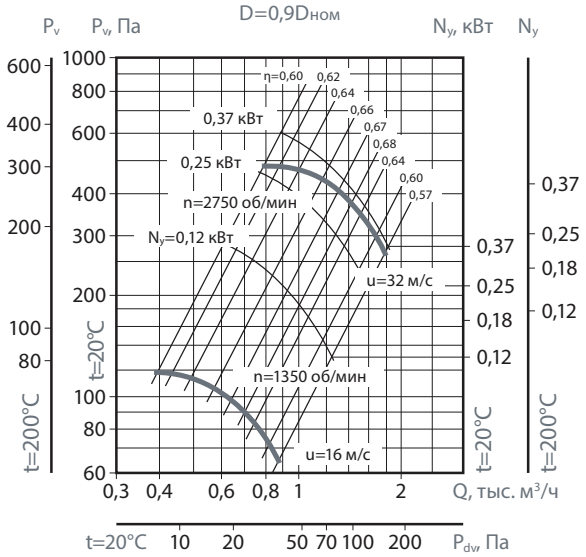


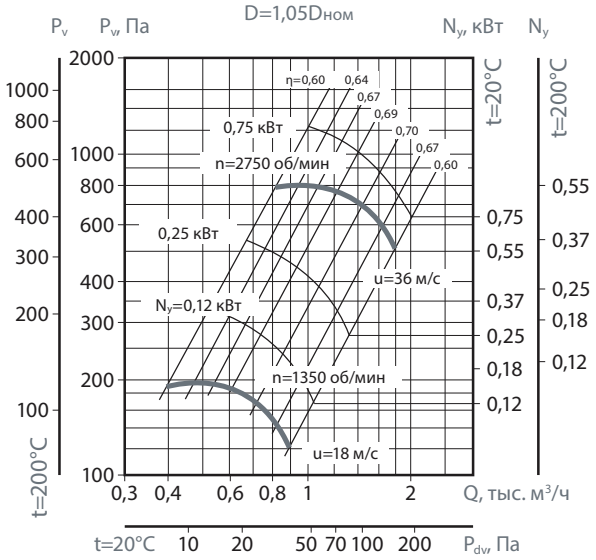


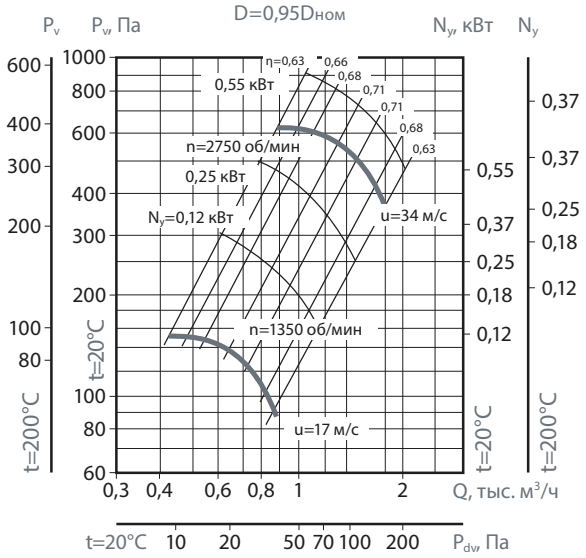


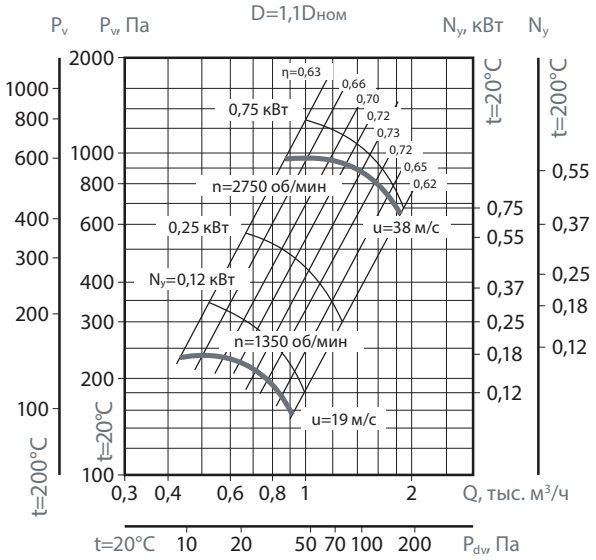


## ВР 86-77-2,5

| об/мин | | Октавная полоса частот, Гц | | | | | | | | |
|---|---|---|---|---|---|---|---|---|---|---|
| | | Общ. | 63 | 125 | 250 | 500 | 1k | 2k | 4k | 8k |
| 1350 | LpA, дБ(А) | 67 | 58 | 61 | 69 | 62 | 60 | 58 | 50 | 41 |
| 2750 | LpA, дБ(А) | 84 | 70 | 73 | 76 | 84 | 77 | 75 | 73 | 65 |

## КОНСТРУКТИВНОЕ ИСПОЛНЕНИЕ

По ГОСТ 5976-90. Изготавливаются по ТУ 4861-020-15185548-04.

## УСЛОВИЯ ЭКСПЛУАТАЦИИ

Температура окружающей среды от - 40 °С до максимальной темпеатуры характерной для каждого типоразмера и исполнеия вентилятора.

Категория размещения: вторая - в условиях умеренного климата; первая - при защите электродвигателя от прямого солнечного излучения и атмосферных осадков для умеренного климата по ГОСТ 15150-69.

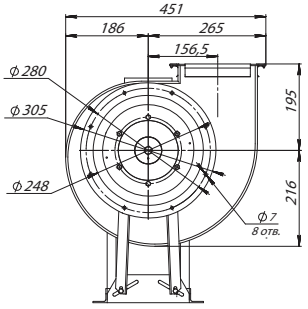


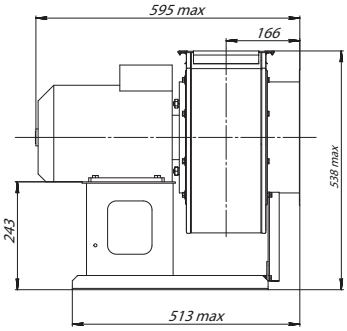


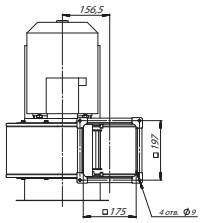


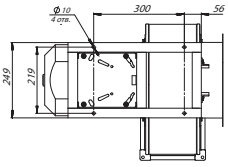

# ВР 86-77-3,15

## ПРЕИМУЩЕСТВА

Низкое давление.
Направление вращения — правое и левое.
Встроенные в обмотки электродвигателя термодатчики.
Корпус из оцинкованной стали.

## ПРИМЕНЕНИЕ

Радиальные вентиляторы общего назначения применяются в стационарных системах вентиляции, кондиционирования, воздушного отопления, технологических установках и т.д.
Они предназначены для перемещения невзрывоопасной газовой среды с температурой не выше 80 °С — для обычного исполнения (до 200 °С — для теплостойкого исполнения Ж2), содержащей твердые примеси не более 0,1 г/м$^3$, не содержащей липких веществ и волокнистых материалов.

## КОНСТРУКЦИЯ

Вентиляторы серии ВР 86-77 представляют собой радиальные вентиляторы одностороннего всасывания с рабочими лопатками, загнутыми назад. Направление вращения — правое и левое. Корпус вентилятора изготовлен из оцинкованной стали. Привод — трехфазный асинхронный электродвигатель. Для защиты от перегрева вентиляторы серии ВР 86-77 снабжены встроенными термодатчиками с выводами для подсоединения устройства защиты двигателя.

## ГАРАНТИЙНЫЙ СРОК ЭКСПЛУАТАЦИИ - 18 МЕСЯЦЕВ

## ТЕХНИЧЕСКИЕ ХАРАКТЕРИСТИКИ

| Индекс вентилятора | Исполнения | Относит. Диаметр рабочего колеса | Частота вращения | Мощность | Напряжение/ Частота | Фазность | Ток | IP | Производительность | Полное давление | Масса | Вставки гибкие | Виброизоляторы |
|---|---|---|---|---|---|---|---|---|---|---|---|---|---|
| | Инд. | D/Dn | об/мин | кВт | В/50Гц | ~ | А | | тыс. м$^3$/час | Па | кг | | |
| ВР-86-77-3,15 | О\Н; Ж2; К1; К1Ж2; В1; В1Ж2; В2; ВК1; ВК1Ж2 | 0,9 | 1500 | 0,18* | 380 | 3 | 0,6 | IP54 | 0,76-1,82 | 185-110 | 30 | Ø315 В.00.05; 221х221 Н.00.07 | ДО-39 |
| | | | | 0,25 | 380 | 3 | 0,8 | IP54 | 1,1-2,15 | 375-148 | 30 | | |
| | | 0,95 | 1500 | 0,18* | 380 | 3 | 0,6 | IP54 | 0,76-1,85 | 240-140 | 30 | | |
| | | | | 0,25 | 380 | 3 | 0,8 | IP54 | 1,0-2,3 | 400-180 | 30 | | |
| | | 1,05 | 1500 | 0,25 | 380 | 3 | 0,8 | IP54 | 0,9-1,9 | 320-190 | 30 | | |
| | | | 3000 | 2,2 | 380 | 3 | 4,6 | IP54 | 1,7-4,0 | 1350-880 | 40 | | |
| | | 1,1 | 1500 | 0,37 | 380 | 3 | 1,2 | IP54 | 0,9-1,95 | 370-210 | 30 | | |
| | | | 3000 | 2,2 | 380 | 3 | 4,6 | IP54 | 1,7-4,1 | 1650-1070 | 40 | | |

## АКСЕССУАРЫ

Реле защиты

Стр. 368

Частотный регулятор скорости

Стр. 364

Щит управления

Стр. 404

Гибкие вставки

Стр. 347

Виброизоляторы

Стр. 346

Трубчатый глушитель

Стр. 262

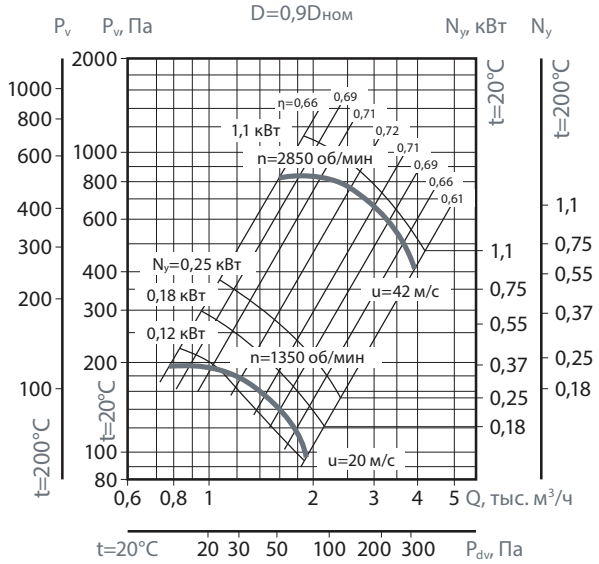


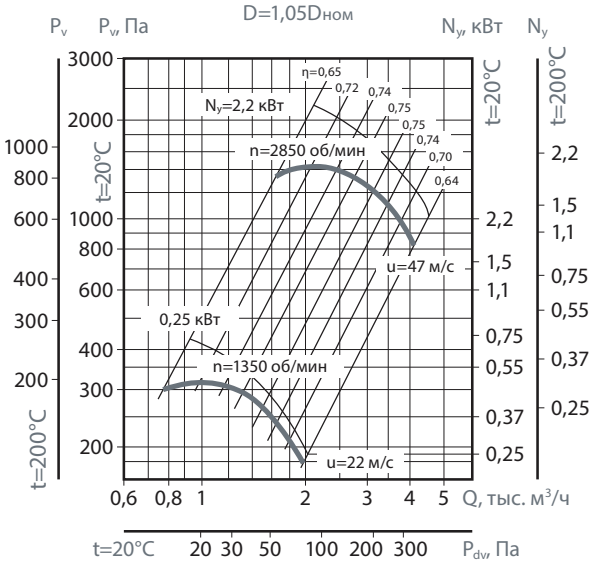


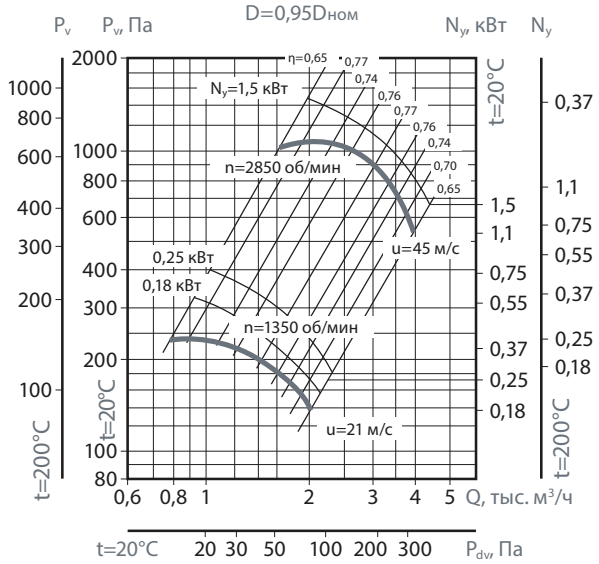


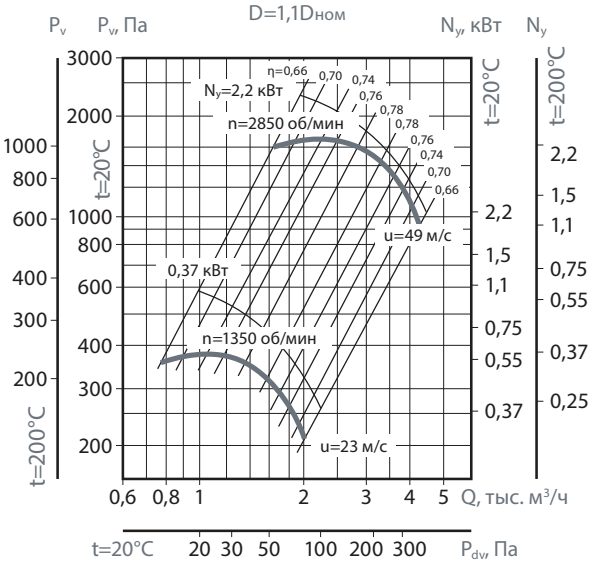


### ВР 86-77-3,15

| об/мин | | Октавные полосы частот, Гц | | | | | | | | |
|---|---|---|---|---|---|---|---|---|---|---|
| | | Общ. | 63 | 125 | 250 | 500 | 1k | 2k | 4k | 8k |
| 1350 | LpA, дБ(А) | 74 | 65 | 68 | 76 | 69 | 67 | 65 | 57 | 48 |
| 2750 | LpA, дБ(А) | 92 | 78 | 81 | 84 | 92 | 85 | 83 | 81 | 73 |

### КОНСТРУКТИВНОЕ ИСПОЛНЕНИЕ

По ГОСТ 5976-90. Изготавливаются по ТУ 4861-020-15185548-04.

### УСЛОВИЯ ЭКСПЛУАТАЦИИ

Температура окружающей среды от - 40 °С до максимальной темпеатуры характерной для каждого типоразмера и исполнеия вентилятора.

Категория размещения: вторая - в условиях умеренного климата; первая - при защите электродвигателя от прямого солнечного излучения и атмосферных осадков для умеренного климата по ГОСТ 15150-69.

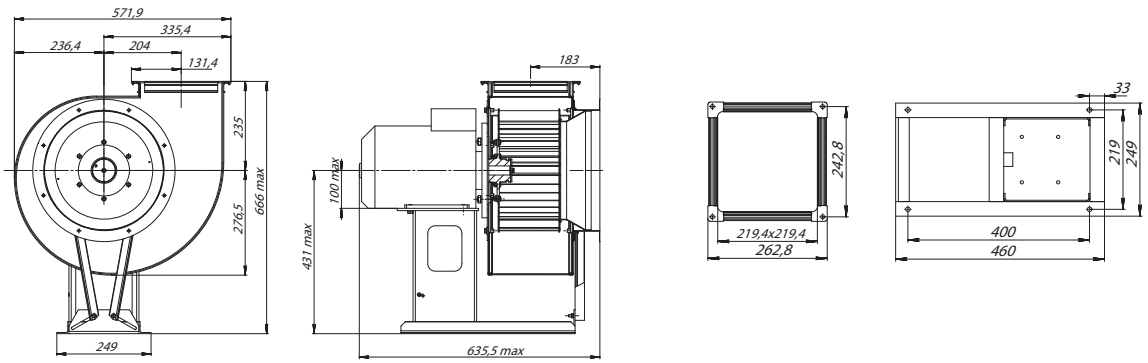

# ВР 86-77-4,0

## ПРЕИМУЩЕСТВА

Низкое давление.
Направление вращения — правое и левое.
Встроенные в обмотки электродвигателя термодатчики.
Корпус из оцинкованной стали.

## ПРИМЕНЕНИЕ

Радиальные вентиляторы общего назначения применяются в стационарных системах вентиляции, кондиционирования, воздушного отопления, технологических установках и т.д.
Они предназначены для перемещения невзрывоопасной газовой среды с температурой не выше 80 °С — для обычного исполнения (до 200 °С — для теплостойкого исполнения Ж2), содержащей твердые примеси не более 0,1 г/м$^3$, не содержащей липких веществ и волокнистых материалов.

## КОНСТРУКЦИЯ

Вентиляторы серии ВР 86-77 представляют собой радиальные вентиляторы одностороннего всасывания с рабочими лопатками, загнутыми назад. Направление вращения — правое и левое. Корпус вентилятора изготовлен из оцинкованной стали. Привод — трехфазный асинхронный электродвигатель. Для защиты от перегрева вентиляторы серии ВР 86-77 снабжены встроенными термодатчиками с выводами для подсоединения устройства защиты двигателя.

## ГАРАНТИЙНЫЙ СРОК ЭКСПЛУАТАЦИИ - 18 МЕСЯЦЕВ

## ТЕХНИЧЕСКИЕ ХАРАКТЕРИСТИКИ

| Индекс вентилятора | Исполнения | Относит. Диаметр рабочего колеса | Частота вращения | Мощность | Напряжение/ Частота | Фазность | Ток | IP | Производительность | Полное давление | Масса | Вставки гибкие | Виброизоляторы |
|---|---|---|---|---|---|---|---|---|---|---|---|---|---|
| | Инд. | D/Dn | об/мин | кВт | В/50Гц | ~ | А | | тыс. м$^3$/час | Па | кг | | |
| ВР-86-77-4,0 | О\Н; Ж2; К1; К1Ж2; В1; В1Ж2; В2; ВК1; ВК1Ж2 | 0,9 | 1500 | 0,55 | 380 | 3 | 1,4 | IP54 | 1,95-4,0 | 340-190 | 52 | Ø 400 В.00.08; 280х280 Н.00.08 | ДО-41 |
| | | 0,95 | 1500 | 0,55 | 380 | 3 | 1,4 | IP54 | 2,0-4,0 | 430-250 | 52,2 | | |
| | | 1,05 | 1500 | 0,75 | 380 | 3 | 2,0 | IP54 | 2,0-3,9 | 560-390 | 51,5 | | |
| | | | | 1,1 | 380 | 3 | 2,7 | IP54 | 2,0-4,2 | 560-330 | 54,8 | | |
| | | | 3000 | 7,5 | 380 | 3 | 15,0 | IP54 | 4,1-8,8 | 2350-1500 | 89,9 | | |
| | | 1,1 | 1000 | 0,37 | 380 | 3 | 1,2 | IP54 | 1,3-2,7 | 270-180 | 51,6 | | |
| | | | 1500 | 1,1 | 380 | 3 | 2,7 | IP54 | 2,1-4,2 | 670-440 | 54,5 | | |
| | | | 3000 | 7,5 | 380 | 3 | 15,0 | IP54 | 4,2-8,8 | 2850-1800 | 89,8 | | |

## АКСЕССУАРЫ

Реле защиты

Стр. 368

Частотный регулятор скорости

Стр. 364

Щит управления

Стр. 404

Гибкие вставки

Стр. 347

Виброизоляторы

Стр. 346

Трубчатый глушитель

Стр. 262

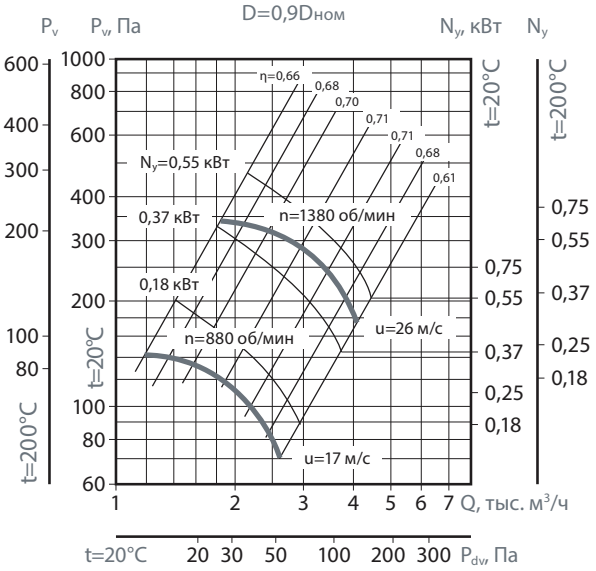


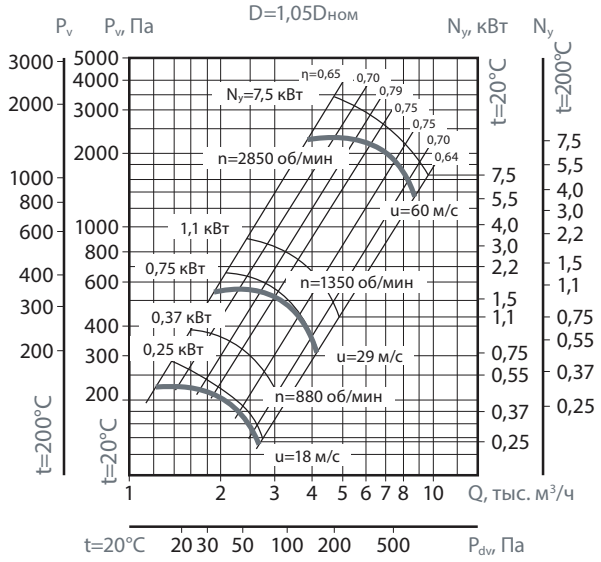


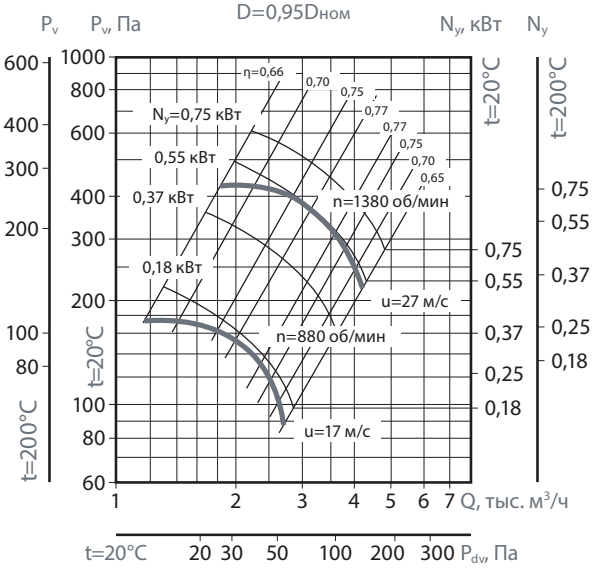


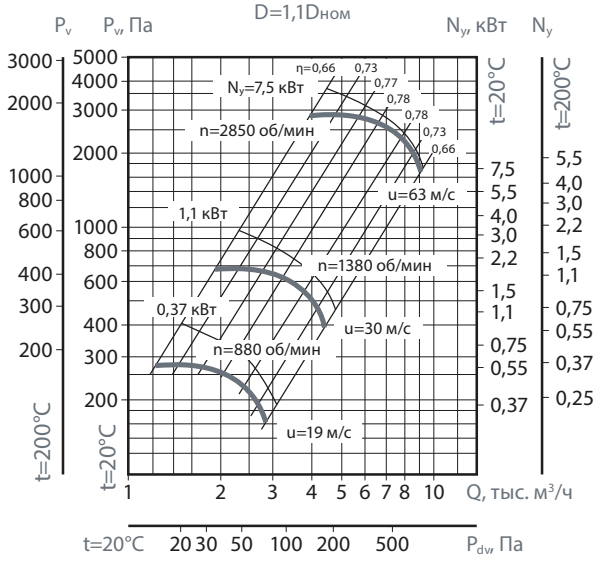


## ВР 86-77-4,0

| об/мин | | Октавные полосы частот, Гц | | | | | | | | |
|---|---|---|---|---|---|---|---|---|---|---|
| | | Общ. | 63 | 125 | 250 | 500 | 1k | 2k | 4k | 8k |
| 880 | LpA, дБ(А) | 73 | 65 | 68 | 76 | 69 | 67 | 65 | 57 | 46 |
| 1380 | LpA, дБ(А) | 82 | 74 | 77 | 85 | 78 | 76 | 74 | 66 | 57 |
| 2850 | LpA, дБ(А) | 101 | 87 | 90 | 93 | 101 | 94 | 92 | 90 | 82 |

## КОНСТРУКТИВНОЕ ИСПОЛНЕНИЕ

По ГОСТ 5976-90. Изготавливаются по ТУ 4861-020-15185548-04.

## УСЛОВИЯ ЭКСПЛУАТАЦИИ

Температура окружающей среды от - 40 °С до максимальной темпеатуры характерной для каждого типоразмера и исполнеия вентилятора.

Категория размещения: вторая - в условиях умеренного климата; первая - при защите электродвигателя от прямого солнечного излучения и атмосферных осадков для умеренного климата по ГОСТ 15150-69.

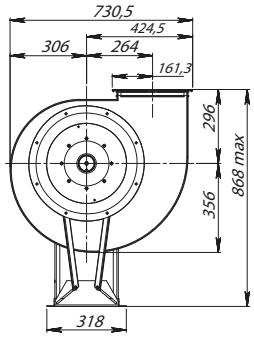


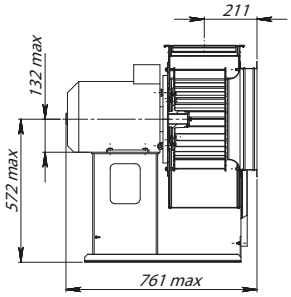


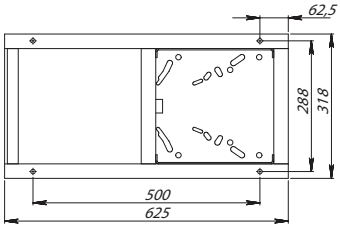


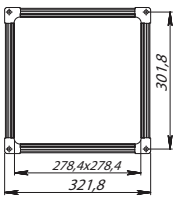

# ВР 86-77-5,0

## ПРЕИМУЩЕСТВА

Низкое давление.
Направление вращения — правое и левое.
Встроенные в обмотки электродвигателя термодатчики.
Корпус из оцинкованной стали.

## ПРИМЕНЕНИЕ

Радиальные вентиляторы общего назначения применяются в стационарных системах вентиляции, кондиционирования, воздушного отопления, технологических установках и т.д.
Они предназначены для перемещения невзрывоопасной газовой среды с температурой не выше 80 °С — для обычного исполнения (до 200 °С — для теплостойкого исполнения Ж2), содержащей твердые примеси не более 0,1 г/м$^3$, не содержащей липких веществ и волокнистых материалов.

## КОНСТРУКЦИЯ

Вентиляторы серии ВР 86-77 представляют собой радиальные вентиляторы одностороннего всасывания с рабочими лопатками, загнутыми назад. Направление вращения — правое и левое. Корпус вентилятора изготовлен из оцинкованной стали. Привод — трехфазный асинхронный электродвигатель. Для защиты от перегрева вентиляторы серии ВР 86-77 снабжены встроенными термодатчиками с выводами для подсоединения устройства защиты двигателя. По ГОСТ 5976-90. Изготавливаются по ТУ 4861-020-15185548-04.

## ГАРАНТИЙНЫЙ СРОК ЭКСПЛУАТАЦИИ - 18 МЕСЯЦЕВ

## ТЕХНИЧЕСКИЕ ХАРАКТЕРИСТИКИ

| Индекс вентилятора | Исполнения | Относит. Диаметр рабочего колеса | Частота вращения | Мощность | Напряжение/ Частота | Фазность | Ток | IP | Производительность | Полное давление | Масса | Вставки гибкие | Виброизоляторы |
|---|---|---|---|---|---|---|---|---|---|---|---|---|---|
| | Инд. | D/Dn | об/мин | кВт | В/50Гц | ~ | А | | тыс. м$^3$/час | Па | кг | | |
| ВР-86-77-5,0 | О\Н; Ж2; К1; К1Ж2; В1; В1Ж2; В2; ВК1; ВК1Ж2 | 1 | 1000 | 0,55 | 380 | 3 | 1,4 | IP54 | 2,75-4,1 | 340-315 | 92 | Ø 500 В.00.09; 350х350 Н.00.11 | ДО-41 |
| | | | | 0,75 | 380 | 3 | 2,3 | IP54 | 2,75-5,6 | 340-215 | 95 | | |
| | | | 1500 | 2,2 | 380 | 3 | 5,2 | IP54 | 4,3-8,6 | 810-500 | 107 | | |
| | | 0,9 | 1000 | 0,55 | 380 | 3 | 1,4 | IP54 | 2,4-5,3 | 230-140 | 91 | | |
| | | | 1500 | 1,5 | 380 | 3 | 3,6 | IP54 | 3,6-8,2 | 550-340 | 95 | | |
| | | 0,95 | 1000 | 0,55 | 380 | 3 | 1,4 | IP54 | 2,8-5,6 | 280-170 | 92 | | |
| | | | 1500 | 1,5 | 380 | 3 | 3,6 | IP54 | 4,5-5,3 | 700-680 | 96 | | |
| | | | | 2,2 | 380 | 3 | 5,2 | IP54 | 4,5-8,7 | 700-400 | 101 | | |
| | | 1,05 | 1000 | 0,75 | 380 | 3 | 2,3 | IP54 | 2,7-5,6 | 370-270 | 95 | | |
| | | | 1500 | 3,0 | 380 | 3 | 7,3 | IP54 | 4,2-8,5 | 880-620 | 107 | | |
| | | 1,1 | 1000 | 1,1 | 380 | 3 | 3,2 | IP54 | 3,0-5,7 | 460-315 | 97 | | |
| | | | 1500 | 3,0 | 380 | 3 | 7,3 | IP54 | 4,6-8,8 | 1100-730 | 107 | | |

## АКСЕССУАРЫ

Реле защиты

Стр. 368

Частотный регулятор скорости

Стр. 364

Щит управления

Стр. 404

Гибкие вставки

Стр. 347

Виброизоляторы

Стр. 346

Трубчатый глушитель

Стр. 262

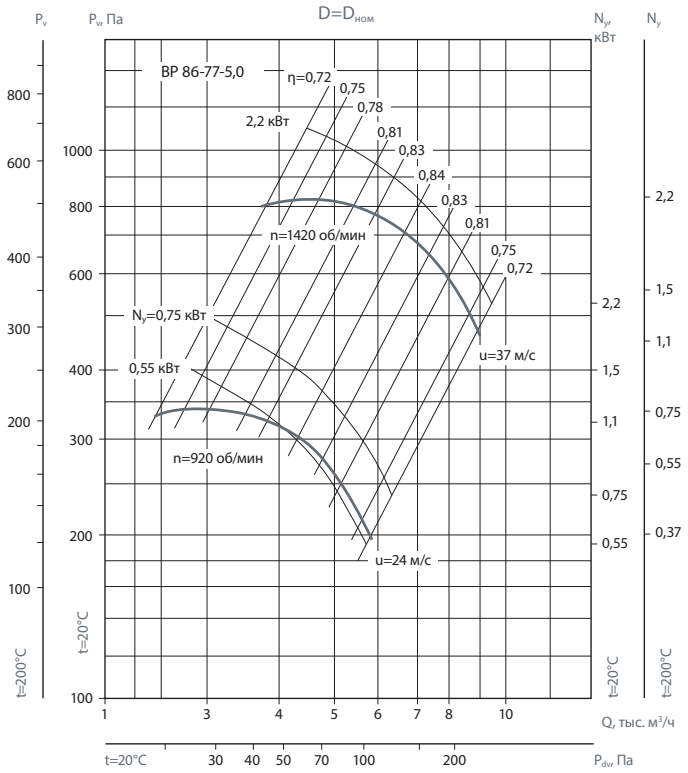


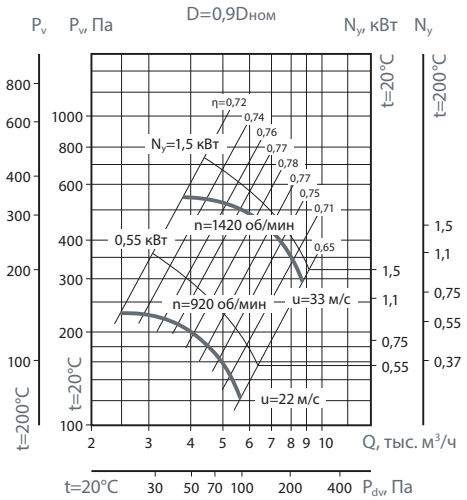


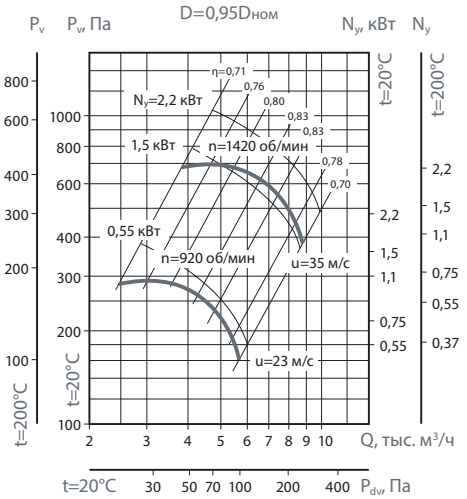


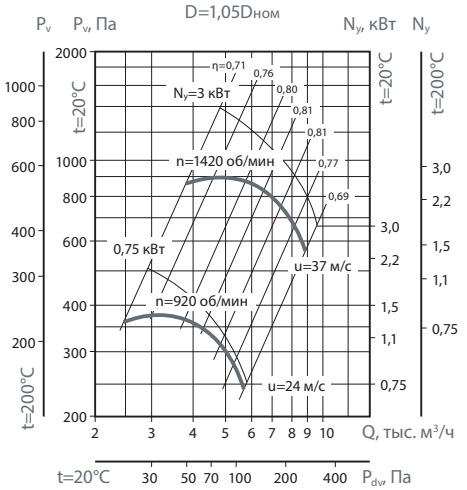


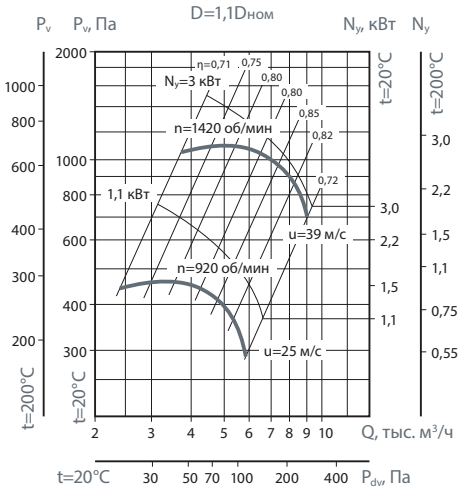


## BP 86-77-5,0

| об/мин | | Октавные полосы частот, Гц | | | | | | | | |
|---|---|---|---|---|---|---|---|---|---|---|
| | | Общ. | 63 | 125 | 250 | 500 | 1k | 2k | 4k | 8k |
| 920 | LpA, дБ(A) | 78 | 70 | 73 | 81 | 74 | 72 | 70 | 62 | 53 |
| 1420 | LpA, дБ(A) | 89 | 81 | 84 | 92 | 85 | 83 | 81 | 73 | 64 |

## УСЛОВИЯ ЭКСПЛУАТАЦИИ

Температура окружающей среды от - 40 °C до максимальной темпеатуры характерной для каждого типоразмера и исполнеия вентилятора.

Категория размещения: вторая - в условиях умеренного климата; первая - при защите электродвигателя от прямого солнечного излучения и атмосферных осадков для умеренного климата по ГОСТ 15150-69.

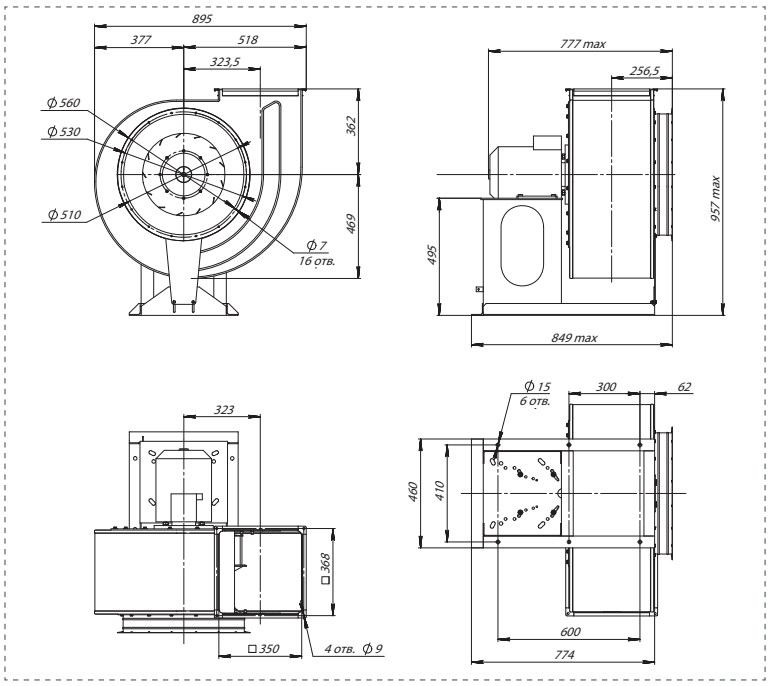

# ВР 86-77-6,3

## ПРЕИМУЩЕСТВА

Низкое давление.
Направление вращения — правое и левое.
Встроенные в обмотки электродвигателя термодатчики.
Корпус из оцинкованной стали.

## ПРИМЕНЕНИЕ

Радиальные вентиляторы общего назначения применяются в стационарных системах вентиляции, кондиционирования, воздушного отопления, технологических установках и т.д.
Они предназначены для перемещения невзрывоопасной газовой среды с температурой не выше 80 °С — для обычного исполнения (до 200 °С — для теплостойкого исполнения Ж2), содержащей твердые примеси не более 0,1 г/м$^3$, не содержащей липких веществ и волокнистых материалов.

## КОНСТРУКЦИЯ

Вентиляторы серии ВР 86-77 представляют собой радиальные вентиляторы одностороннего всасывания с рабочими лопатками, загнутыми назад. Направление вращения — правое и левое. Корпус вентилятора изготовлен из оцинкованной стали. Привод — трехфазный асинхронный электродвигатель. Для защиты от перегрева вентиляторы серии ВР 86-77 снабжены встроенными термодатчиками с выводами для подсоединения устройства защиты двигателя. По ГОСТ 5976-90. Изготавливаются по ТУ 4861-020-15185548-04.

**ГАРАНТИЙНЫЙ СРОК ЭКСПЛУАТАЦИИ - 18 МЕСЯЦЕВ**

## ТЕХНИЧЕСКИЕ ХАРАКТЕРИСТИКИ

| Индекс вентилятора | Исполнения | Относит. Диаметр рабочего колеса | Частота вращения | Мощность | Напряжение/ Частота | Фазность | Ток | IP | Производительность | Полное давление | Масса | Вставки гибкие | Виброизоляторы |
|---|---|---|---|---|---|---|---|---|---|---|---|---|---|
| | Инд. | D/Dn | об/мин | кВт | В/50Гц | ~- | А | | тыс. м$^3$/час | Па | кг | | |
| ВР-86-77-6,3 | О\Н; Ж2; К1; К1Ж2; В1; В1Ж2; В2; ВК1; ВК1Ж2 | 1 | 1000 | 2,2 | 380 | 3 | 5,8 | IP54 | 5,6-11,3 | 560-350 | 162 | Ø 630 В.00.12; 440х440 Н.00.15 | ДО-41 |
| | | | 1500 | 5,5 | 380 | 3 | 11,3 | IP54 | 8,6-12,0 | 1320-1250 | 179 | | |
| | | | | 7,5 | 380 | 3 | 15,6 | IP54 | 8,6-17,5 | 1320-800 | 200 | | |
| | | 0,9 | 1000 | 1,5 | 380 | 3 | 4,5 | IP54 | 4,7-11,0 | 380-230 | 148 | | |
| | | | 1500 | 4,0 | 380 | 3 | 8,95 | IP54 | 7,5-12,3 | 885-780 | 160 | | |
| | | | | 5,5 | 380 | 3 | 11,3 | IP54 | 7,5-17,0 | 885-530 | 178 | | |
| | | 0,95 | 1000 | 1,5 | 380 | 3 | 4,5 | IP54 | 5,8-8,6 | 470-430 | 149 | | |
| | | | | 2,2 | 380 | 3 | 5,8 | IP54 | 5,8-11,5 | 470-280 | 161 | | |
| | | | 1500 | 5,5 | 380 | 3 | 11,3 | IP54 | 7,5-17,5 | 1130-670 | 178 | | |
| | | 1,05 | 1000 | 2,2 | 380 | 3 | 5,8 | IP54 | 5,4-11,5 | 610-400 | 163 | | |
| | | | 1500 | 7,5 | 380 | 3 | 15,6 | IP54 | 8,3-17,5 | 1430-940 | 201 | | |
| | | 1,1 | 1000 | 3,0 | 380 | 3 | 7,0 | IP54 | 6,2-11,5 | 750-530 | 180 | | |
| | | | 1500 | 11,0 | 380 | 3 | 22,0 | IP54 | 9,2-17,8 | 1750-1200 | 201 | | |

## АКСЕССУАРЫ

Реле защиты

Стр. 368

Частотный регулятор скорости

Стр. 364

Щит управления

Стр. 404

Гибкие вставки

Стр. 347

Виброизоляторы

Стр. 346

Трубчатый глушитель

Стр. 262

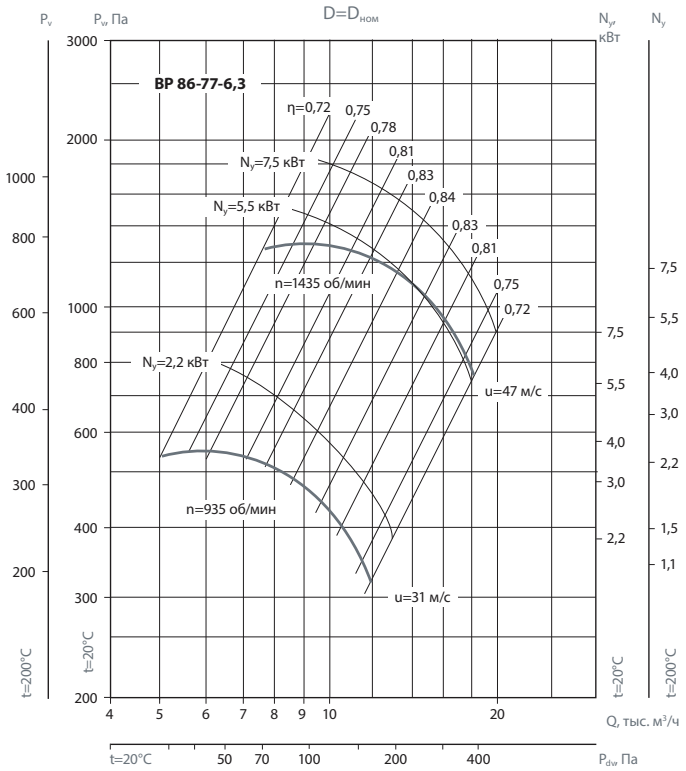


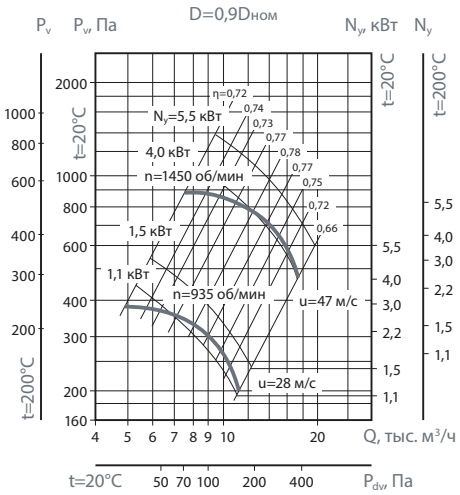


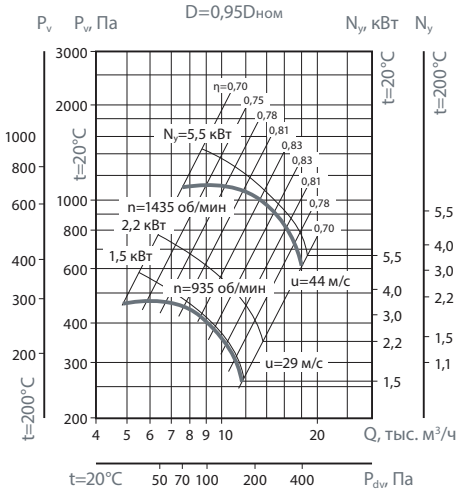


## BP 86-77-6,3

| об/мин | | Октавные полосы частот, Гц | | | | | | | | |
|---|---|---|---|---|---|---|---|---|---|---|
| | | Общ. | 63 | 125 | 250 | 500 | 1k | 2k | 4k | 8k |
| 920 | LpA, дБ(A) | 86 | 78 | 81 | 89 | 82 | 80 | 73 | 70 | 61 |
| 1420 | LpA, дБ(A) | 97 | 89 | 92 | 100 | 93 | 91 | 89 | 81 | 72 |

## УСЛОВИЯ ЭКСПЛУАТАЦИИ

Температура окружающей среды от - 40 °C до максимальной темпеатуры характерной для каждого типоразмера и исполнеия вентилятора.

Категория размещения: вторая - в условиях умеренного климата; первая - при защите электродвигателя от прямого солнечного излучения и атмосферных осадков для умеренного климата по ГОСТ 15150-69.

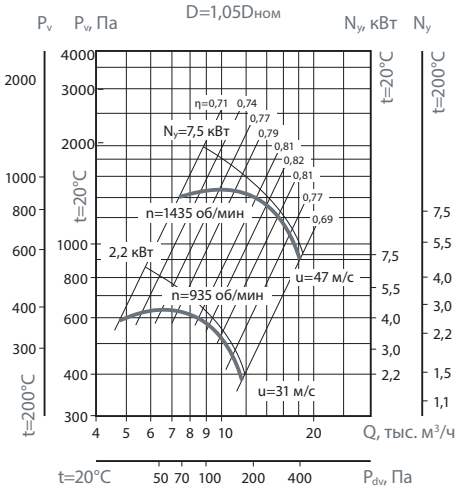


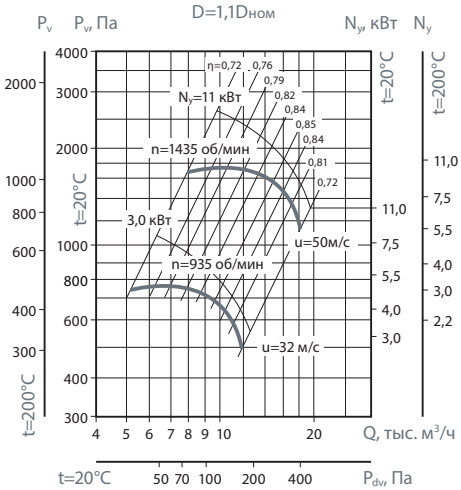


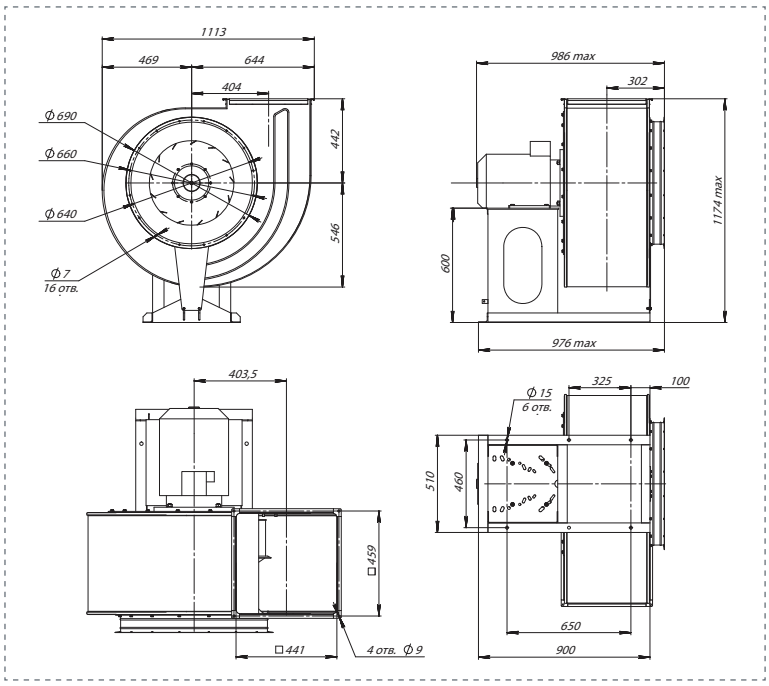

# ВР 86-77-8,0

## ПРЕИМУЩЕСТВА

Низкое давление.
Направление вращения — правое и левое.
Встроенные в обмотки электродвигателя термодатчики.
Корпус из оцинкованной стали.

## ПРИМЕНЕНИЕ

Радиальные вентиляторы общего назначения применяются в стационарных системах вентиляции, кондиционирования, воздушного отопления, технологических установках и т.д.
Они предназначены для перемещения невзрывоопасной газовой среды с температурой не выше 80 °С — для обычного исполнения (до 200 °С — для теплостойкого исполнения Ж2), содержащей твердые примеси не более 0,1 г/м$^3$, не содержащей липких веществ и волокнистых материалов.

## КОНСТРУКЦИЯ

Вентиляторы серии ВР 86-77 представляют собой радиальные вентиляторы одностороннего всасывания с рабочими лопатками, загнутыми назад. Направление вращения — правое и левое. Корпус вентилятора изготовлен из оцинкованной стали. Привод — трехфазный асинхронный электродвигатель. Для защиты от перегрева вентиляторы серии ВР 86-77 снабжены встроенными термодатчиками с выводами для подсоединения устройства защиты двигателя. По ГОСТ 5976-90. Изготавливаются по ТУ 4861-020-15185548-04.

## ГАРАНТИЙНЫЙ СРОК ЭКСПЛУАТАЦИИ - 18 МЕСЯЦЕВ

## ТЕХНИЧЕСКИЕ ХАРАКТЕРИСТИКИ

| Индекс вентилятора | Исполнения | Относит. Диаметр рабочего колеса | Частота вращения | Мощность | Напряжение/ Частота | Фазность | Ток | IP | Производительность | Полное давление | Масса | Вставки гибкие | Виброизоляторы |
|---|---|---|---|---|---|---|---|---|---|---|---|---|---|
| | Инд. | D/Dn | об/мин | кВт | В/50Гц | ~ | А | | тыс. м$^3$/час | Па | кг | | |
| ВР-86-77-8,0 | О\Н; Ж2; К1; К1Ж2; В1; В1Ж2; В2; ВК1; ВК1Ж2 | 1 | 1000 | 5,5 | 380 | 3 | 12,0 | IP54 | 12,0-17,0 | 950-880 | 277 | Ø800 В.00.14; 488х671 Н.00.17 | ДО-43 |
| | | | | 7,5 | 380 | 3 | 17,5 | IP54 | 12,0-23,0 | 950-580 | 293 | | |
| | | | 1500 | 18,5 | 380 | 3 | 35,0 | IP54 | 8,0-35,0 | 2100-1000 | 312 | | |
| | | | | 22,0 | 380 | 3 | 42,0 | IP54 | 8,0-36,0 | 2380-1380 | 338 | | |
| | | 0,9 | 1000 | 4,0 | 380 | 3 | 9,0 | IP54 | 9,5-17,0 | 640-570 | 257 | | |
| | | | | 5,5 | 380 | 3 | 12,0 | IP54 | 9,5-23,0 | 640-380 | 277 | | |
| | | | 1500 | 11,0 | 380 | 3 | 22,0 | IP54 | 5,8-25,5 | 1930-1130 | 312 | | |
| | | | | 15,0 | 380 | 3 | 29,0 | IP54 | 5,8-26,2 | 1930-1130 | 322 | | |
| | | 0,95 | 1000 | 5,5 | 380 | 3 | 12,0 | IP54 | 12,5-23,0 | 800-470 | 277 | | |
| | | | 1500 | 18,5 | 380 | 3 | 35,0 | IP54 | 6,85-31,0 | 2150-1245 | 312 | | |
| | | 1,05 | 1000 | 7,5 | 380 | 3 | 17,5 | IP54 | 11,0-24,0 | 1020-720 | 293 | | |
| | | | 1500 | 22,0 | 380 | 3 | 42,0 | IP54 | 9,26-40,5 | 2500-1200 | 382 | | |
| | | 1,1 | 1000 | 11,0 | 380 | 3 | 23,0 | IP54 | 13,0-24,0 | 1280-900 | 337 | | |
| | | | 1500 | 30,0 | 380 | 3 | 56,0 | IP54 | 10,6-46,6 | 2880-1670 | 373 | | |

## ПРИМЕЧАНИЕ

Вентиляторы с двигателями 4х1000 исполнений В1, ВК1, В1Ж2 не могут быть изготовлены по конструктивным ограничениям.

## АКСЕССУАРЫ

Реле защиты

Стр. 368

Частотный регулятор скорости

Стр. 364

Щит управления

Стр. 404

Гибкие вставки

Стр. 347

Виброизоляторы

Стр. 346

Трубчатый глушитель

Стр. 262

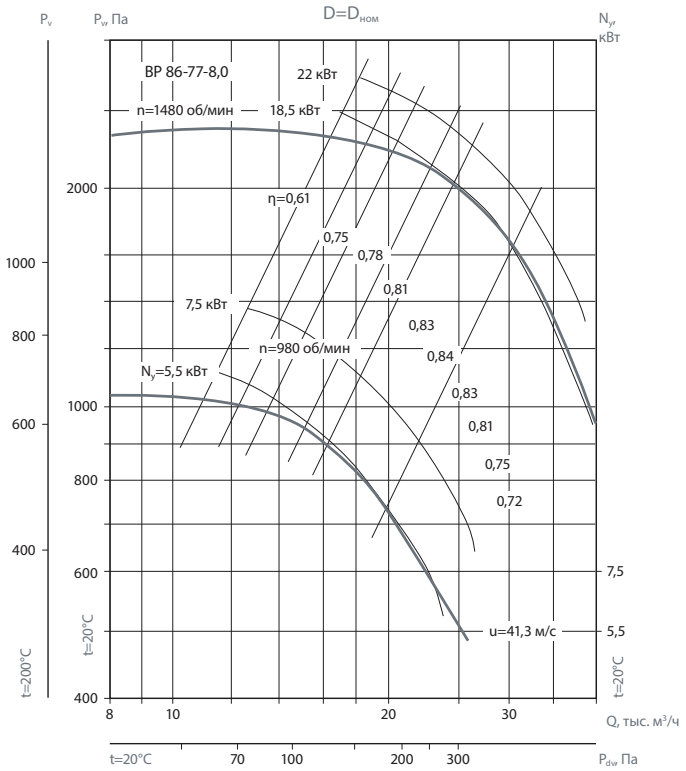


## ВР 86-77-8,0

| об/мин | | Октавные полосы частот, Гц | | | | | | | | |
|---|---|---|---|---|---|---|---|---|---|---|
| | | Общ. | 63 | 125 | 250 | 500 | 1k | 2k | 4k | 8k |
| 960 | LpA, дБ(А) | 96 | 88 | 91 | 99 | 92 | 90 | 88 | 80 | 71 |
| 1435 | LpA, дБ(А) | 107 | 99 | 102 | 110 | 103 | 101 | 104 | 91 | 82 |

## УСЛОВИЯ ЭКСПЛУАТАЦИИ

Температура окружающей среды от - 40 °С до максимальной темпеатуры характерной для каждого типоразмера и исполнеия вентилятора.

Категория размещения: вторая - в условиях умеренного климата; первая - при защите электродвигателя от прямого солнечного излучения и атмосферных осадков для умеренного климата по ГОСТ 15150-69.

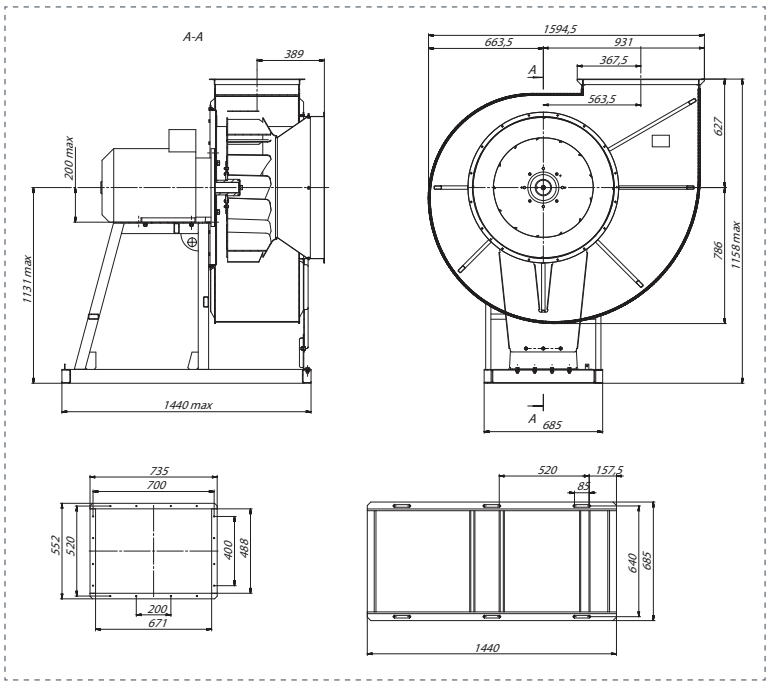


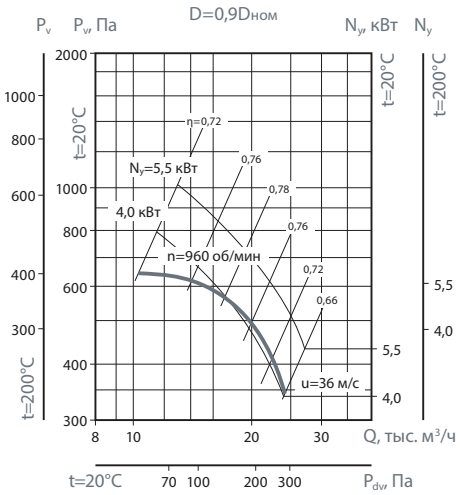


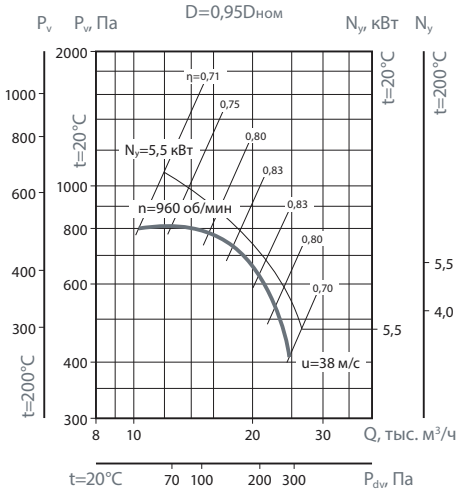


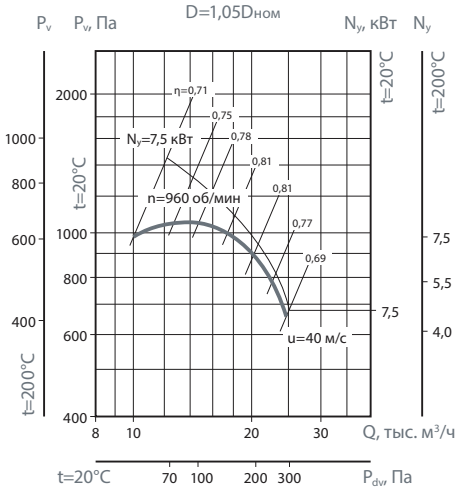


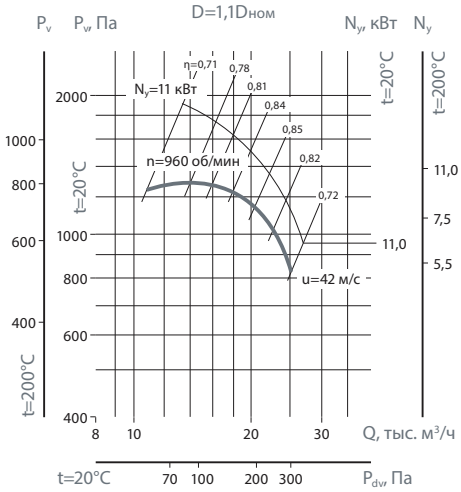

# ВР 86-77-10,0

## ПРЕИМУЩЕСТВА

Низкое давление.
Направление вращения — правое и левое.
Встроенные в обмотки электродвигателя термодатчики.
Корпус из оцинкованной стали.

## ПРИМЕНЕНИЕ

Они предназначены для перемещения невзрывоопасной газовой среды с температурой не выше 80 °С — для обычного исполнения (до 200 °С — для теплостойкого исполнения Ж2), содержащей твердые примеси не более 0,1 г/м$^3$, не содержащей липких веществ и волокнистых материалов.

## КОНСТРУКЦИЯ

Вентиляторы серии ВР 86-77 представляют собой радиальные вентиляторы одностороннего всасывания с рабочими лопатками, загнутыми назад. Направление вращения — правое и левое. Корпус вентилятора изготовлен из оцинкованной стали. Привод — трехфазный асинхронный электродвигатель. Для защиты от перегрева вентиляторы серии ВР 86-77 снабжены встроенными термодатчиками с выводами для подсоединения устройства защиты двигателя. По ГОСТ 5976-90. Изготавливаются по ТУ 4861-020-15185548-04.

## ГАРАНТИЙНЫЙ СРОК ЭКСПЛУАТАЦИИ - 18 МЕСЯЦЕВ

## ТЕХНИЧЕСКИЕ ХАРАКТЕРИСТИКИ

| Индекс вентилятора | Исполнения | Относит. Диаметр рабочего колеса | Частота вращения | Мощность | Напряжение/ Частота | Фазность | Ток | IP | Производительность | Полное давление | Масса | Вставки гибкие | Виброизоляторы |
|---|---|---|---|---|---|---|---|---|---|---|---|---|---|
| | Инд. | D/Dn | об/мин | кВт | В/50Гц | ~ | А | | тыс. м$^3$/час | Па | кг | | |
| ВР-86-77-10,0 | О\Н; Ж2; К1; К1Ж2; В1; В1Ж2; В2; ВК1; ВК1Ж2 | 1 | 750 | 7,5 | 380 | 3 | 18,0 | IP54 | 15,0-28,0 | 820-660 | 600 | Ø1010 В.00.15; 826х621 Н.00.19 | ДО-43 |
| | | | | 11,0 | 380 | 3 | 26,0 | IP54 | 15,0-30,5 | 820-610 | 620 | | |
| | | | 1000 | 15,0 | 380 | 3 | 29,0 | IP54 | 20,5-25,0 | 1480-1580 | 655 | | |
| | | | | 18,5 | 380 | 3 | 35,0 | IP54 | 20,5-39,0 | 1480-1200 | 680 | | |
| | | | | 22,0 | 380 | 3 | 42,0 | IP54 | 20,5-41,0 | 1480-1120 | 695 | | |
| | | 0,9 | 750 | 4,0 | 380 | 3 | 9,6 | IP54 | 12,0-22,0 | 670-450 | 565 | | |
| | | | | 5,5 | 380 | 3 | 13,0 | IP54 | 14,0-24,8 | 1100-600 | 575 | | |
| | | | 1000 | 7,5 | 380 | 3 | 15,6 | IP54 | 15,0-22,0 | 1200-1050 | 578 | | |
| | | | | 11,0 | 380 | 3 | 22,0 | IP54 | 15,0-30,0 | 1200-800 | 612 | | |
| | | 0,95 | 750 | 5,5 | 380 | 3 | 13,0 | IP54 | 14,0-26,0 | 750-500 | 575 | | |
| | | | | 7,5 | 380 | 3 | 18,0 | IP54 | 13,0-26,0 | 740-550 | 578 | | |
| | | | 1000 | 11,0 | 380 | 3 | 22,0 | IP54 | 17,0-34,0 | 1400-900 | 612 | | |
| | | | | 15,0 | 380 | 3 | 29,0 | IP54 | 17,5-34,0 | 1330-1080 | 627 | | |
| | | 1,05 | 750 | 7,5 | 380 | 3 | 18,0 | IP54 | 17,0-32,0 | 900-720 | 578 | | |
| | | | | 11,0 | 380 | 3 | 26,0 | IP54 | 17,0-35,0 | 900-610 | 612 | | |
| | | | 1000 | 18,5 | 380 | 3 | 35,0 | IP54 | 23,0-44,0 | 1600-1150 | 680 | | |
| | | | | 22,0 | 380 | 3 | 42,0 | IP54 | 23,5-45,0 | 1630-1320 | 738 | | |
| | | 1,1 | 750 | 11,0 | 380 | 3 | 26,0 | IP54 | 22,0-40,0 | 1000-650 | 622 | | |
| | | | | 15,0 | 380 | 3 | 35,0 | IP54 | 20,0-40,5 | 990-730 | 652 | | |
| | | | 1000 | 22,0 | 380 | 3 | 42,0 | IP54 | 27,0-49,0 | 1700-1250 | 738 | | |
| | | | | 30,0 | 380 | 3 | 56,0 | IP54 | 27,3-51,9 | 1790-1450 | 763 | | |

## ПРИМЕЧАНИЕ

Вентиляторы с двигателями 4х750, 5,5х750, 7,5х1000 всех исполнений не могут быть изготовлены по конструктивным ограничениям.

## АКСЕССУАРЫ

Реле защиты

Стр. 368

Частотный регулятор скорости

Стр. 364

Щит управления

Стр. 404

Гибкие вставки

Стр. 347

Виброизоляторы

Стр. 346

Трубчатый глушитель

Стр. 262

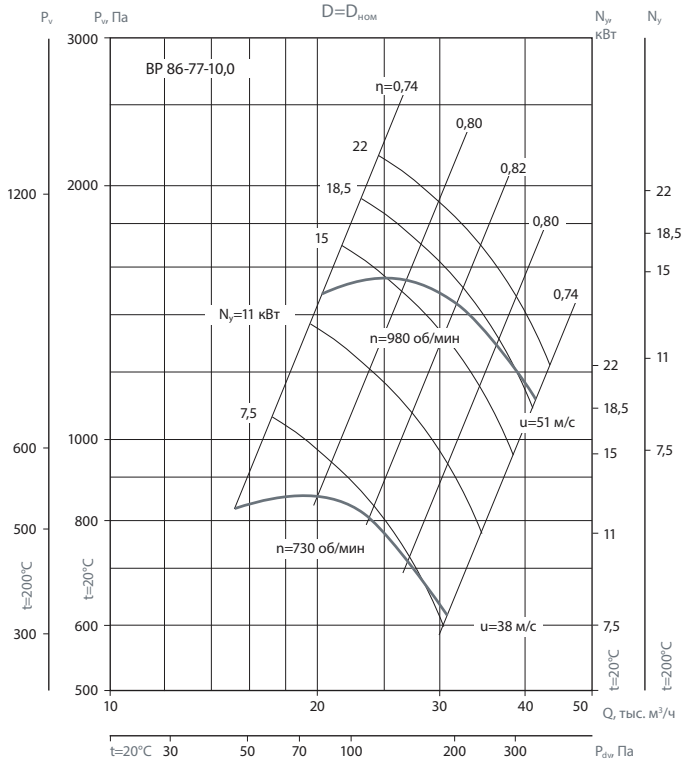


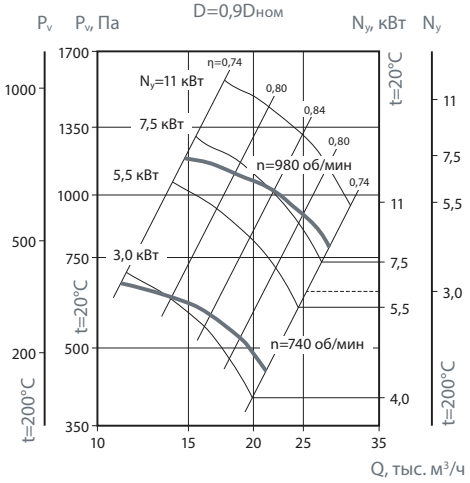


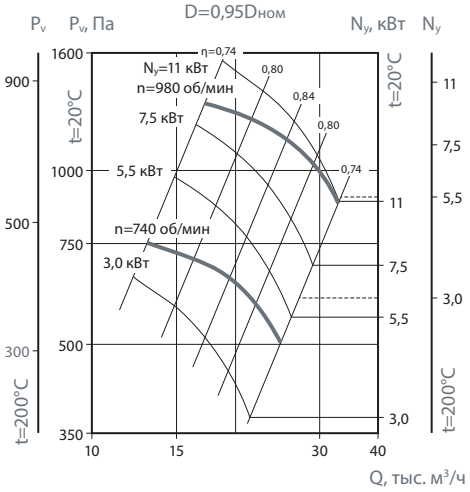


## BP 86-77-10,0

| об/мин | | Октавные полосы частот, Гц | | | | | | | | |
|---|---|---|---|---|---|---|---|---|---|---|
| | | Общ. | 63 | 125 | 250 | 500 | 1k | 2k | 4k | 8k |
| 730 | LpA, дБ(А) | 90 | 91 | 94 | 90 | 88 | 85 | 80 | 73 | 64 |
| 975 | LpA, дБ(А) | 99 | 92 | 95 | 100 | 96 | 94 | 91 | 86 | 79 |

## УСЛОВИЯ ЭКСПЛУАТАЦИИ

Температура окружающей среды от - 40 °С до максимальной темпеатуры характерной для каждого типоразмера и исполнеия вентилятора.

Категория размещения: вторая - в условиях умеренного климата; первая - при защите электродвигателя от прямого солнечного излучения и атмосферных осадков для умеренного климата по ГОСТ 15150-69.

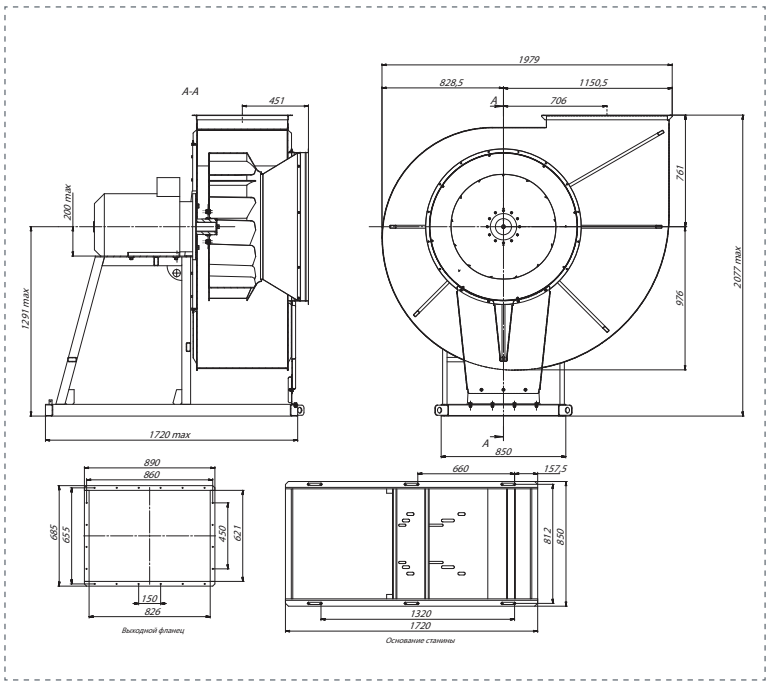


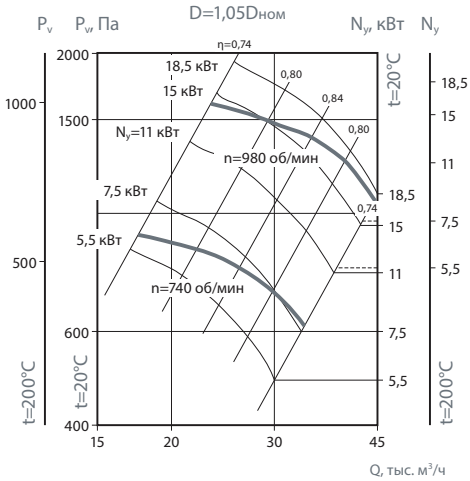


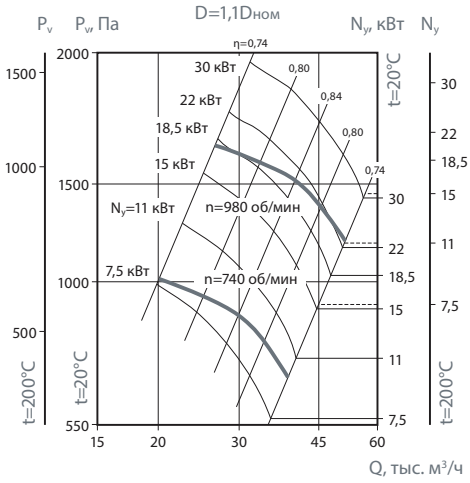

# ВР 86-77-12,5

## ПРЕИМУЩЕСТВА

Низкое давление.
Направление вращения — правое и левое.
Встроенные в обмотки электродвигателя термодатчики.
Корпус из оцинкованной стали.

## ПРИМЕНЕНИЕ

Радиальные вентиляторы общего назначения применяются в стационарных системах вентиляции, кондиционирования, воздушного отопления, технологических установках и т.д.
Они предназначены для перемещения невзрывоопасной газовой среды с температурой не выше 80 °С — для обычного исполнения (до 200 °С — для теплостойкого исполнения Ж2), содержащей твердые примеси не более 0,1 г/м$^3$, не содержащей липких веществ и волокнистых материалов.

## КОНСТРУКЦИЯ

Вентиляторы серии ВР 86-77 представляют собой радиальные вентиляторы одностороннего всасывания с рабочими лопатками, загнутыми назад. Направление вращения — правое и левое. Корпус вентилятора изготовлен из оцинкованной стали. Привод — трехфазный асинхронный электродвигатель. Для защиты от перегрева вентиляторы серии ВР 86-77 снабжены встроенными термодатчиками с выводами для подсоединения устройства защиты двигателя. По ГОСТ 5976-90. Изготавливаются по ТУ 4861-020-15185548-04.

## ГАРАНТИЙНЫЙ СРОК ЭКСПЛУАТАЦИИ - 18 МЕСЯЦЕВ

## ТЕХНИЧЕСКИЕ ХАРАКТЕРИСТИКИ

| Индекс вентилятора | Исполнения | Относит. Диаметр рабочего колеса | Частота вращения | Мощность | Напряжение/ Частота | Фазность | Ток | IP | Производительность | Полное давление | Масса | Вставки гибкие | Виброизоляторы |
|---|---|---|---|---|---|---|---|---|---|---|---|---|---|
| | Инд. | D/Dn | об/мин | кВт | В/Гц | ~ | А | | тыс. м$^3$/час | Па | кг | | |
| ВР-86-77-12,5 | О\Н; Ж2; К1; К1Ж2; В1; В1Ж2; В2; ВК1; ВК1Ж2 | 1 | 500 | 5,5 | 380/50 | 3 | - | IP54 | 15,0-38,0 | 550-380 | 1320 | Ø 1270 В.00.16; 1015х890 Н.00.21 | ДО-44 |
| | | | 750 | 18,5 | 380/50 | 3 | 40,0 | IP54 | 29,0-34,0 | 1380-1360 | 1320 | | |
| | | 0,9 | 750 | 11,0 | 380/50 | 3 | 26,0 | IP54 | 21,0-32,0 | 1100-550 | 1144 | | |
| | | 0,95 | 750 | 15,0 | 380/50 | 3 | 35,0 | IP54 | 25,0-35,0 | 1200-650 | 1435 | | |
| | | 1,05 | 750 | 22,0 | 380/50 | 3 | 6,3 | IP54 | 32,0-47,0 | 1450-750 | 1325 | | |
| | | 1,1 | 750 | 30,0 | 380/50 | 3 | 26,0 | IP54 | 35,0-72,0 | 1650-820 | 1255 | | |

## ПРИМЕЧАНИЕ

Вентиляторы с двигателями 5,5х500 исполнений В1, ВК1, В1Ж2, ВК1Ж2 не могут быть изготовлены по конструктивным ограничениям.

## АКСЕССУАРЫ

Реле защиты

Стр. 368

Частотный регулятор скорости

Стр. 364

Щит управления

Стр. 404

Гибкие вставки

Стр. 347

Виброизоляторы

Стр. 346

Трубчатый глушитель

Стр. 262

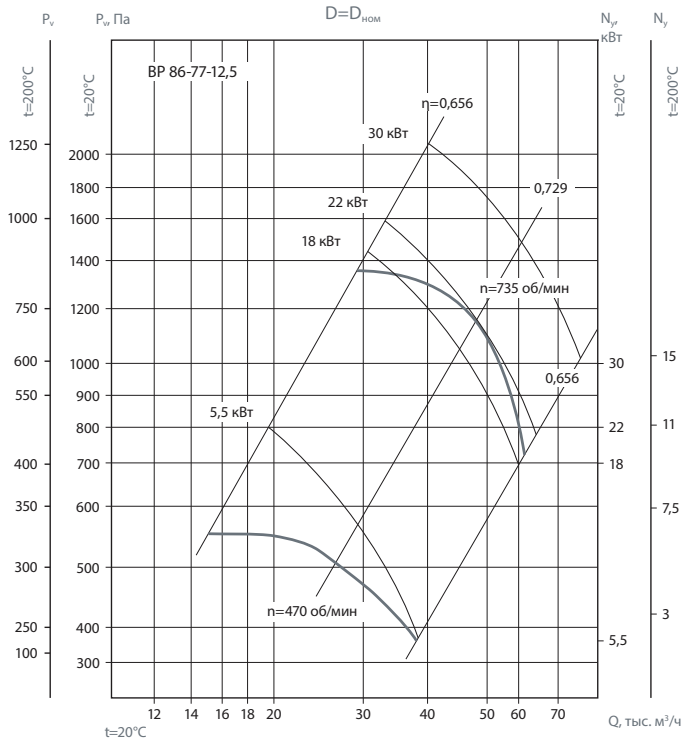


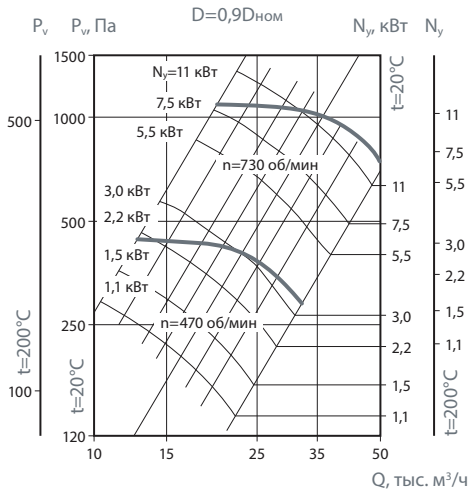


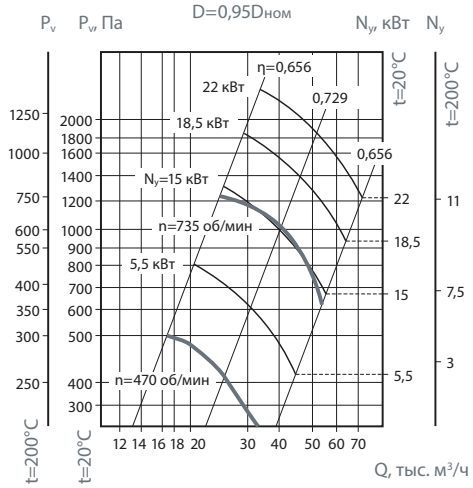


## BP 86-77-12,5

| об/мин | | Октавные полосы частот, Гц | | | | | | | | |
|---|---|---|---|---|---|---|---|---|---|---|
| | | Общ. | 63 | 125 | 250 | 500 | 1k | 2k | 4k | 8k |
| 470 | LpA, дБ(А) | 92 | 96 | 99 | 94 | 92 | 90 | 87 | 79 | 69 |
| 730 | LpA, дБ(А) | 97 | 98 | 101 | 97 | 95 | 92 | 87 | 80 | 71 |

## УСЛОВИЯ ЭКСПЛУАТАЦИИ

Температура окружающей среды от - 40 °С до максимальной темпеатуры характерной для каждого типоразмера и исполнеия вентилятора.

Категория размещения: вторая - в условиях умеренного климата; первая - при защите электродвигателя от прямого солнечного излучения и атмосферных осадков для умеренного климата по ГОСТ 15150-69.

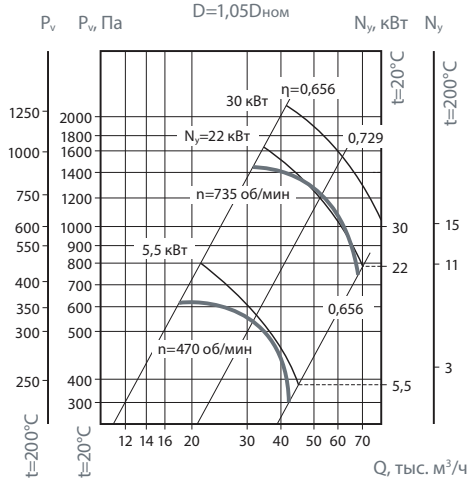


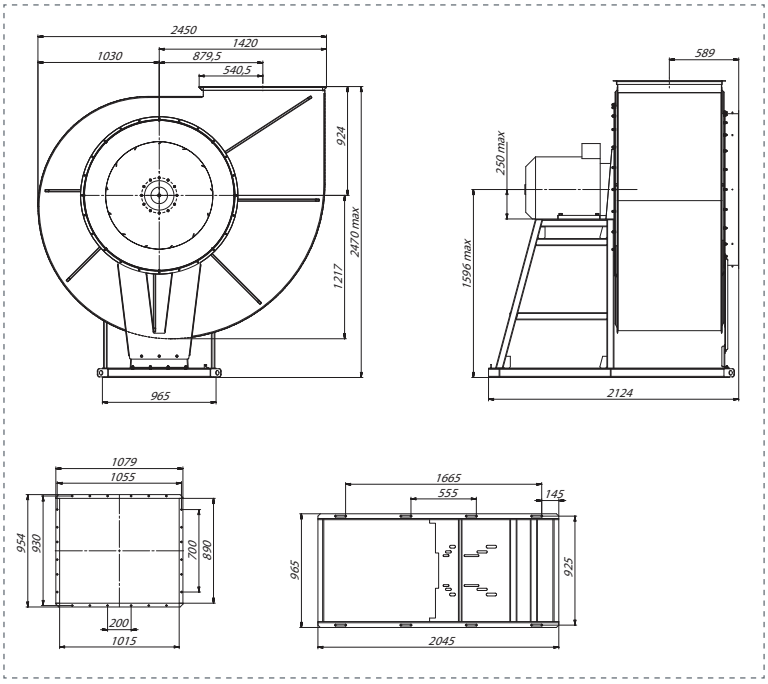


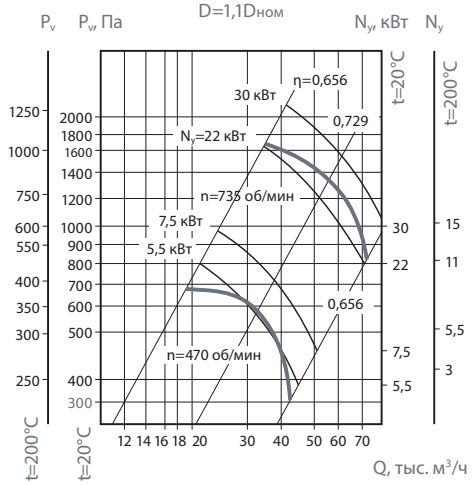

# ВР 300-45 (14-46)

## ПРЕИМУЩЕСТВА

Низкое давление.
Направление вращения — правое и левое.
Встроенные в обмотки электродвигателя термодатчики.
Корпус спиральный поворотный из оцинкованной стали.

## КОНСТРУКЦИЯ

Вентиляторы серии ВР 300-45 (ВЦ 14-46) представляют собой радиальные вентиляторы одностороннего всасывания с рабочими лопатками, загнутыми вперед. Направление вращения — правое и левое. Корпус вентилятора изготовлен из оцинкованной стали. Привод — трехфазный асинхронный электродвигатель.
Для защиты от перегрева вентиляторы серии ВР 300-45 (ВЦ 14-46) снабжены встроенными термодатчиками с выводами для подсоединения устройства защиты двигателя.

## КОНСТРУКТИВНОЕ ИСПОЛНЕНИЕ

По ГОСТ 5976-90. Изготавливаются по ТУ 4861-020-15185548-04.

## УСЛОВИЯ ЭКСПЛУАТАЦИИ

Температура окружающей среды от - 40 °С до максимальной темпеатуры характерной для каждого типоразмера и исполнеия вентилятора.
Категория размещения: вторая - в условиях умеренного климата
первая - при защите электродвигателя от прямого солнечного излучения и атмосферных осадков для умеренного климата по ГОСТ 15150-69.

## ГАРАНТИЙНЫЙ СРОК ЭКСПЛУАТАЦИИ - 18 МЕСЯЦЕВ

## ТЕХНИЧЕСКИЕ ХАРАКТЕРИСТИКИ

| Тип вентилятора | Частота вращения рабочего колеса вентилятора об/мин | Тип эл. двигател | Мощность эл. двигателя | Производительность, тыс. м³/час | Полное давление, Па | Масса, кг | Виброизоляторы | |
|---|---|---|---|---|---|---|---|---|
| | | | | | | | Тип | Кол-во |
| ВР-300-45-2,0 | 1500 | АИР56В4<br>АИР63А4<br>АИР63В4 | 0,18<br>0,25<br>0,37 | 0,6-0,8<br>0,6-1,1<br>0,6-1,5 | 260-280<br>280-270<br>280-260 | 15<br>16<br>18 | ДО-39 | 4 |
| | 3000 | АИР80А2<br>АИР80В2 | 1,5<br>2,2 | 1,1-1,9<br>1,1-2,8 | 1100-1200<br>1200-1100 | 24<br>27 | | |
| ВР-300-45-2,5 | 1500 | АИР71А4<br>АИР71В4 | 0,55<br>0,75 | 1,1-1,9<br>1,1-2,6 | 410-460<br>460-410 | 25<br>27 | ДО-39 | 4 |
| | 3000 | АИР90L2<br>АИР90S2<br>АИР100L2 | 3,0<br>4,0<br>5,5 | 2,4-2,7<br>2,8-3,9<br>2,8-5,0 | 1800-2000<br>1800-2100<br>1800-1900 | 36<br>45<br>50 | | |
| ВР-300-45-3,15 | 1000 | АИР71А6<br>АИР71В6<br>АИР80А6 | 0,37<br>0,55<br>0,75 | 1,2-1,8<br>1,2-2,8<br>1,2-3,6 | 300-350<br>300-375<br>300-345 | 27<br>29<br>30 | ДО-39 | 5 |
| | 1500 | АИР80В4<br>АИР90L4 | 1,5<br>2,2 | 1,8-3,9<br>1,9-5,0 | 720-900<br>720-800 | 33<br>37 | | |
| ВР-300-45-4,0 | 1000 | АИР80В6<br>АИР90L6<br>АИР100L6 | 1,1<br>1,5<br>2,2 | 3,4-4,0<br>3,4-5,4<br>3,4-7,3 | 530-580<br>500-620<br>500-630 | 55<br>63<br>72 | ДО-39 | 5-6 |
| | 1500 | АИР100L4<br>АИР112М4<br>АИР132S4 | 4,0<br>5,5<br>7,5 | 4,6-6,0<br>4,6-8,6<br>4,6-11,07 | 1250-1380<br>1250-1500<br>1250-1480 | 75<br>83<br>99 | ДО-41 | 4-5 |

| | | | | | | | | |
|---|---|---|---|---|---|---|---|---|
| ВЦ 14-46-5,0 | 1000 | 4А112МВ6<br>4А132S6<br>4А132М6 | 4,0<br>5,5<br>7,5 | 6,0-8,8<br>6,0-11-5<br>6,0-14,0 | 940-1050<br>940-1120<br>1140-1150 | 139<br>153<br>165 | ДО-41 | 5 |
| | 1500 | 4А132М4<br>4А160S4<br>4А160М4<br>4А180S4<br>4А180М4 | 11,0<br>15,0<br>18,5<br>22,0<br>30,0 | 9,4-11,0<br>9,4-14,5<br>9,4-17,0<br>9,4-19,0<br>9,4-21,0 | 2200-2300<br>2200-2500<br>2200-2540<br>2200-2580<br>2200-2540 | 169<br>197<br>210<br>233<br>255 | ДО-41 | 6 |
| ВЦ 14-46-6,3 | 750 | 4А132М8<br>4А160S8<br>4А160М8 | 5,5<br>7,5<br>11,0 | 9,2-13,0<br>9,2-17,5<br>9,2-19,3 | 900-1000<br>1000-1050<br>1050-1000 | 185<br>214<br>236 | ДО-41 | 6 |
| | 1000 | 4А160S6<br>4А160М6<br>4А180М6<br>4А200М6 | 11,0<br>15,0<br>18,5<br>22,0 | 11,0-19,3<br>11,0-23,0<br>11,0-26,0<br>11,0-28,5 | 1300-1620<br>1300-1620<br>1300-1610<br>1300-1600 | 216<br>293<br>328<br>403 | ДО-41 | 6<br>8 |

**ВНИМАНИЕ**

Все вентиляторы взрывозащищенного исполнения комплектуются взрывозащищенными электродвигателями серии «АИМ».

Завод оставляет за собой право конструктивных изменений, не ухудшающих основных характеристик вентиляторов.

**ВР 300-45 (14-46)**

| № | Октавная полоса со среднегеометрической частотой, Гц | | | | | | | | | |
|---|---|---|---|---|---|---|---|---|---|---|
| | об/мин[1] | Общ. | 63 | 125 | 250 | 500 | 1k | 2k | 4k | 8k |
| 2,0 | 1330 LpA | 86 | 71 | 71 | 75 | 77 | 84 | 70 | 67 | 60 |
| | 2850 LpA | 99 | 83 | 73 | 76 | 84 | 77 | 75 | 73 | 65 |
| 2,5 | 1350 LpA | 83 | 76 | 76 | 77 | 78 | 79 | 74 | 72 | 70 |
| | 2850 LpA | 100 | 91 | 92 | 92 | 93 | 94 | 95 | 90 | 88 |
| 3,15 | 920 LpA | 83 | 74 | 74 | 76 | 82 | 69 | 66 | 59 | 56 |
| | 1400 LpA | 92 | 79 | 79 | 83 | 85 | 91 | 78 | 75 | 68 |
| 4,0 | 930 LpA | 87 | 82 | 83 | 83 | 85 | 81 | 78 | 75 | 68 |
| | 1430 LpA | 96 | 90 | 92 | 93 | 92 | 94 | 91 | 88 | 75 |
| 5,0 | 970 LpA | 94 | 87 | 88 | 92 | 94 | 90 | 86 | 81 | 73 |
| | 1460 LpA | 106 | 95 | 96 | 97 | 101 | 103 | 99 | 95 | 88 |
| 6,3 | 730 LpA | 93 | 88 | 89 | 93 | 95 | 91 | 87 | 82 | 74 |
| | 975 LpA | 110 | 96 | 97 | 101 | 103 | 99 | 95 | 90 | 82 |

Акустические характеристики в дБ(А) измерены со стороны нагнетания при номинальном режиме работы вентилятора. На стороне всасывания уровни звуковой мощности на 3 дБ ниже уровней, приведенных в таблице.

На границах рабочего участка аэродинамической характеристики уровни звуковой мощности на 3 дБ выше уровня звуковой мощности, соответствующего номинальному режиму работы вентилятора.

**ВР 300-45 (14-46)**

| № | 0° | | | 45° | | | 90° | | | 135° | | | 270° | | | 315° | | |
|---|---|---|---|---|---|---|---|---|---|---|---|---|---|---|---|---|---|---|
| | H | b | B | H | b | B | H | b | B | H | b | B | H | b | B | H | b | B |
| 2,0 | 181 | 156 | 362 | 274 | 144 | 337 | 206 | 181 | 362 | 194 | 169 | 442 | 156 | 181 | 362 | 144 | 181 | 362 |
| 2,5 | 205 | 185 | 430 | 318 | 170 | 400 | 333 | 215 | 420 | 230 | 200 | 518 | 185 | 215 | 420 | 170 | 215 | 420 |
| 3,15 | 246 | 236 | 551 | 397 | 216 | 511 | 418 | 276 | 521 | 296 | 256 | 652 | 236 | 276 | 521 | 216 | 276 | 521 |
| 4,0 | 306 | 305 | 710 | 503 | 280 | 660 | 533 | 355 | 661 | 380 | 330 | 833 | 305 | 355 | 661 | 280 | 355 | 661 |
| 5,0 | 356 | 376 | 876 | 605 | 345 | 814 | 647 | 438 | 794 | 469 | 407 | 1012 | 376 | 438 | 794 | 345 | 438 | 794 |
| 6,3 | 436 | 469 | 1090 | 747 | 431 | 1014 | 801 | 545 | 981 | 583 | 507 | 1254 | 469 | 545 | 981 | 431 | 545 | 981 |

## ПОЛОЖЕНИЕ КОРПУСА ВЕНТИЛЯТОРА

### ПРАВОГО ВРАЩЕНИЯ

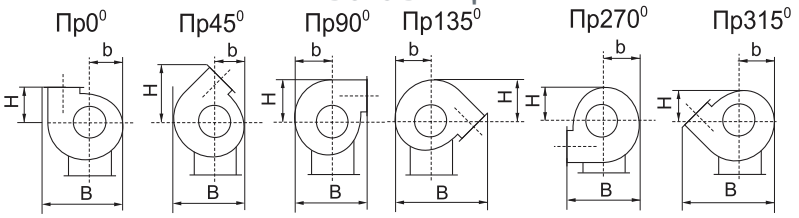


### ЛЕВОГО ВРАЩЕНИЯ

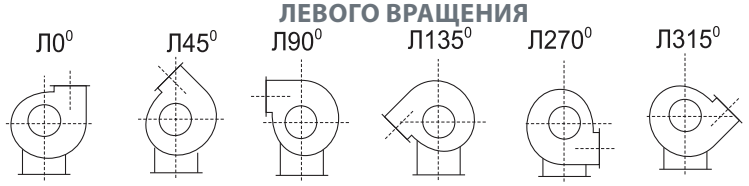

# ВР 300-45-2,0

## ПРЕИМУЩЕСТВА

Низкое давление.
Направление вращения — правое и левое.
Встроенные в обмотки электродвигателя термодатчики.
Корпус из оцинкованной стали.

## ПРИМЕНЕНИЕ

Радиальные вентиляторы общего назначения применяются в стационарных системах вентиляции, кондиционирования, воздушного отопления, технологических установках и т.д.
Они предназначены для перемещения невзрывоопасной газовой среды с температурой не выше 80 °С — для обычного исполнения (до 200 °С — для теплостойкого исполнения Ж2), содержащей твердые примеси не более 0,1 г/м$^3$, не содержащей липких веществ и волокнистых материалов.

## КОНСТРУКЦИЯ

Вентиляторы серии ВР 300-45 (ВЦ14-46) представляют собой радиальные вентиляторы одностороннего всасывания с рабочими лопатками, загнутыми вперед. Направление вращения — правое и левое. Корпус вентилятора изготовлен из оцинкованной стали. Привод — трехфазный асинхронный электродвигатель.
Для защиты от перегрева вентиляторы серии ВР 300-45 (ВЦ14-46) снабжены встроенными термодатчиками с выводами для подсоединения устройства защиты двигателя. По ГОСТ 5976-90.
Изготавливаются по ТУ 4861-020-15185548-04.

**ГАРАНТИЙНЫЙ СРОК ЭКСПЛУАТАЦИИ - 18 МЕСЯЦЕВ**

## ТЕХНИЧЕСКИЕ ХАРАКТЕРИСТИКИ

| Индекс вентилятора | Исполнения | Частота вращения | Мощность | Напряжение/ Частота | Фазность | Ток | IP | Производительность | Полное давление | Масса | Вставки гибкие | Виброизоляторы |
|---|---|---|---|---|---|---|---|---|---|---|---|---|
| | Инд. | об/мин[1] | кВт | В/Гц | ~ | А | | тыс. м$^3$/час | Па | кг | | |
| ВР-300-45-2,0 | О\Н; Ж2; К1; К1Ж2; В1;В1Ж2; В2; ВК1; ВК1Ж2 | 1500 | 0,18 | 380/50 | 3 | 0,6 | IP54 | 0,6-0,8 | 260-280 | 15 | Ø200 В.00.02; 140х140 Н.00.02 | ДО-39 |
| | | | 0,25 | 380/50 | 3 | 0,8 | IP54 | 0,6-1,1 | 280-270 | 16 | | |
| | | | 0,37 | 380/50 | 3 | 1,2 | IP54 | 0,6-1,5 | 280-260 | 18 | | |
| | | 3000 | 1,5 | 380/50 | 3 | 3,2 | IP54 | 1,1-1,9 | 1100-1200 | 24 | | |
| | | | 2,2 | 380/50 | 3 | 4,6 | IP54 | 1,1-2,8 | 1200-1100 | 27 | | |

## АКСЕССУАРЫ

Реле защиты

Стр. 368

Частотный регулятор скорости

Стр. 364

Щит управления

Стр. 404

Гибкие вставки

Стр. 347

Виброизоляторы

Стр. 346

Трубчатый глушитель

Стр. 262

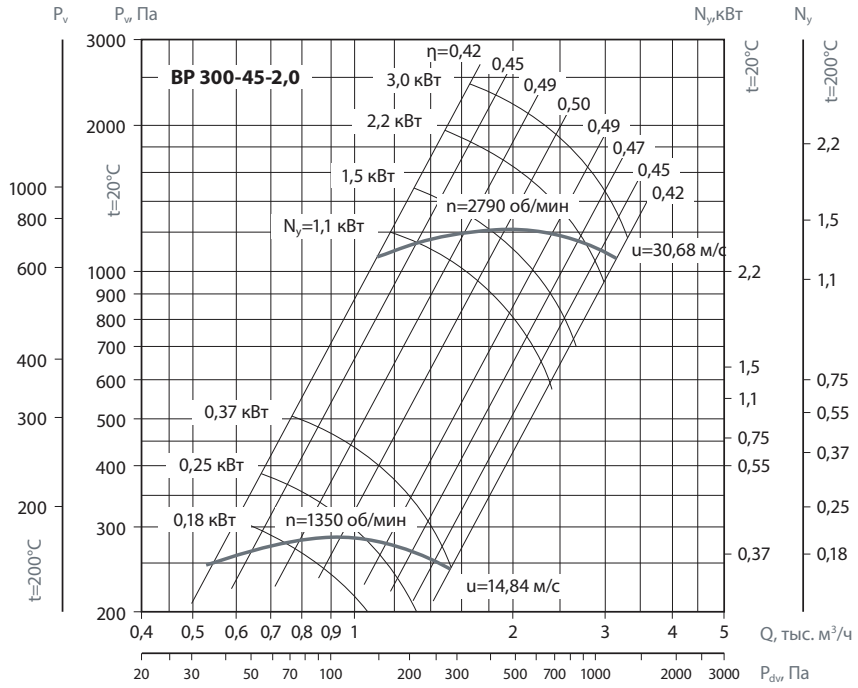


## УСЛОВИЯ ЭКСПЛУАТАЦИИ

Температура окружающей среды от - 40 °C до максимальной темпеатуры характерной для каждого типоразмера и исполнеия вентилятора.
Категория размещения: вторая - в условиях умеренного климата; первая - при защите электродвигателя от прямого солнечного излучения и атмосферных осадков для умеренного климата по ГОСТ 15150-69.

### ВР 300-45-2,0

| об/мин | | Октавные полосы частот, Гц | | | | | | | | |
|---|---|---|---|---|---|---|---|---|---|---|
| | | Общ. | 63 | 125 | 250 | 500 | 1k | 2k | 4k | 8k |
| 1330 | LpA, дБ(А) | 86 | 71 | 71 | 75 | 77 | 84 | 70 | 67 | 60 |
| 2850 | LpA, дБ(А) | 99 | 83 | 83 | 88 | 91 | 94 | 95 | 87 | 84 |

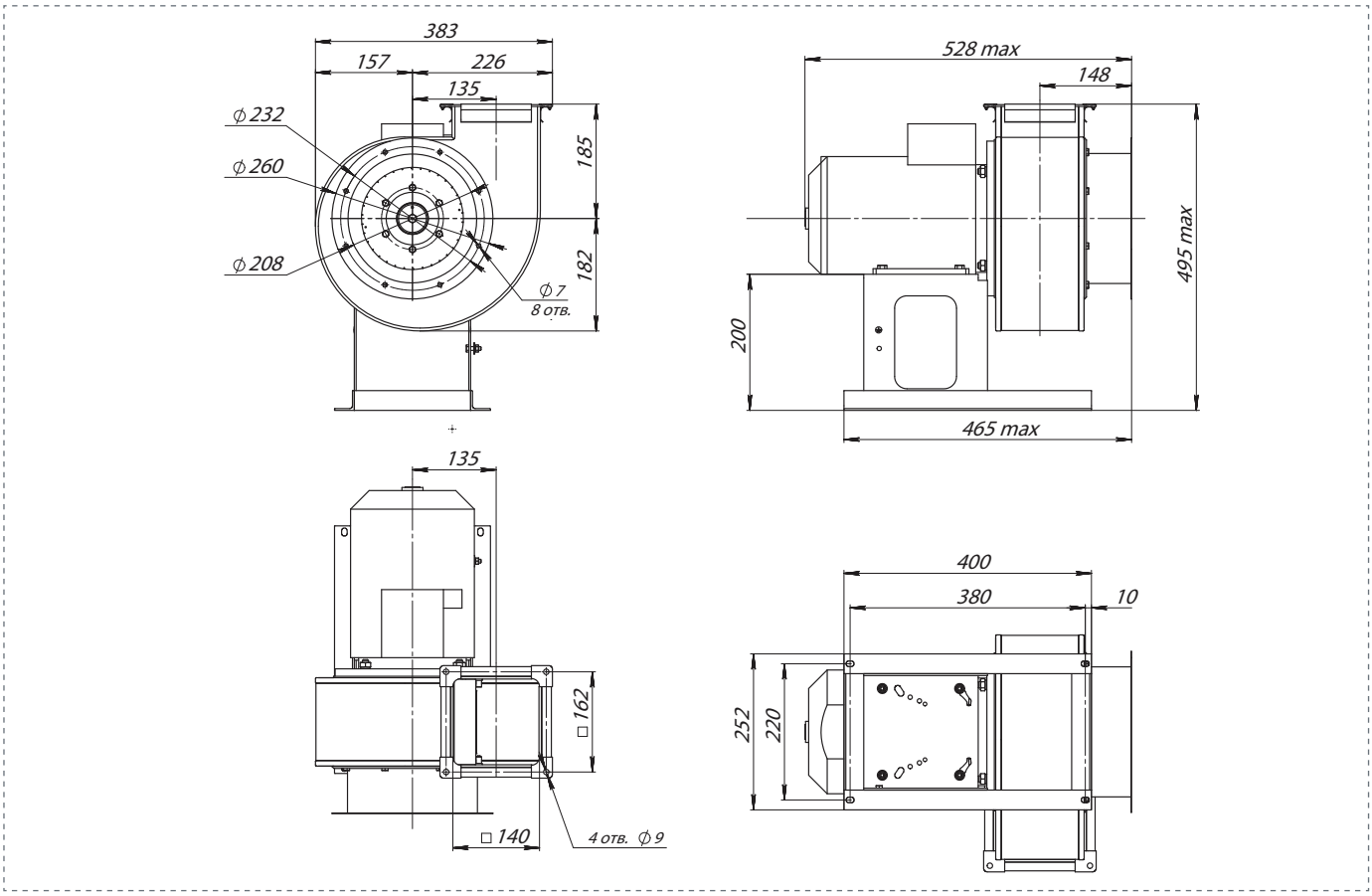

# ВР 300-45-2,5

## ПРЕИМУЩЕСТВА

Низкое давление.
Направление вращения — правое и левое.
Встроенные в обмотки электродвигателя термодатчики.
Корпус из оцинкованной стали.

## ПРИМЕНЕНИЕ

Радиальные вентиляторы общего назначения применяются в стационарных системах вентиляции, кондиционирования, воздушного отопления, технологических установках и т.д.
Они предназначены для перемещения невзрывоопасной газовой среды с температурой не выше 80 °С — для обычного исполнения (до 200 °С — для теплостойкого исполнения Ж2), содержащей твердые примеси не более 0,1 г/м$^3$, не содержащей липких веществ и волокнистых материалов.

## КОНСТРУКЦИЯ

Вентиляторы серии ВР 300-45 (ВЦ14-46) представляют собой радиальные вентиляторы одностороннего всасывания с рабочими лопатками, загнутыми вперед. Направление вращения — правое и левое. Корпус вентилятора изготовлен из оцинкованной стали. Привод — трехфазный асинхронный электродвигатель.
Для защиты от перегрева вентиляторы серии ВР 300-45 (ВЦ14-46) снабжены встроенными термодатчиками с выводами для подсоединения устройства защиты двигателя. По ГОСТ 5976-90.
Изготавливаются по ТУ 4861-020-15185548-04.

**ГАРАНТИЙНЫЙ СРОК ЭКСПЛУАТАЦИИ - 18 МЕСЯЦЕВ**

## ТЕХНИЧЕСКИЕ ХАРАКТЕРИСТИКИ

| Индекс вентилятора | Исполнения | Частота вращения | Мощность | Напряжение/ Частота | Фазность | Ток | IP | Производительность | Полное давление | Масса | Вставки гибкие | Виброизоляторы |
|---|---|---|---|---|---|---|---|---|---|---|---|---|
| | Инд. | об/мин | кВт | В/50Гц | ~ | А | | тыс. м$^3$/час | Па | кг | | |
| ВР-300-45-2,5 | О\Н; Ж2; К1; К1Ж2; В1;В1Ж2; В2; ВК1; ВК1Ж2 | 1500 | 0,55 | 380 | 3 | 1,4 | IP54 | 1,0-1,9 | 410-460 | 25 | Ø250 В.00.03; 175х175 Н.00.03 | ДО-39 |
| | | | 0,75 | 380 | 3 | 2,0 | IP54 | 1,0-2,6 | 460-410 | 27 | | |
| | | 3000 | 3,0 | 380 | 3 | 6,5 | IP54 | 2,4-2,7 | 1800-2000 | 36 | | |
| | | | 4,0 | 380 | 3 | 8,7 | IP54 | 2,8-3,9 | 1800-2100 | 45 | | |
| | | | 5,5 | 380 | 3 | 11,0 | IP54 | 2,8-5,0 | 1800-1900 | 50 | | |

## АКСЕССУАРЫ

Реле защиты

Стр. 368

Частотный регулятор скорости

Стр. 364

Щит управления

Стр. 404

Гибкие вставки

Стр. 347

Виброизоляторы

Стр. 346

Трубчатый глушитель

Стр. 262

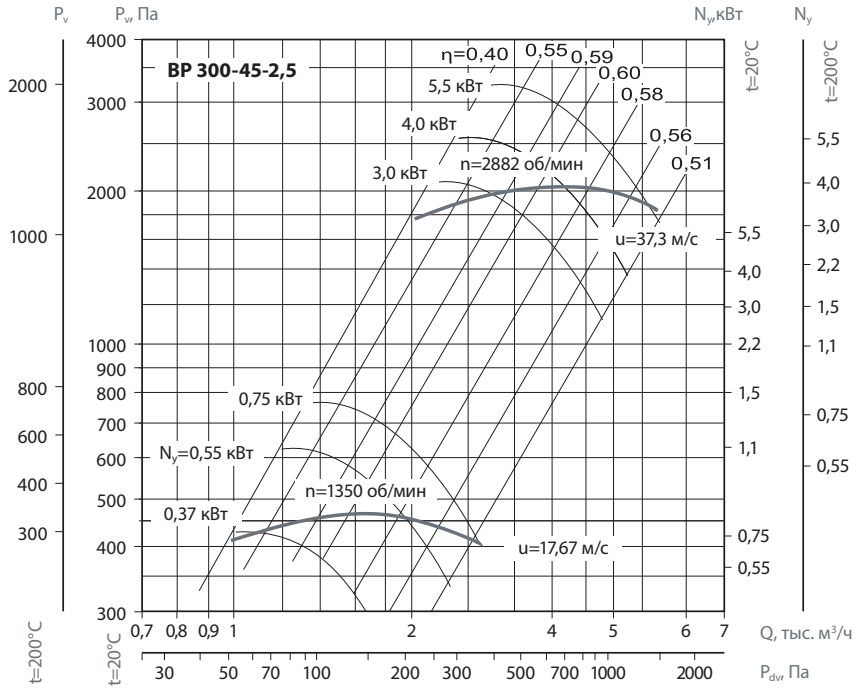


## УСЛОВИЯ ЭКСПЛУАТАЦИИ

Температура окружающей среды от - 40 °С до максимальной темпеатуры характерной для каждого типоразмера и исполнеия вентилятора.
Категория размещения: вторая - в условиях умеренного климата; первая - при защите электродвигателя от прямого солнечного излучения и атмосферных осадков для умеренного климата по ГОСТ 15150-69.

### ВР 300-45-2,5

| об/мин | | Октавные полосы частот, Гц | | | | | | | | |
|---|---|---|---|---|---|---|---|---|---|---|
| | | Общ. | 63 | 125 | 250 | 500 | 1k | 2k | 4k | 8k |
| 1350 | LpA, дБ(А) | 83 | 76 | 76 | 77 | 78 | 79 | 74 | 62 | 70 |
| 2850 | LpA, дБ(А) | 100 | 91 | 92 | 92 | 93 | 94 | 95 | 90 | 88 |

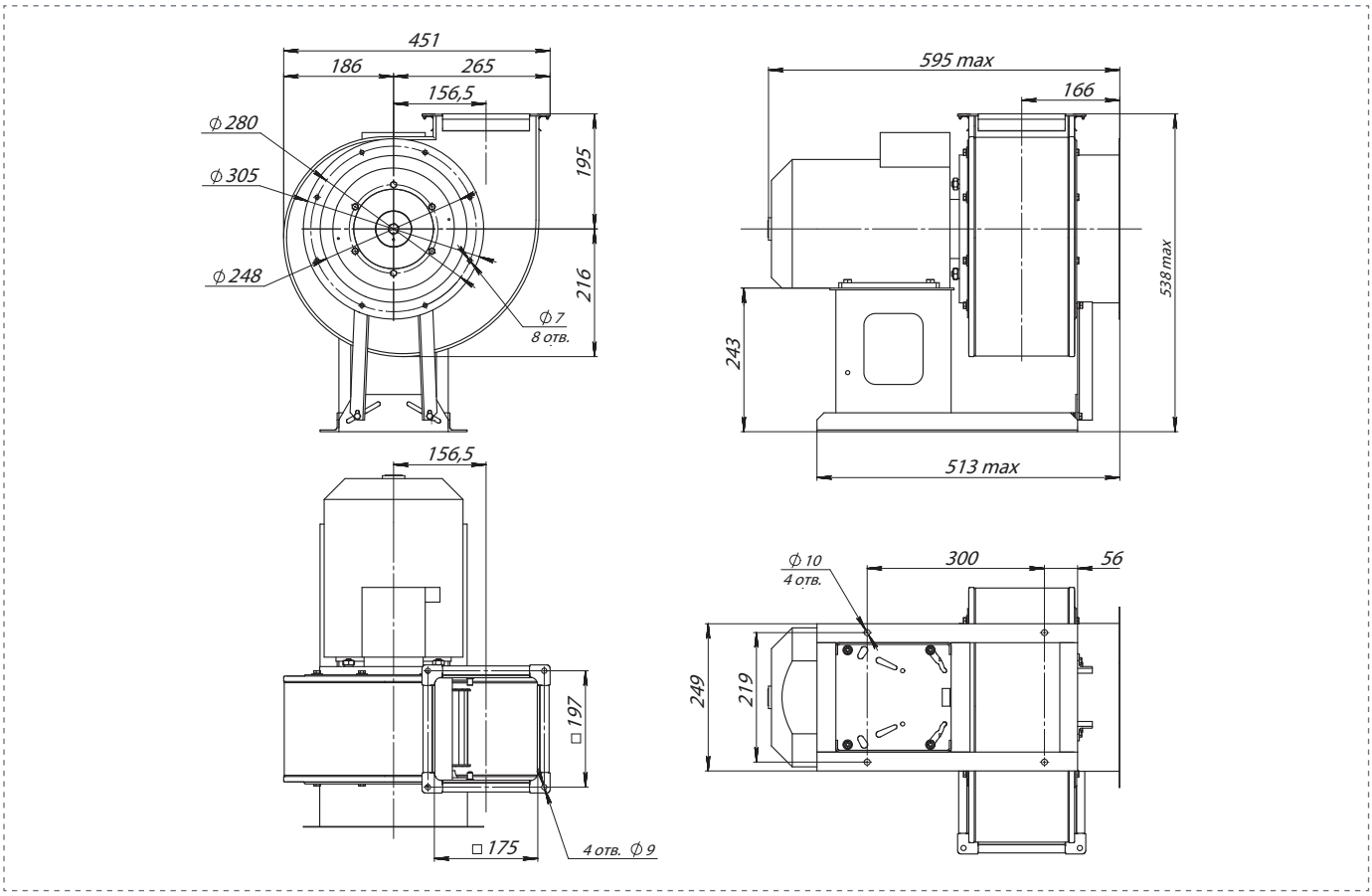

# ВР 300-45-3,15

## ПРЕИМУЩЕСТВА

Низкое давление.
Направление вращения — правое и левое.
Встроенные в обмотки электродвигателя термодатчики.
Корпус из оцинкованной стали.

## ПРИМЕНЕНИЕ

Радиальные вентиляторы общего назначения применяются в стационарных системах вентиляции, кондиционирования, воздушного отопления, технологических установках и т.д.
Они предназначены для перемещения невзрывоопасной газовой среды с температурой не выше 80 °С — для обычного исполнения (до 200 °С — для теплостойкого исполнения Ж2), содержащей твердые примеси не более 0,1 г/м$^3$, не содержащей липких веществ и волокнистых материалов.

## КОНСТРУКЦИЯ

Вентиляторы серии ВР 300-45 (ВЦ14-46) представляют собой радиальные вентиляторы одностороннего всасывания с рабочими лопатками, загнутыми вперед. Направление вращения — правое и левое. Корпус вентилятора изготовлен из оцинкованной стали. Привод — трехфазный асинхронный электродвигатель.
Для защиты от перегрева вентиляторы серии ВР 300-45 (ВЦ14-46) снабжены встроенными термодатчиками с выводами для подсоединения устройства защиты двигателя. По ГОСТ 5976-90.
Изготавливаются по ТУ 4861-020-15185548-04.

**ГАРАНТИЙНЫЙ СРОК ЭКСПЛУАТАЦИИ - 18 МЕСЯЦЕВ**

## ТЕХНИЧЕСКИЕ ХАРАКТЕРИСТИКИ

| Индекс вентилятора | Исполнения | Частота вращения | Мощность | Напряжение/ Частота | Фазность | Ток | IP | Производительность | Полное давление | Масса | Вставки гибкие | Виброизоляторы |
|---|---|---|---|---|---|---|---|---|---|---|---|---|
| | Инд. | об/мин | кВт | В/Гц | ~ | А | | тыс. м$^3$/час | Па | кг | | |
| ВР-300-45-3,15 | О\Н; Ж2; К1; К1Ж2; В1;В1Ж2; В2; ВК1; ВК1Ж2 | 1000 | 0,37 | ~380/50 | 3 | 1,2 | IP54 | 1,2-1,8 | 300-350 | 27 | Ø 315 В.00.05; 221х221 Н.00.07 | ДО-39 |
| | | | 0,55 | ~380/50 | 3 | 1,4 | IP54 | 1,2-2,8 | 300-375 | 29 | | |
| | | | 0,75 | ~380/50 | 3 | 2,3 | IP54 | 1,2-3,6 | 300-345 | 30 | | |
| | | 1500 | 1,5 | ~380/50 | 3 | 3,6 | IP54 | 1,8-3,9 | 720-900 | 33 | | |
| | | | 2,2 | ~380/50 | 3 | 5,2 | IP54 | 1,9-5,0 | 720-800 | 37 | | |

## АКСЕССУАРЫ

Реле защиты

Стр. 368

Частотный регулятор скорости

Стр. 364

Щит управления

Стр. 404

Гибкие вставки

Стр. 347

Виброизоляторы

Стр. 346

Трубчатый глушитель

Стр. 262

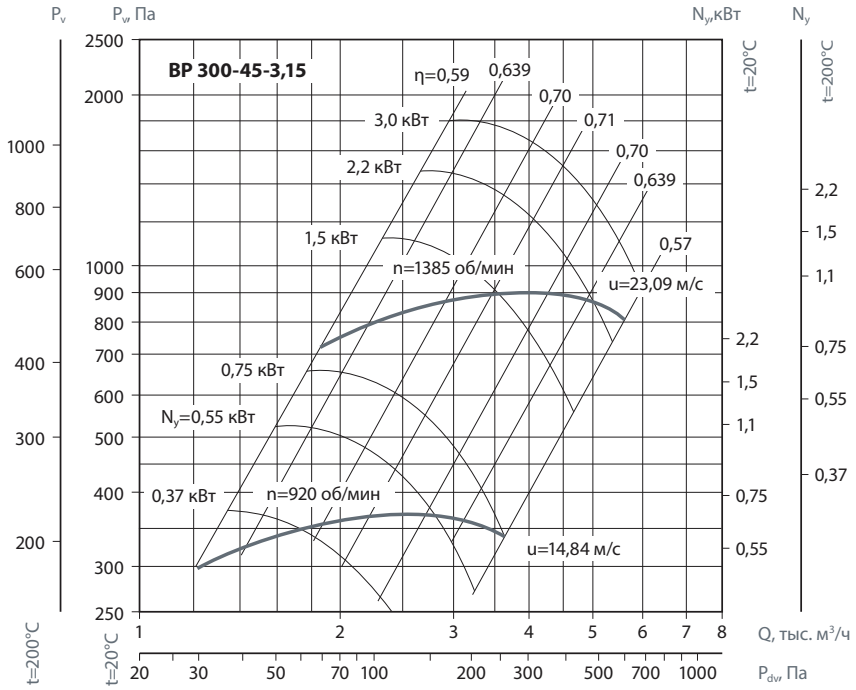


## УСЛОВИЯ ЭКСПЛУАТАЦИИ

Температура окружающей среды от - 40 °C до максимальной темпеатуры характерной для каждого типоразмера и исполнеия вентилятора.
Категория размещения: вторая - в условиях умеренного климата; первая - при защите электродвигателя от прямого солнечного излучения и атмосферных осадков для умеренного климата по ГОСТ 15150-69.

## BP 300-45-3,15

| об/мин | | Октавные полосы частот, Гц | | | | | | | | |
|---|---|---|---|---|---|---|---|---|---|---|
| | | Общ. | 63 | 125 | 250 | 500 | 1k | 2k | 4k | 8k |
| 920 | LpA, дБ(А) | 83 | 74 | 74 | 76 | 82 | 69 | 66 | 59 | 56 |
| 1400 | LpA, дБ(А) | 92 | 79 | 79 | 83 | 85 | 91 | 78 | 75 | 68 |

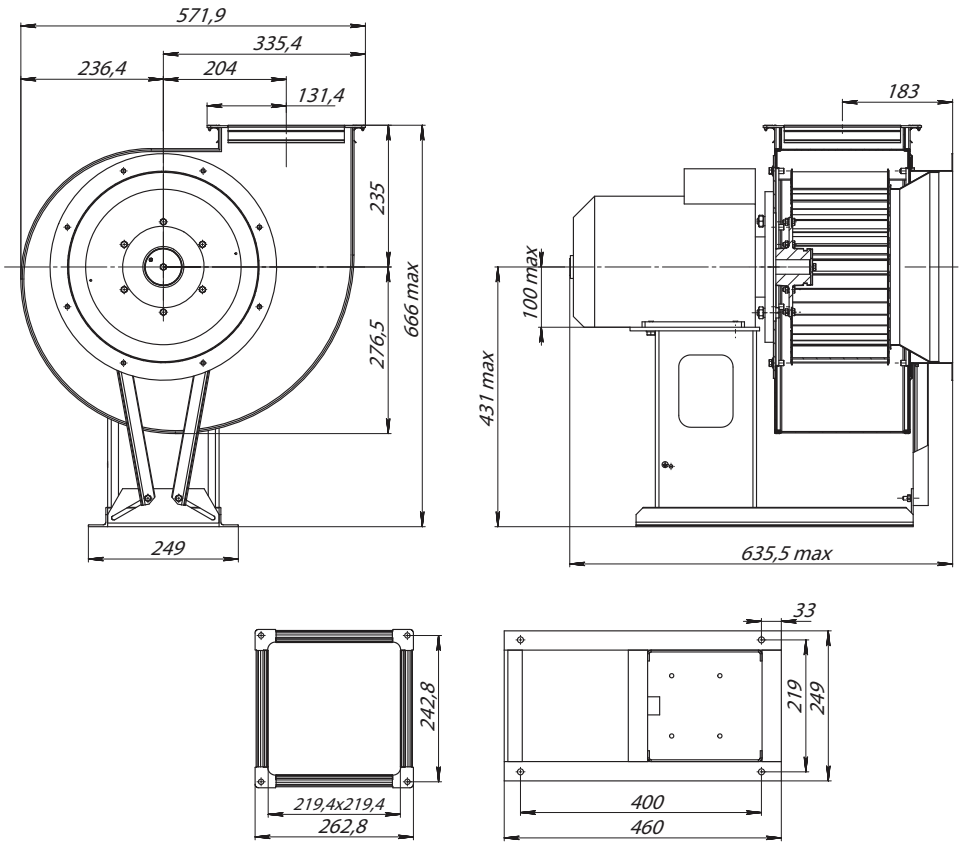

# ВР 300-45-4,0

## ПРЕИМУЩЕСТВА

Низкое давление.
Направление вращения — правое и левое.
Встроенные в обмотки электродвигателя термодатчики.
Корпус из оцинкованной стали.

## ПРИМЕНЕНИЕ

Радиальные вентиляторы общего назначения применяются в стационарных системах вентиляции, кондиционирования, воздушного отопления, технологических установках и т.д.
Они предназначены для перемещения невзрывоопасной газовой среды с температурой не выше 80 °С — для обычного исполнения (до 200 °С — для теплостойкого исполнения Ж2), содержащей твердые примеси не более 0,1 г/м$^3$, не содержащей липких веществ и волокнистых материалов.

## КОНСТРУКЦИЯ

Вентиляторы серии ВР 300-45 (ВЦ14-46) представляют собой радиальные вентиляторы одностороннего всасывания с рабочими лопатками, загнутыми вперед. Направление вращения — правое и левое. Корпус вентилятора изготовлен из оцинкованной стали. Привод — трехфазный асинхронный электродвигатель.
Для защиты от перегрева вентиляторы серии ВР 300-45 (ВЦ14-46) снабжены встроенными термодатчиками с выводами для подсоединения устройства защиты двигателя. По ГОСТ 5976-90.
Изготавливаются по ТУ 4861-020-15185548-04.

**ГАРАНТИЙНЫЙ СРОК ЭКСПЛУАТАЦИИ - 18 МЕСЯЦЕВ**

## ТЕХНИЧЕСКИЕ ХАРАКТЕРИСТИКИ

| Индекс вентилятора | Исполнения | Частота вращения | Мощность | Напряжение/ Частота | Фазность | Ток | IP | Производительность | Полное давление | Масса | Вставки гибкие | Вибро изоляторы |
|---|---|---|---|---|---|---|---|---|---|---|---|---|
| | Инд. | об/мин | кВт | В/Гц | ~ | А | | тыс. м$^3$/час | Па | кг | | |
| ВР-300-45-4,0 | О\Н; Ж2; К1; К1Ж2; В1;В1Ж2; В2; ВК1; ВК1Ж2 | 1000 | 1,1 | ~380/50 | 3 | 3,2 | IP54 | 3,4-4,0 | 530-580 | 55 | Ø400 В.00.08; 280х280 Н.00.08 | ДО-39 |
| | | | 1,5 | ~380/50 | 3 | 4,5 | IP54 | 3,4-5,4 | 500-620 | 63 | | |
| | | | 2,2 | ~380/50 | 3 | 5,8 | IP54 | 3,4-7,3 | 500-630 | 72 | | ДО-41 |
| | | 1500 | 4,0 | ~380/50 | 3 | 8,95 | IP54 | 4,6-6,0 | 1250-1380 | 75 | | |
| | | | 5,5 | ~380/50 | 3 | 11,3 | IP54 | 4,6-8,6 | 1250-1500 | 83 | | |
| | | | 7,5 | ~380/50 | 3 | 15,6 | IP54 | 4,6-11,07 | 1250-1480 | 99 | | |

## АКСЕССУАРЫ

Реле защиты

Стр. 368

Частотный регулятор скорости

Стр. 364

Щит управления

Стр. 404

Гибкие вставки

Стр. 347

Виброизоляторы

Стр. 346

Трубчатый глушитель

Стр. 262

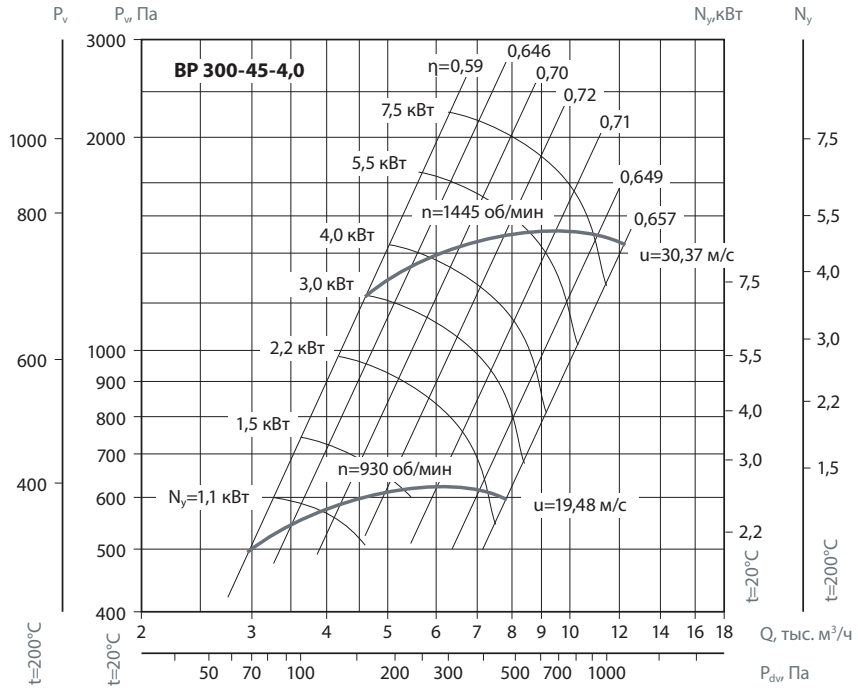


## УСЛОВИЯ ЭКСПЛУАТАЦИИ

Температура окружающей среды от - 40 °С до максимальной темпеатуры характерной для каждого типоразмера и исполнеия вентилятора.
Категория размещения: вторая - в условиях умеренного климата; первая - при защите электродвигателя от прямого солнечного излучения и атмосферных осадков для умеренного климата по ГОСТ 15150-69.

### ВР 300-45-4,0

| об/мин | | Октавные полосы частот, Гц | | | | | | | | |
|---|---|---|---|---|---|---|---|---|---|---|
| | | Общ. | 63 | 125 | 250 | 500 | 1k | 2k | 4k | 8k |
| 930 | LpA, дБ(А) | 87 | 82 | 83 | 83 | 85 | 81 | 78 | 75 | 68 |
| 1430 | LpA, дБ(А) | 96 | 90 | 92 | 93 | 92 | 94 | 91 | 88 | 75 |

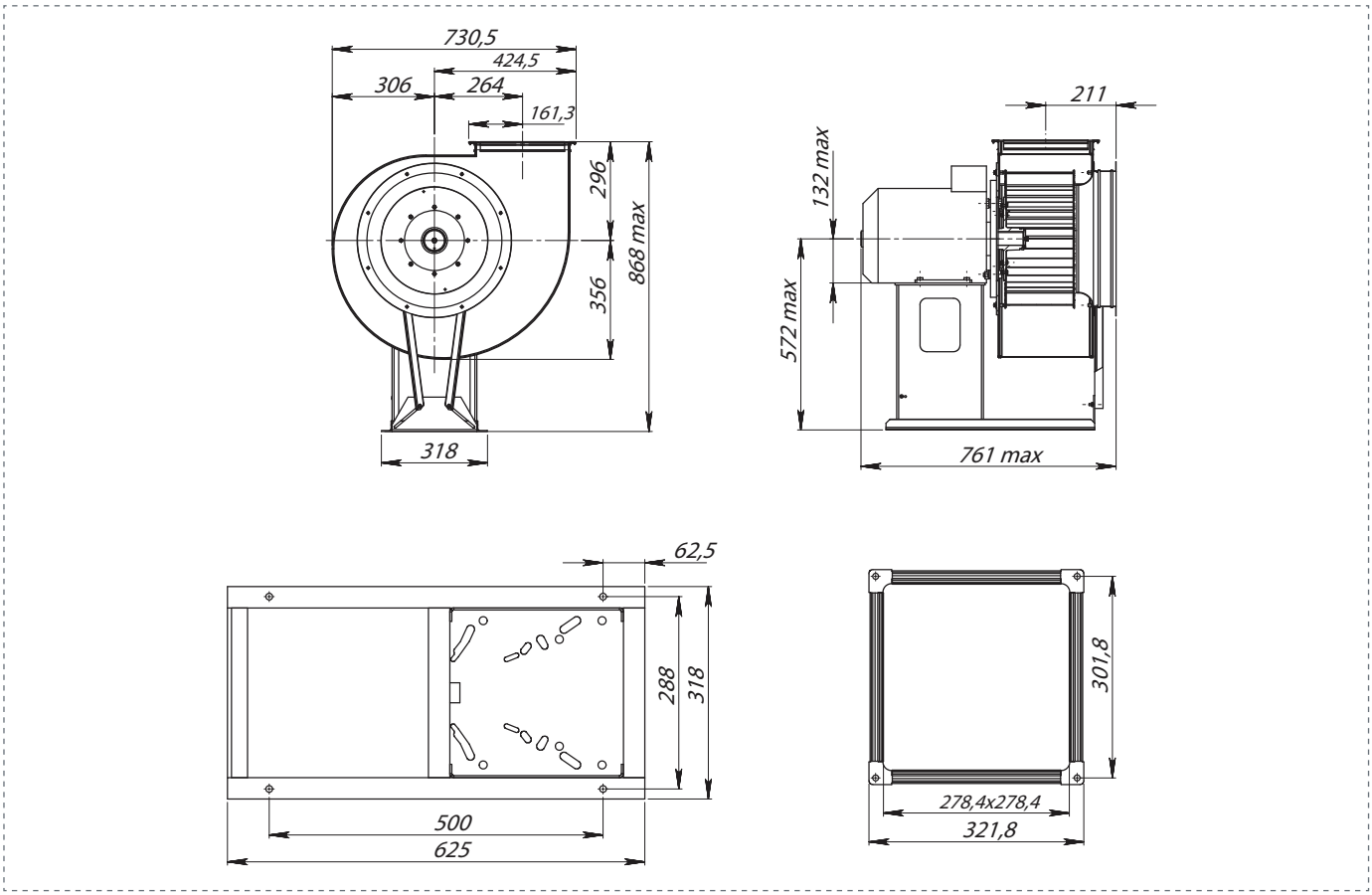

# ВЦ 14-46-5,0

## ПРЕИМУЩЕСТВА

Низкое давление.
Направление вращения — правое и левое.
Встроенные в обмотки электродвигателя термодатчики.
Корпус из оцинкованной стали.

## ПРИМЕНЕНИЕ

Радиальные вентиляторы общего назначения применяются в стационарных системах вентиляции, кондиционирования, воздушного отопления, технологических установках и т.д.
Они предназначены для перемещения невзрывоопасной газовой среды с температурой не выше 80 °С — для обычного исполнения (до 200 °С — для теплостойкого исполнения Ж2), содержащей твердые примеси не более 0,1 г/м$^3$, не содержащей липких веществ и волокнистых материалов.

## КОНСТРУКЦИЯ

Вентиляторы серии ВР 300-45 (ВЦ14-46) представляют собой радиальные вентиляторы одностороннего всасывания с рабочими лопатками, загнутыми вперед. Направление вращения — правое и левое. Корпус вентилятора изготовлен из оцинкованной стали. Привод — трехфазный асинхронный электродвигатель.
Для защиты от перегрева вентиляторы серии ВР 300-45 (ВЦ14-46) снабжены встроенными термодатчиками с выводами для подсоединения устройства защиты двигателя. По ГОСТ 5976-90.
Изготавливаются по ТУ 4861-020-15185548-04.

**ГАРАНТИЙНЫЙ СРОК ЭКСПЛУАТАЦИИ - 18 МЕСЯЦЕВ**

## ТЕХНИЧЕСКИЕ ХАРАКТЕРИСТИКИ

| Индекс вентилятора | Исполнения | Частота вращения | Мощность | Напряжение/ Частота | Фазность | Ток | IP | Производительность | Полное давление | Масса | Вставки гибкие | Виброизоляторы |
|---|---|---|---|---|---|---|---|---|---|---|---|---|
| | Инд. | об/мин | кВт | В/Гц | ~ | А | | тыс. м$^3$/час | Па | кг | | |
| ВЦ-14-46-5,0 | О\Н; Ж2; К1; К1Ж2; В1;В1Ж2; В2; ВК1; ВК1Ж2 | 1000 | 4,0 | ~380/50 | 3 | 9,0 | IP54 | 6,0-8,8 | 940-1050 | 139 | Ø 500 В.00.09; 350х350 Н.00.11 | ДО-41 |
| | | | 5,5 | ~380/50 | 3 | 12,0 | IP54 | 6,0-11,5 | 940-1120 | 153 | | |
| | | | 7,5 | ~380/50 | 3 | 17,5 | IP54 | 6,0-14,0 | 1140-1150 | 165 | | |
| | | 1500 | 11,0 | ~380/50 | 3 | 22,0 | IP54 | 9,4-11,0 | 2200-2300 | 169 | | |
| | | | 15,0 | ~380/50 | 3 | 29,0 | IP54 | 9,4-14,5 | 2200-2500 | 197 | | |
| | | | 18,5 | ~380/50 | 3 | 35,0 | IP54 | 9,4-17,0 | 2200-2540 | 210 | | |
| | | | 22,0 | ~380/50 | 3 | 42,0 | IP54 | 9,4-19,0 | 2200-2580 | 233 | | |
| | | | 30,0 | ~380/50 | 3 | 56,0 | IP54 | 9,4-21,0 | 2200-2540 | 255 | | |

## АКСЕССУАРЫ

Реле защиты

Стр. 368

Частотный регулятор скорости

Стр. 364

Щит управления

Стр. 404

Гибкие вставки

Стр. 347

Виброизоляторы

Стр. 346

Трубчатый глушитель

Стр. 262

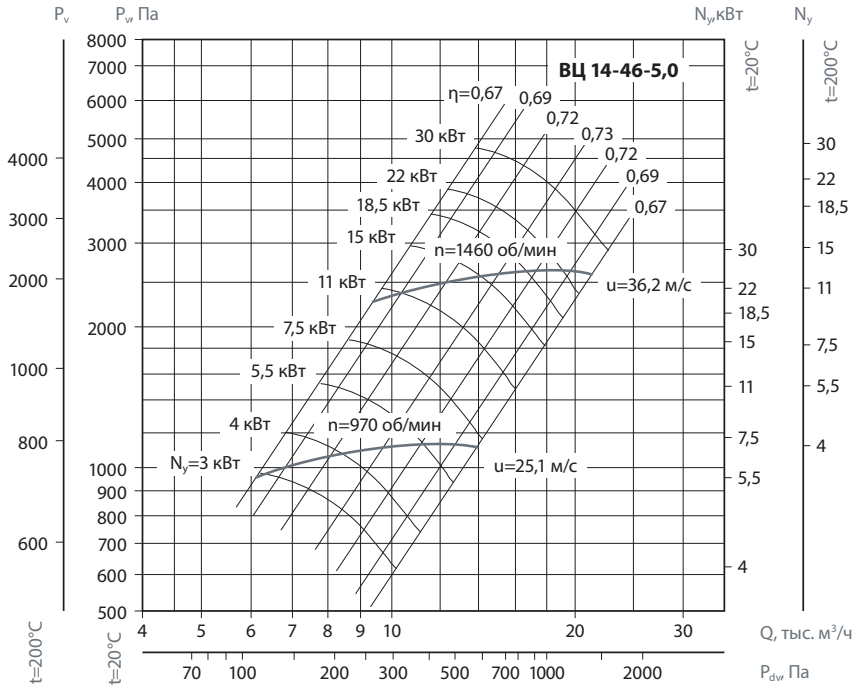


## УСЛОВИЯ ЭКСПЛУАТАЦИИ

Температура окружающей среды от - 40 °С до максимальной темпеатуры характерной для каждого типоразмера и исполнеия вентилятора.
Категория размещения: вторая - в условиях умеренного климата; первая - при защите электродвигателя от прямого солнечного излучения и атмосферных осадков для умеренного климата по ГОСТ 15150-69.

### ВЦ 14-46-5,0

| об/мин | | Октавные полосы частот, Гц | | | | | | | | |
|---|---|---|---|---|---|---|---|---|---|---|
| | | Общ. | 63 | 125 | 250 | 500 | 1k | 2k | 4k | 8k |
| 970 | LpA, дБ(А) | 94 | 87 | 88 | 92 | 94 | 90 | 86 | 81 | 73 |
| 1460 | LpA, дБ(А) | 106 | 95 | 96 | 97 | 101 | 103 | 99 | 95 | 88 |

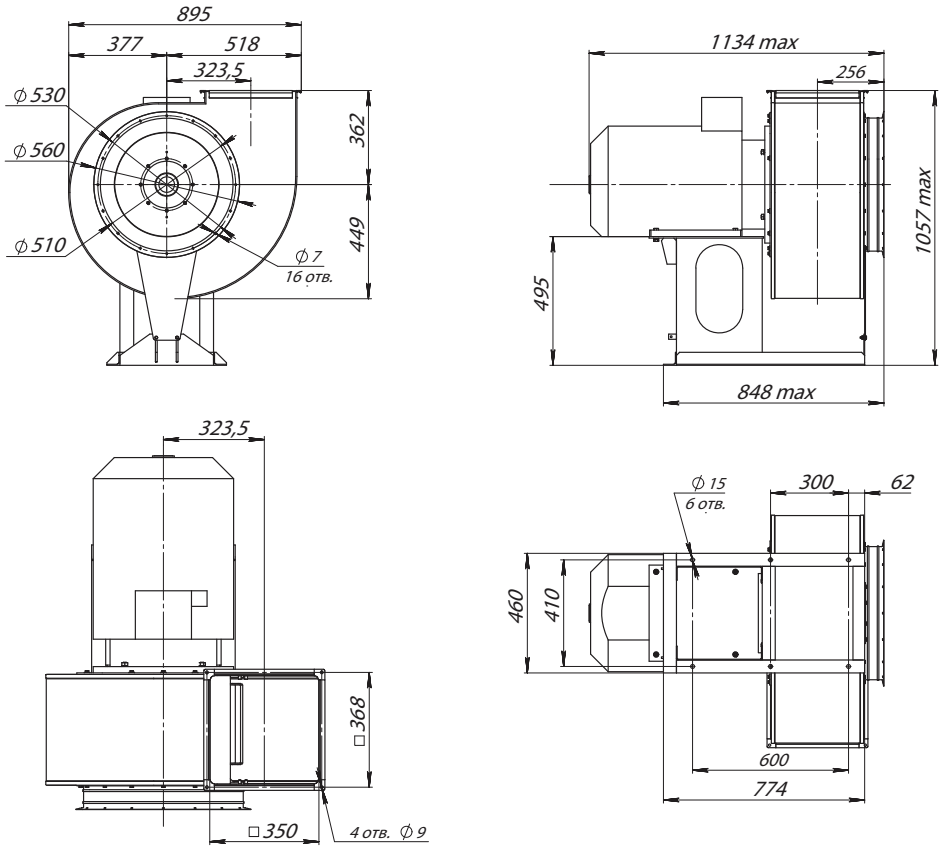

# ВЦ 14-46-6,3

## ПРЕИМУЩЕСТВА

Низкое давление.
Направление вращения — правое и левое.
Встроенные в обмотки электродвигателя термодатчики.
Корпус из оцинкованной стали.

## ПРИМЕНЕНИЕ

Радиальные вентиляторы общего назначения применяются в стационарных системах вентиляции, кондиционирования, воздушного отопления, технологических установках и т.д.
Они предназначены для перемещения невзрывоопасной газовой среды с температурой не выше 80 °С — для обычного исполнения (до 200 °С — для теплостойкого исполнения Ж2), содержащей твердые примеси не более 0,1 г/м$^3$, не содержащей липких веществ и волокнистых материалов.

## КОНСТРУКЦИЯ

Вентиляторы серии ВР 300-45 (ВЦ14-46) представляют собой радиальные вентиляторы одностороннего всасывания с рабочими лопатками, загнутыми вперед. Направление вращения — правое и левое. Корпус вентилятора изготовлен из оцинкованной стали. Привод — трехфазный асинхронный электродвигатель.
Для защиты от перегрева вентиляторы серии ВР 300-45 (ВЦ14-46) снабжены встроенными термодатчиками с выводами для подсоединения устройства защиты двигателя. По ГОСТ 5976-90.
Изготавливаются по ТУ 4861-020-15185548-04.

**ГАРАНТИЙНЫЙ СРОК ЭКСПЛУАТАЦИИ - 18 МЕСЯЦЕВ**

## ТЕХНИЧЕСКИЕ ХАРАКТЕРИСТИКИ

| Индекс вентилятора | Исполнения | Частота вращения | Мощность | Напряжение/ Частота | Фазность | Ток | IP | Производительность | Полное давление | Масса | Вставки гибкие | Виброизоляторы |
|---|---|---|---|---|---|---|---|---|---|---|---|---|
| | Инд. | об/мин | кВт | В/Гц | ~ | А | | тыс. м$^3$/час | Па | кг | | |
| ВЦ-14-46-6,3 | О\Н; Ж2; К1; К1Ж2; В1;В1Ж2; В2; ВК1; ВК1Ж2 | 750 | 5,5 | ~380/50 | 3 | 13,0 | IP54 | 9,2-13,0 | 900-1000 | 185 | Ø 630 В.00.12; 441x441 Н.00.15 | ДО-41 |
| | | | 7,5 | ~380/50 | 3 | 18,0 | IP54 | 9,2-17,5 | 1000-1050 | 214 | | |
| | | | 11,0 | ~380/50 | 3 | 26,0 | IP54 | 9,2-21,3 | 1050-1000 | 236 | | |
| | | 1000 | 11,0 | ~380/50 | 3 | 23,0 | IP54 | 11,0-19,3 | 1300-1420 | 216 | | |
| | | | 15,0 | ~380/50 | 3 | 31,0 | IP54 | 11,0-23,0 | 1300-1420 | 293 | | |
| | | | 18,5 | ~380/50 | 3 | 37,0 | IP54 | 11,0-26,0 | 1300-1420 | 328 | | |
| | | | 22,0 | ~380/50 | 3 | 46,0 | IP54 | 11,0-28,5 | 1300-1420 | 403 | | |

## АКСЕССУАРЫ

Реле защиты

Стр. 368

Частотный регулятор скорости

Стр. 364

Щит управления

Стр. 404

Гибкие вставки

Стр. 347

Виброизоляторы

Стр. 346

Трубчатый глушитель

Стр. 262

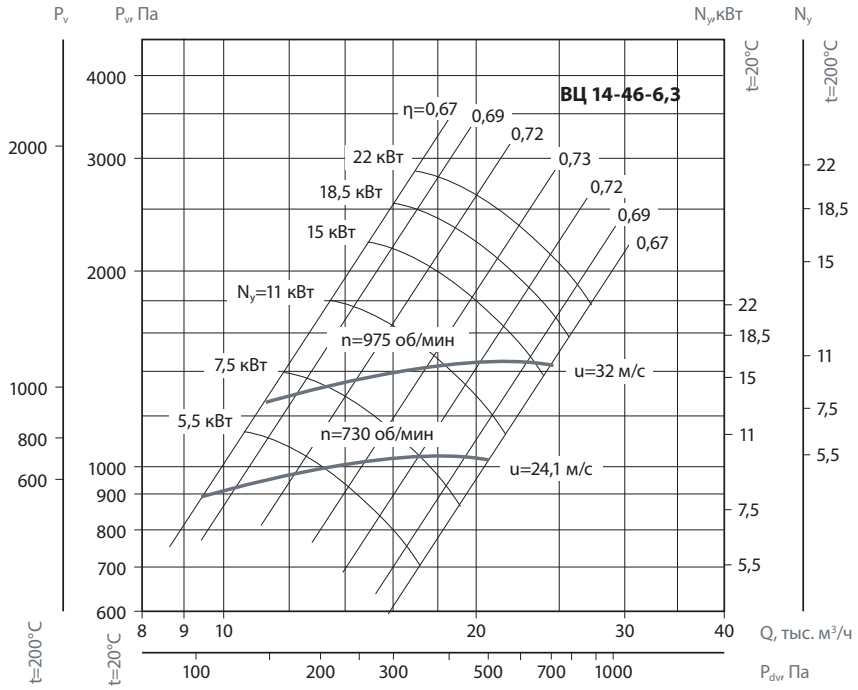


## УСЛОВИЯ ЭКСПЛУАТАЦИИ

Температура окружающей среды от - 40 °С до максимальной темпеатуры характерной для каждого типоразмера и исполнеия вентилятора.
Категория размещения: вторая - в условиях умеренного климата; первая - при защите электродвигателя от прямого солнечного излучения и атмосферных осадков для умеренного климата по ГОСТ 15150-69.

### ВР 14-46-6,3

| об/мин | | Октавные полосы частот, Гц | | | | | | | | |
|---|---|---|---|---|---|---|---|---|---|---|
| | | Общ. | 63 | 125 | 250 | 500 | 1k | 2k | 4k | 8k |
| 730 | LpA, дБ(А) | 93 | 88 | 89 | 93 | 95 | 91 | 87 | 82 | 74 |
| 975 | LpA, дБ(А) | 100 | 96 | 97 | 101 | 103 | 99 | 95 | 90 | 82 |

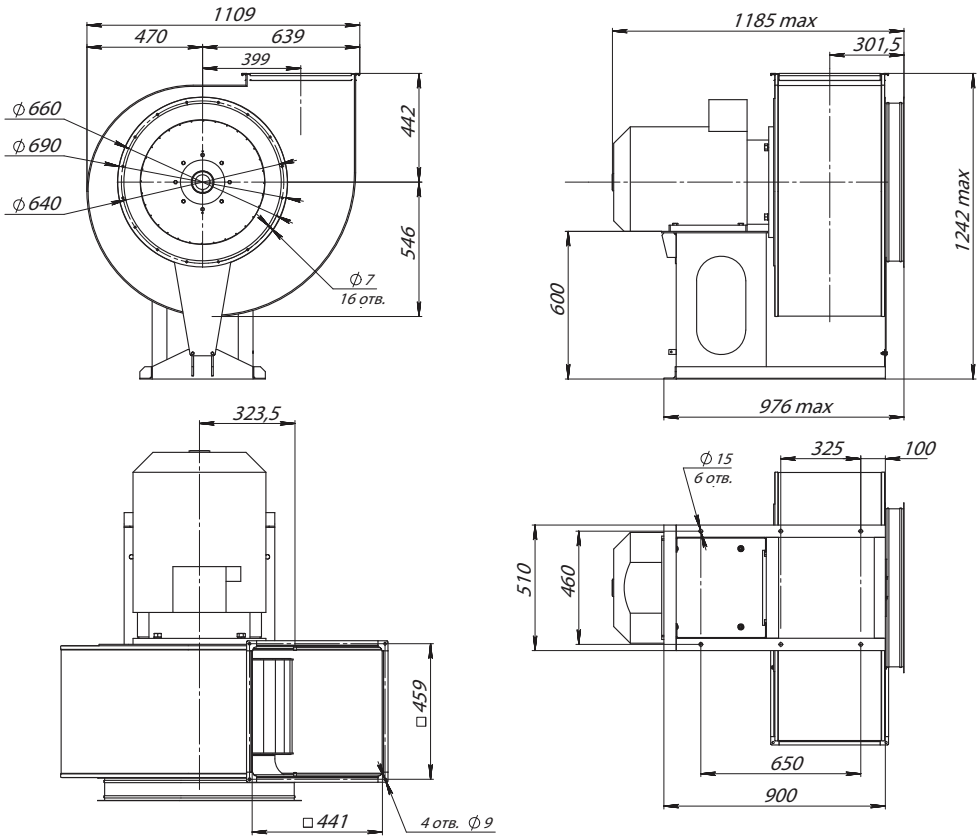

# ВДС-5,0

## ПРЕИМУЩЕСТВА

Высокое давление.
Встроенные термодатчики.
Корпус из оцинкованной стали.
Направление вращения — правое и левое.

## ПРИМЕНЕНИЕ

Вентиляторы дутьевые средние (ВДС) представляют собой радиальные вентиляторы одностороннего всасывания с прямыми рабочими лопатками.
Вентиляторы дутьевые (ВДС) используются для подачи воздуха в топки котельных агрегатов, а также для технологических установок различных отраслей народного хозяйства для перемещения чистого воздуха.
ВДС предназначены для перемещения невзрывоопасной газовой среды с температурой не выше 80 °С — для обычного исполнения, содержащей твердые примеси не более 0,1 г/м$^3$, не содержащей липких веществ и волокнистых материалов.
Область применения и ограничения условий эксплуатации для радиальных вентиляторов специального исполнения см. в таблице, раздел «Общая информация».

## КОНСТРУКЦИЯ

Корпус вентилятора изготовлен из оцинкованной стали. Привод — трехфазный асинхронный электродвигатель.
Для защиты от перегрева вентиляторы серии ВДС снабжены встроенными термодатчиками с выводами для подсоединения устройства защиты двигателя. ГОСТ 5976-90. Изготавливаются по ТУ 4861-020-15185548-04.

## ГАРАНТИЙНЫЙ СРОК ЭКСПЛУАТАЦИИ - 18 МЕСЯЦЕВ

## ТЕХНИЧЕСКИЕ ХАРАКТЕРИСТИКИ

| | ВДС-5,0-7,5/3000 | ВДС-5,0-11,0/3000 |
|---|---|---|
| Напряжение/Частота, В/Гц | ~380/50 | ~380/50 |
| Фазность | 3 | 3 |
| Потребляемая мощность, кВт | 7,5 | 11,0 |
| Частота вращения, об/мин | 2910 | 3000 |
| Ток, А | 15,0 | 22,0 |
| Производительность, тыс. м$^3$/ч | 1,70-2,30 | 2,30-3,40 |
| Полное давление, Па | 4800-4700 | 4700-4500 |
| Макс. температура перемещ. воздуха, °С | 80 | 80 |
| Класс защиты двигателя, | IP54 | IP54 |
| Тип термозащиты, | Встр. ТД | Встр. ТД |
| Масса, кг | 75 | 92 |
| Электронный частотный регулятор скорости, виброизоляторы | ATV21HU75N4 ДО-41 | ATV21HD11N4 ДО-41 |

## АКСЕССУАРЫ

Реле защиты

Стр. 368

Частотный регулятор скорости

Стр. 364

Щит управления

Стр. 404

Гибкие вставки

Стр. 347

Виброизоляторы

Стр. 346

Трубчатый глушитель

Стр. 262

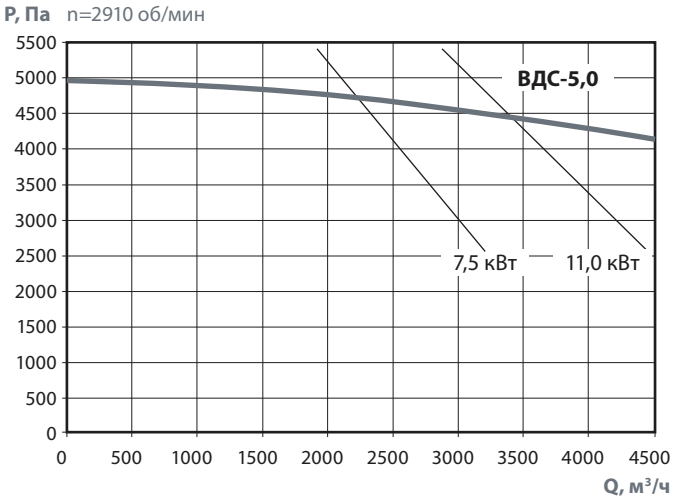


## УСЛОВИЯ ЭКСПЛУАТАЦИИ

Температура окружающей среды от - 40 до 40 °С
Категория размещения:
вторая - в условиях умеренного климата
первая - при защите электродвигателя от прямого солнечного излучения и
атмосферных осадков для умеренного климата по ГОСТ 15150-69.

## ВАРИАНТЫ ИЗГОТОВЛЕНИЯ

Общего назначения из оцинкованной или углеродистой стали.
Взрывозащищенные из разнородных металлов В1.

### ВДС-5,0

| об/мин | | Октавная полоса со среднегеометрической частотой, Гц | | | | | | | | |
|---|---|---|---|---|---|---|---|---|---|---|
| | | Общ. | 63 | 125 | 250 | 500 | 1k | 2k | 4k | 8k |
| 2850 | LpA, дБ(А) | 104 | 86 | 88 | 97 | 98 | 101 | 96 | 92 | 88 |

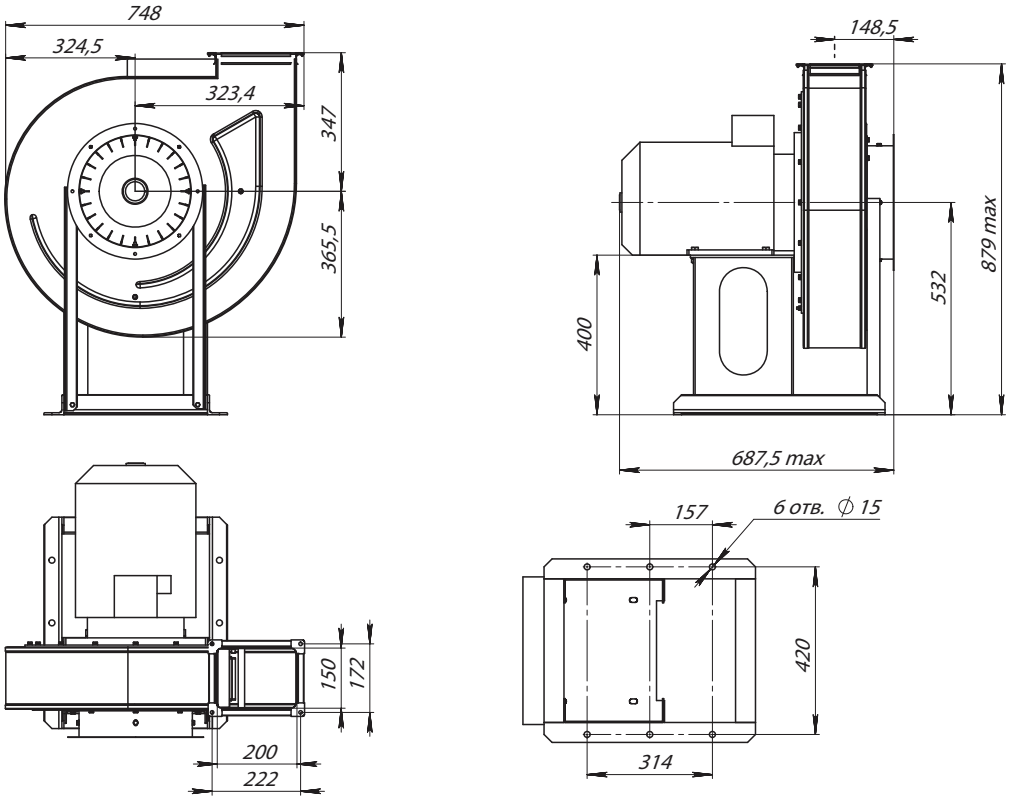

# ВБСН-4,1

## ПРЕИМУЩЕСТВА

Высокое давление.
Поворотный корпус из оцинковки.
Высококачественное полимерное покрытие.
Не требуют техобслуживания и надежны в работе.

## КОНСТРУКЦИЯ

Вентиляторы ВБСН представляют собой вентиляторы одностороннего всасывания с прямыми рабочими лопатками загнутыми назад. Корпус вентилятора поворотный, выполнен из оцинкованной стали с высококачественным полимерным покрытием. Привод однофазный асинхронный электродвигатель. Для пускозащиты вентилятора используется установленный в брызгозащитном корпусе спаренный автомат защиты сети. Вентилятор закреплен на переносной станине с удобной ручкой.

## КОНСТРУКТИВНОЕ ИСПОЛНЕНИЕ

По ГОСТ 5976-90. Изготавливаются по ТУ 4861-020-15185548-04.

## ПРИМЕНЕНИЕ

Вентиляторы дутьевые (ВБСН) используются для подачи воздуха в топки котельных агрегатов, а также для технологических установок различных отраслей народного хозяйства для перемещения чистого воздуха. Они надежны в эксплуатации и не требуют специального технического обслуживания.
В стандартном исполнении дутьевое вентиляторы предназначены для перемещения невзрывоопасных газовых сред с температурой не выше 80 °С, содержащих твердые примеси не более 0,1 г/м$^3$, не содержащих липких веществ и волокнистых материалов.
Область применения и ограничения условий эксплуатации для радиальных вентиляторов специального исполнения см. в таблице, раздел «Общая информация».

## ГАРАНТИЙНЫЙ СРОК ЭКСПЛУАТАЦИИ - 18 МЕСЯЦЕВ

**ВБСН - 4,1 у - 1,5/3000**
1 2 3 4

1 **ВБСН** - вентилятор дутьевой с назад загнутыми лопатками
2 **4,1** - типоразмер
3 **у** - укороченное исполнение
4 **1,5/3000** - потребляемая мощность (кВт)/число оборотов (об/мин)

## ТЕХНИЧЕСКИЕ ХАРАКТЕРИСТИКИ

| | | 1,1/3000(у) | 1,5/3000 |
|---|---|---|---|
| Напряжение/Частота | В/Гц | ~220/50 | ~220/50 |
| Фазность | ~ | 1 | 1 |
| Потребляемая мощность | кВт | 1,1 | 1,5 |
| Частота вращения | об/мин | 2790 | 2790 |
| Ток | А | 3,8 | 4,0 |
| Производительность, max | м$^3$/час | 2100 | 2500 |
| Полное давление, max | Па | 2250 | 2490 |
| Макс. температура перемещ. воздуха | °С | 80 | 80 |
| Класс защиты двигателя | | IP54 | IP54 |
| Емкость конденсатора | мкФ | 30 | 40 |
| Масса | кг | 33 | 37 |

## ПРИМЕЧАНИЕ

По отдельному заказу вентиляторы могут быть изготовлены в искробезопасном исполнении и укомплектованы трехфазным электродвигателем.

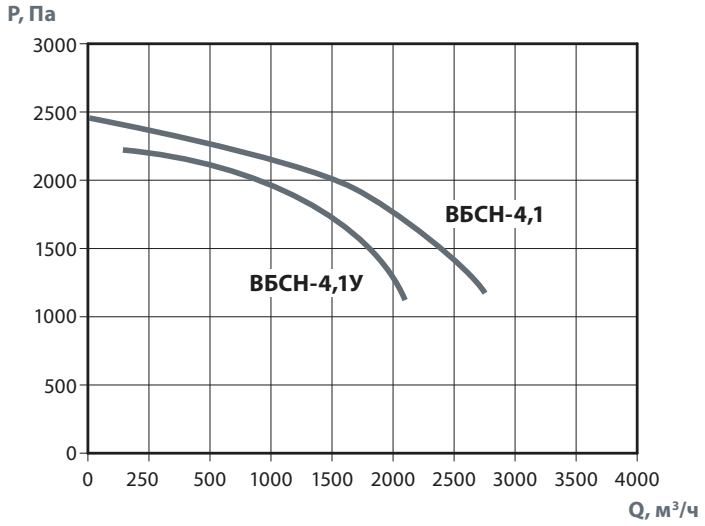


## УСЛОВИЯ ЭКСПЛУАТАЦИИ

Температура окружающей среды от - 40 до 40 °С.
Категория размещения:
вторая - в условиях умеренного климата;
первая - при защите электродвигателя от прямого солнечного излучения и
атмосферных осадков для умеренного климата по ГОСТ 15150-69.

## ЭЛЕКТРИЧЕСКАЯ СХЕМА

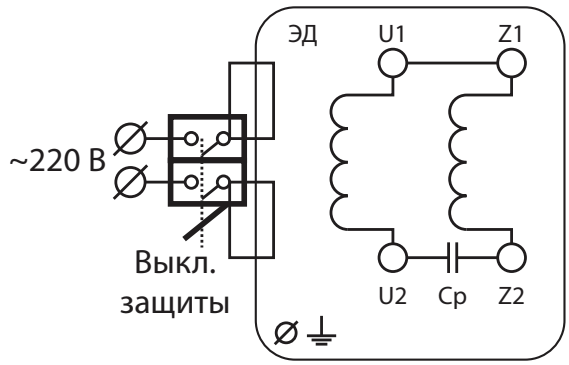


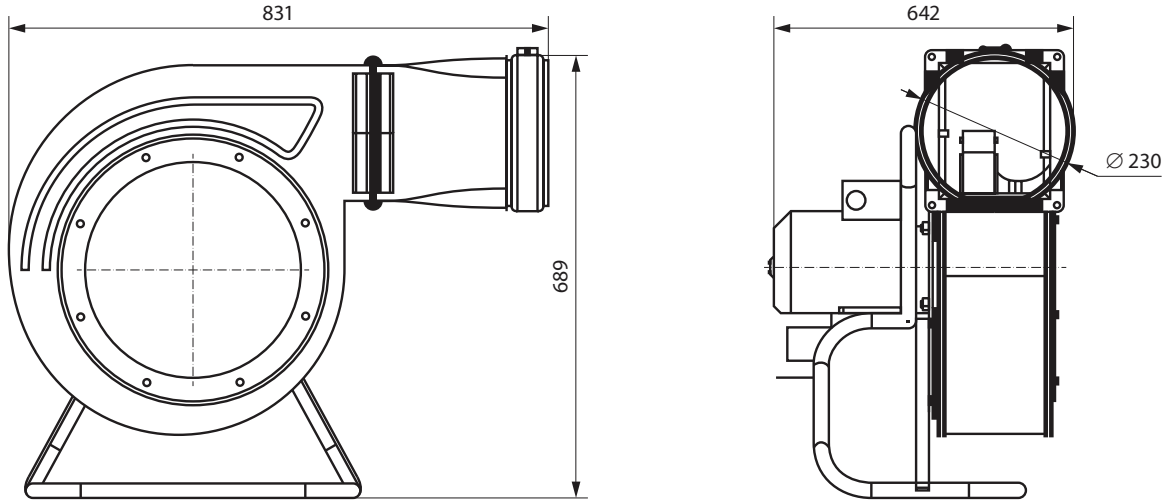

# ВР-3,15 БУ

## ПРЕИМУЩЕСТВА

Высокое давление.
Используются совместно с надувными батутами.
Не требуют техобслуживания и надежны в работе.

## КОНСТРУКЦИЯ

Вентиляторы батутные представляют собой вентиляторы одностороннего всасывания с прямыми рабочими лопатками. Корпус вентилятора поворотный, выполнен из оцинкованной стали с высококачественным полимерным покрытием. Привод однофазный асинхронный электродвигатель. Для пускозащиты вентилятора используется установленный в брызгозащитном корпусе спаренный автомат защиты сети. Вентилятор закреплен на переносной станине с удобной ручкой.

## КОНСТРУКТИВНОЕ ИСПОЛНЕНИЕ

По ГОСТ 5976-90. Изготавливаются по ТУ 4861-020-15185548-04.

## ПРИМЕНЕНИЕ

Вентиляторы батутные специально разработаны для совместной работы с надувными батутами самых различных модификаций и размеров. Они надежны в эксплуатации и не требуют специального технического обслуживания.
Батутный вентилятор прекрасно подходит для надувных батутов и надувных фигур небольшого объема.
Также являясь вентилятором высокого давления, батутные вентиляторы можно использовать в различных технологических установках и местных вытяжках.
В стандартном исполнении батутные вентиляторы предназначены для перемещения невзрывоопасных газовых сред с температурой не выше 80 °С, содержащих твердые примеси не более 0,1 г/м$^3$, не содержащих липких веществ и волокнистых материалов.
Область применения и ограничения условий эксплуатации для радиальных вентиляторов специального исполнения см. в таблице, раздел «Общая информация».

**ВР - 3,15 - БУ - 1,1/3000**
1 2 3 4

1 **ВР** - вентилятор радиальный
2 **3,15** - типоразмер
3 **БУ** - батутный, узкое исполнение
4 **1,1/3000** - потребляемая мощность (кВт)/число оборотов (об/мин)

## ГАРАНТИЙНЫЙ СРОК ЭКСПЛУАТАЦИИ - 18 МЕСЯЦЕВ

## ТЕХНИЧЕСКИЕ ХАРАКТЕРИСТИКИ

| | | 1,1/3000 |
|---|---|---|
| Напряжение/Частота | В/Гц | ~220/50 |
| Фазность | ~ | 1 |
| Потребляемая мощность | кВт | 1,1 |
| Частота вращения | об/мин | 2790 |
| Ток | А | 3,8 |
| Производительность, max | м$^3$/ч | 1000 |
| Полное давление, max | Па | 1950 |
| Макс. температура перемещ. воздуха | °С | 80 |
| Уровень звук. давления на расст. 3 м. | дБ(А) | 82 |
| Класс защиты двигателя | | IP54 |
| Емкость конденсатора | мкФ | 30 |
| Масса | кг | 29 |

## ПРИМЕЧАНИЕ

По отдельному заказу вентиляторы могут быть изготовлены в искробезопасном исполнении и укомплектованы трехфазным электродвигателем.

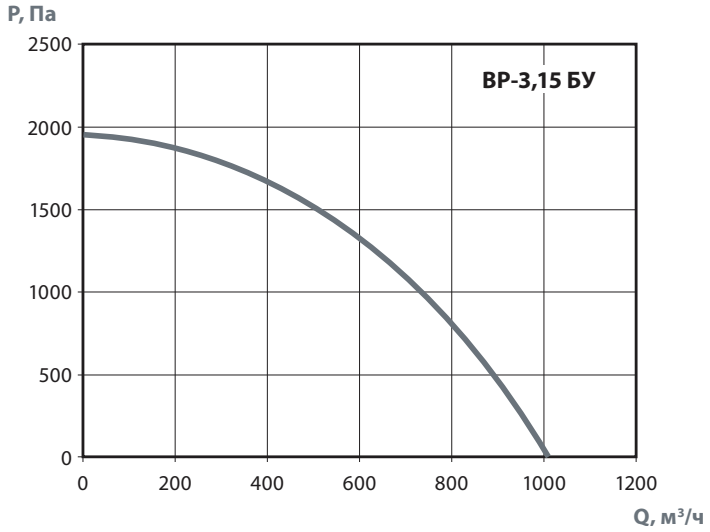


## УСЛОВИЯ ЭКСПЛУАТАЦИИ

Температура окружающей среды от - 40 до 40 °С.
Категория размещения:
вторая - в условиях умеренного климата;
первая - при защите электродвигателя от прямого солнечного излучения и
атмосферных осадков для умеренного климата по ГОСТ 15150-69.

## ЭЛЕКТРИЧЕСКАЯ СХЕМА

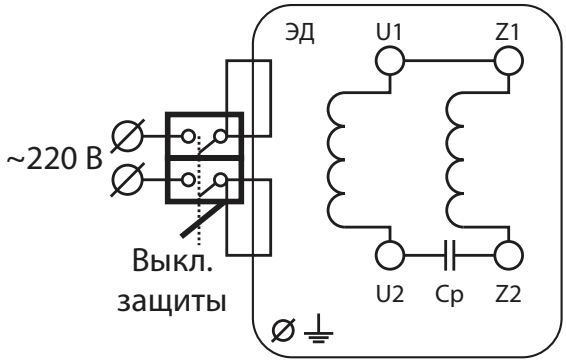


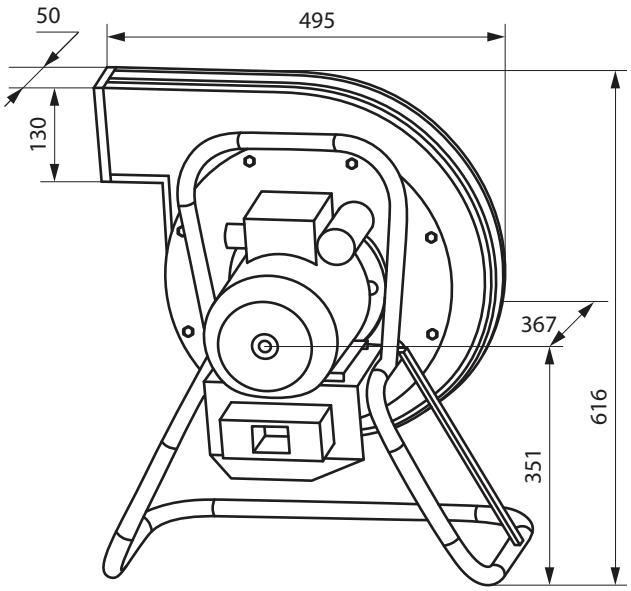

# ВР-3,15 БС

## ПРЕИМУЩЕСТВА

Высокое давление.
Используются совместно с надувными батутами.
Не требуют техобслуживания и надежны в работе.

## КОНСТРУКЦИЯ

Вентиляторы батутные представляют собой вентиляторы одностороннего всасывания с прямыми рабочими лопатками. Корпус вентилятора поворотный, выполнен из оцинкованной стали с высококачественным полимерным покрытием. Привод однофазный асинхронный электродвигатель. Для пускозащиты вентилятора используется установленный в брызгозащитном корпусе спаренный автомат защиты сети. Вентилятор закреплен на переносной станине с удобной ручкой.

## КОНСТРУКТИВНОЕ ИСПОЛНЕНИЕ

По ГОСТ 5976-90. Изготавливаются по ТУ 4861-020-15185548-04.

## ПРИМЕНЕНИЕ

Вентиляторы батутные специально разработаны для совместной работы с надувными батутами самых различных модификаций и размеров. Они надежны в эксплуатации и не требуют специального технического обслуживания.
Батутный вентилятор прекрасно подходит для надувных батутов и надувных фигур небольшого объема.
Также являясь вентилятором высокого давления, батутные вентиляторы можно использовать в различных технологических установках и местных вытяжках.
В стандартном исполнении батутные вентиляторы предназначены для перемещения невзрывоопасных газовых сред с температурой не выше 80 °С, содержащих твердые примеси не более 0,1 г/м³, не содержащих липких веществ и волокнистых материалов.
Область применения и ограничения условий эксплуатации для радиальных вентиляторов специального исполнения см. в таблице, раздел «Общая информация».

**ВР - 3,15 - БС - 1,1/3000**
1 2 3 4

1 **ВР** - вентилятор радиальный
2 **3,15** - типоразмер
3 **БС** - батутный, стандартное исполнение
4 **1,1/3000** - потребляемая мощность (кВт)/число оборотов (об/мин)

## ГАРАНТИЙНЫЙ СРОК ЭКСПЛУАТАЦИИ - 18 МЕСЯЦЕВ

## ТЕХНИЧЕСКИЕ ХАРАКТЕРИСТИКИ

| | | 1,1/3000 | 1,5/3000 |
|---|---|---|---|
| Напряжение/Частота | В/Гц | ~220/50 | ~220/50 |
| Фазность | ~ | 1 | 1 |
| Потребляемая мощность | кВт | 1,1 | 1,5 |
| Частота вращения | об/мин | 2790 | 2790 |
| Ток | А | 3,8 | 4,0 |
| Производительность, max | м³/час | 1600 | 1800 |
| Полное давление, max | Па | 2300 | 2300 |
| Макс. температура перемещ. воздуха | °С | 80 | 80 |
| Уровень звук. давления на расст. 3 м. | дБ(А) | 82 | 84 |
| Класс защиты двигателя | | IP54 | IP54 |
| Емкость конденсатора | мкФ | 30 | 40 |
| Масса | кг | 29 | 30 |

## ПРИМЕЧАНИЕ

По отдельному заказу вентиляторы могут быть изготовлены в искробезопасном исполнении и укомплектованы трехфазным электродвигателем.

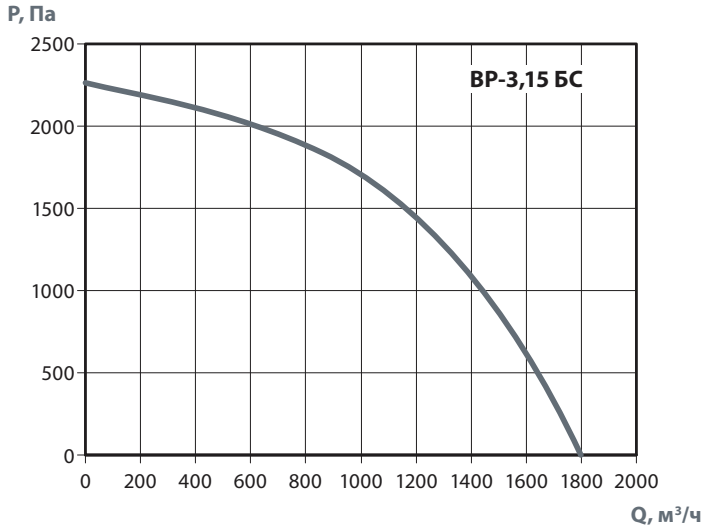


## УСЛОВИЯ ЭКСПЛУАТАЦИИ

Температура окружающей среды от - 40 до 40 °С.
Категория размещения:
вторая - в условиях умеренного климата;
первая - при защите электродвигателя от прямого солнечного излучения и
атмосферных осадков для умеренного климата по ГОСТ 15150-69.

## ЭЛЕКТРИЧЕСКАЯ СХЕМА

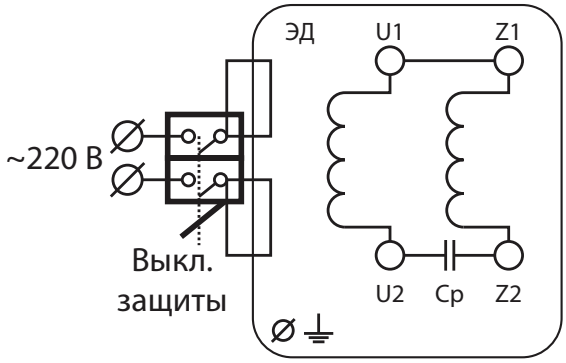


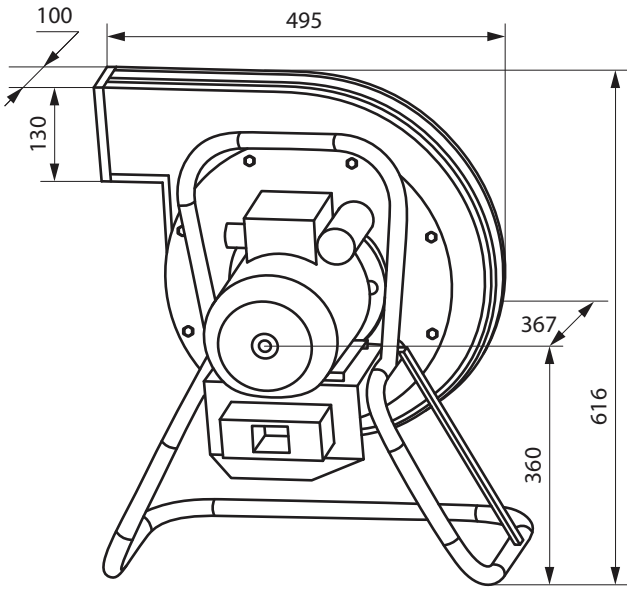

# ВР-3,15 БШ

## ПРЕИМУЩЕСТВА

Высокое давление.
Используются совместно с надувными батутами.
Не требуют техобслуживания и надежны в работе.

## КОНСТРУКЦИЯ

Вентиляторы батутные представляют собой вентиляторы одностороннего всасывания с прямыми рабочими лопатками. Корпус вентилятора поворотный, выполнен из оцинкованной стали с высококачественным полимерным покрытием. Привод однофазный асинхронный электродвигатель. Для пускозащиты вентилятора используется установленный в брызгозащитном корпусе спаренный автомат защиты сети. Вентилятор закреплен на переносной станине с удобной ручкой.

## КОНСТРУКТИВНОЕ ИСПОЛНЕНИЕ

По ГОСТ 5976-90. Изготавливаются по ТУ 4861-020-15185548-04.

## ПРИМЕНЕНИЕ

Вентиляторы батутные специально разработаны для совместной работы с надувными батутами самых различных модификаций и размеров. Они надежны в эксплуатации и не требуют специального технического обслуживания.
Батутный вентилятор прекрасно подходит для надувных батутов и надувных фигур небольшого объема.
Также являясь вентилятором высокого давления, батутные вентиляторы можно использовать в различных технологических установках и местных вытяжках.
В стандартном исполнении батутные вентиляторы предназначены для перемещения невзрывоопасных газовых сред с температурой не выше 80 °С, содержащих твердые примеси не более 0,1 г/м³, не содержащих липких веществ и волокнистых материалов.
Область применения и ограничения условий эксплуатации для радиальных вентиляторов специального исполнения см. в таблице, раздел «Общая информация».

**ВР - 3,15 - БШ - 1,5/3000**
1 2 3 4

1 **ВР** - вентилятор радиальный
2 **3,15** - типоразмер
3 **БШ** - батутный, широкое исполнение
4 **1,5/3000** - потребляемая мощность (кВт)/число оборотов (об/мин)

## ГАРАНТИЙНЫЙ СРОК ЭКСПЛУАТАЦИИ - 18 МЕСЯЦЕВ

## ТЕХНИЧЕСКИЕ ХАРАКТЕРИСТИКИ

| | | 1,5/3000 |
|---|---|---|
| Напряжение/Частота | В/Гц | ~220/50 |
| Фазность | ~ | 1 |
| Потребляемая мощность | кВт | 1,5 |
| Частота вращения | об/мин | 2790 |
| Ток | А | 4,0 |
| Производительность, max | м³/час | 2000 |
| Полное давление, max | Па | 2400 |
| Макс. температура перемещ. воздуха | °С | 80 |
| Уровень звук. давления на расст. 3 м. | дБ(А) | 83 |
| Класс защиты двигателя | | IP54 |
| Емкость конденсатора | мкФ | 40 |
| Масса | кг | 32 |

## ПРИМЕЧАНИЕ

По отдельному заказу вентиляторы могут быть изготовлены в искробезопасном исполнении и укомплектованы трехфазным электродвигателем.

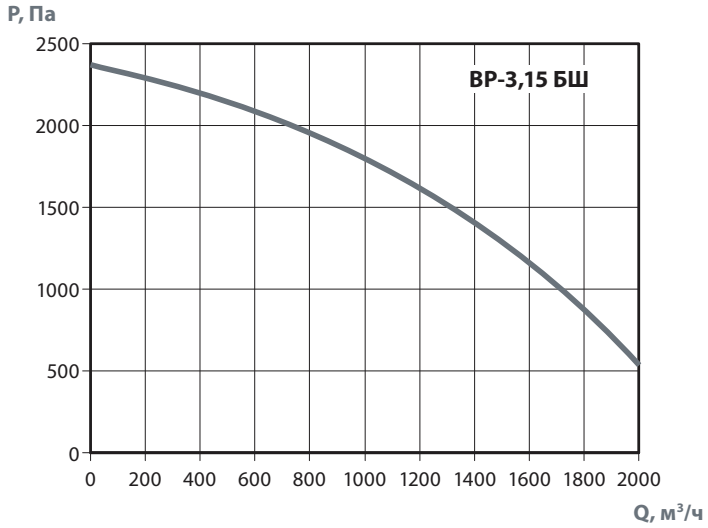


## УСЛОВИЯ ЭКСПЛУАТАЦИИ

Температура окружающей среды от - 40 до 40 °С.
Категория размещения:
вторая - в условиях умеренного климата;
первая - при защите электродвигателя от прямого солнечного излучения и
атмосферных осадков для умеренного климата по ГОСТ 15150-69.

## ЭЛЕКТРИЧЕСКАЯ СХЕМА

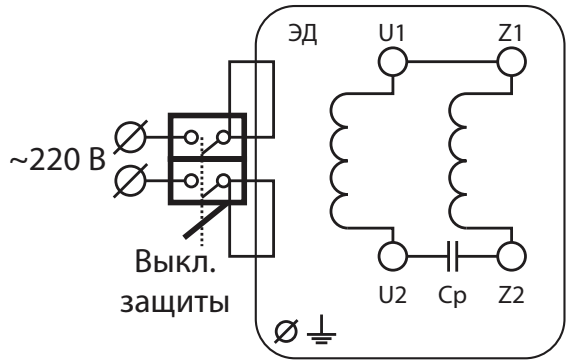


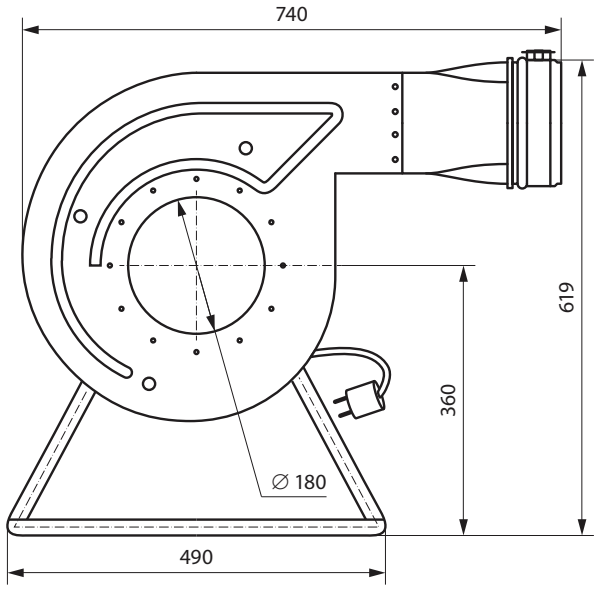


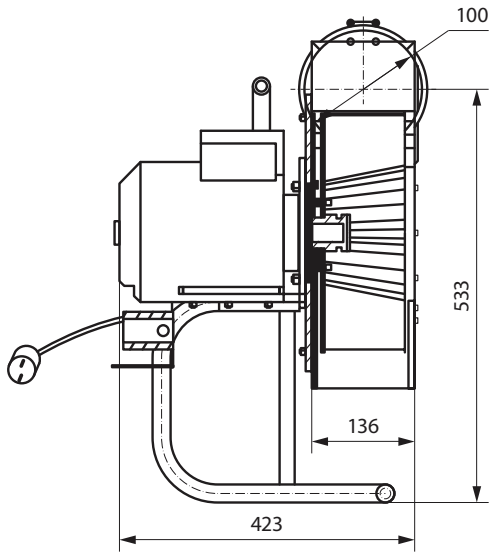

# ВКР-4,0

## ПРЕИМУЩЕСТВА

Установка крышных вентиляторов на кровле позволяет экономить полезную площадь здания.
Корпуса вентиляторов изготавливаются с использованием полимерного покрытия.
Встроенная защита электродвигателей.
Защита от попадания осадков в вентиляционный канал.

## КОНСТРУКЦИЯ

Вентиляторы крышные представляют собой радиальные вентиляторы низкого давления, одностороннего всасывания, с рабочими лопатками, загнутыми назад. Корпус вентилятора изготовлен из углеродистой стали с высококачественным полимерным покрытием. Дефлектор вокруг корпуса вентилятора надежно защищает от попадания осадков в вентиляционный канал. Привод — трехфазный асинхронный электродвигатель серии АИР (АИМ — для вентиляторов взрывозащищенного исполнения).
Для защиты от перегрева вентиляторы серии ВКР снабжены встроенными термодатчиками с выводами для подсоединения устройства защиты двигателя.

**ВКР - 4,0 - 0,37/1000 - В1**
1 2 3 4

1 **ВКР** - вентилятор крышный с горизонтальным выбросом воздуха
2 **4,0** - типоразмер
3 **0,37/1000** - потребляемая мощность (кВт)/число оборотов (об/мин)
4 **В1** - взрывозащищенное исполнение

## КОНСТРУКТИВНОЕ ИСПОЛНЕНИЕ

По ГОСТ 24814-81. Изготавливаются по ТУ 4861-021-15185548-04.

## ВАРИАНТЫ ИЗГОТОВЛЕНИЯ

Общего назначения — из углеродистой стали.
Взрывозащищенные — из разнородных металлов В1.

## ГАРАНТИЙНЫЙ СРОК ЭКСПЛУАТАЦИИ - 18 МЕСЯЦЕВ

## ТЕХНИЧЕСКИЕ ХАРАКТЕРИСТИКИ

| | | ВКР-4,0-0,37/1000 |
|---|---|---|
| Напряжение/Частота | В/Гц | ~380/50 |
| Фазность | | 3 |
| Потребляемая мощность | кВт | 0,37 |
| Частота вращения | об/мин | 920 |
| Ток | А | 1,2 |
| Производительность | тыс. м³/ч | 1,40-3,30 |
| Полное давление | Па | 160-0 |
| Макс. температура перемещ. воздуха | °С | 80 |
| Класс защиты двигателя | | IP54 |
| Тип термозащиты | | Встр. термодатчики |
| Электронное реле защиты двигателя | Позисторное | TP 220 PTC |
| Масса | кг | 60 |
| Регулятор скорости, электронный | Частотный | PMT 75380 |

## ПРИМЕЧАНИЕ

Все вентиляторы взрывозащищенного исполнения комплектуются взрывозащищенными электродвигателями серии «АИМ». Завод оставляет за собой право конструктивных изменений, не ухудшающих основных характеристик вентиляторов.

## АКСЕССУАРЫ

Реле защиты

Стр. 368

Частотный регулятор скорости

Стр. 364

Щит управления

Стр. 404

Клапан обратный

Стр. 278

Стакан

Стр. 283

Поддон

Стр. 349

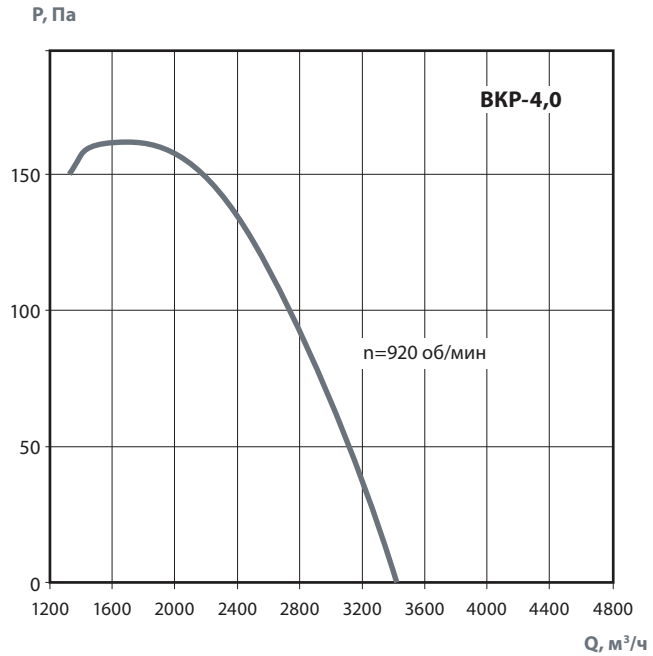


## ПРИМЕНЕНИЕ

Вентиляторы крышные радиальные (ВКР) применяются в вытяжных системах вентиляции и устанавливаются на кровлях промышленных и общественных зданий. Могут работать как в вентиляционной сети, так и без нее. Предназначены для перемещения невзрывоопасных газовых сред с температурой не выше 80 °С, содержащих твердые примеси не более 0,1 г/м³, не содержащих липких веществ и волокнистых материалов.
Область применения и ограничения условий эксплуатации для крышных радиальных вентиляторов специального исполнения см. в таблице, раздел «Общая информация».

## УСЛОВИЯ ЭКСПЛУАТАЦИИ

Температура окружающей среды от минус °С до плюс 40 °С
В условиях умеренного климата, 1-я категория размещения, по ГОСТ 15150-69.

### ВКР-4,0

| об/мин | | Октавная полоса со среднегеометрической частотой, Гц | | | | | | | | |
|---|---|---|---|---|---|---|---|---|---|---|
| | | Общ. | 63 | 125 | 250 | 500 | 1k | 2k | 4k | 8k |
| 915 | LpA, дБ(А) | 80 | 69 | 74 | 76 | 81 | 74 | 68 | 57 | 50 |

Акустическая характеристика измерена на стороне нагнетания при номинальном режиме работы вентилятора. На стороне всасывания уровень звуковой мощности на 3 дБ ниже уровня, приведенного в таблице.
На границах рабочего участка аэродинамической характеристики уровень звуковой мощности на 3 дБ выше уровня звуковой мощности, соответствующего номинальному режиму работы вентилятора.

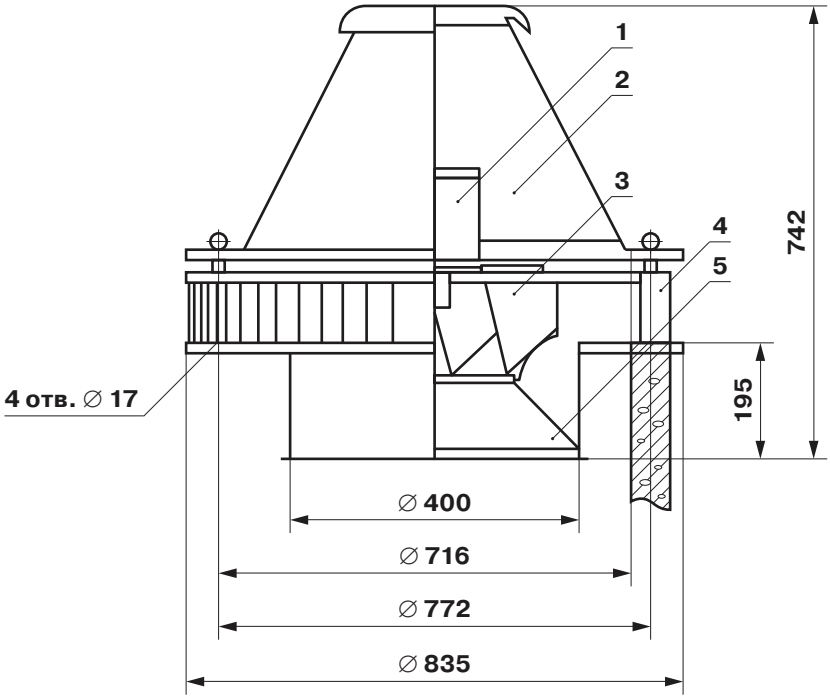


**Расположение отверстий для крепления вентилятора**

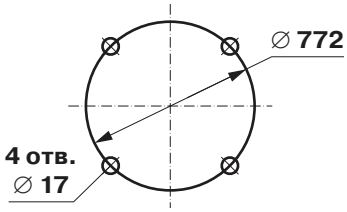


1. Электродвигатель;
2. Крышка;
3. Рабочее колесо;
4. Основание;
5. Конфузор.

# ВКР-5,0

## ПРЕИМУЩЕСТВА

Установка крышных вентиляторов на кровле позволяет экономить полезную площадь здания.
Корпуса вентиляторов изготавливаются с использованием полимерного покрытия.
Встроенная защита электродвигателей.
Защита от попадания осадков в вентиляционный канал.

## КОНСТРУКЦИЯ

Вентиляторы крышные представляют собой радиальные вентиляторы низкого давления, одностороннего всасывания, с рабочими лопатками, загнутыми назад. Корпус вентилятора изготовлен из углеродистой стали с высококачественным полимерным покрытием. Дефлектор вокруг корпуса вентилятора надежно защищает от попадания осадков в вентиляционный канал. Привод — трехфазный асинхронный электродвигатель серии АИР (АИМ — для вентиляторов взрывозащищенного исполнения).
Для защиты от перегрева вентиляторы серии ВКР снабжены встроенными термодатчиками с выводами для подсоединения устройства защиты двигателя.

| ВКР | - | 5,0 | - | 0,75/1000 | - | В1 |
|---|---|---|---|---|---|---|
| 1 | | 2 | | 3 | | 4 |

1 **ВКР** - вентилятор крышный с горизонтальным выбросом воздуха
2 **5,0** - типоразмер
3 **0,75/1000** - потребляемая мощность (кВт)/число оборотов (об/мин)
4 **В1** - взрывозащищенное исполнение

## КОНСТРУКТИВНОЕ ИСПОЛНЕНИЕ

По ГОСТ 24814-81. Изготавливаются по ТУ 4861-021-15185548-04.

## ВАРИАНТЫ ИЗГОТОВЛЕНИЯ

Общего назначения — из углеродистой стали.
Взрывозащищенные — из разнородных металлов В1.

## ГАРАНТИЙНЫЙ СРОК ЭКСПЛУАТАЦИИ - 18 МЕСЯЦЕВ

## ТЕХНИЧЕСКИЕ ХАРАКТЕРИСТИКИ

| | | ВКР-5,0-0,75/1000 |
|---|---|---|
| Напряжение/Частота | В/Гц | ~380/50 |
| Фазность | ~ | 3 |
| Потребляемая мощность | кВт | 0,75 |
| Частота вращения | об/мин | 920 |
| Ток | А | 1,4 |
| Производительность | тыс. м³/час | 2,80-6,50 |
| Полное давление | Па | 250-0 |
| Макс. температура перемещ. воздуха | °С | 80 |
| Класс защиты двигателя | | IP54 |
| Тип термозащиты | | Встр. термодатчики |
| Электронное реле защиты двигателя | Позисторное | ТР 220 |
| Масса | кг | 83 |
| Регулятор скорости, электронный | Частотный | РМТ 75380 |

## ПРИМЕЧАНИЕ

Все вентиляторы взрывозащищенного исполнения комплектуются взрывозащищенными электродвигателями серии «АИМ». Завод оставляет за собой право конструктивных изменений, не ухудшающих основных характеристик вентиляторов.

## АКСЕССУАРЫ

Реле защиты

Стр. 368

Частотный регулятор скорости

Стр. 364

Щит управления

Стр. 404

Клапан обратный

Стр. 278

Стакан

Стр. 283

Поддон

Стр. 349

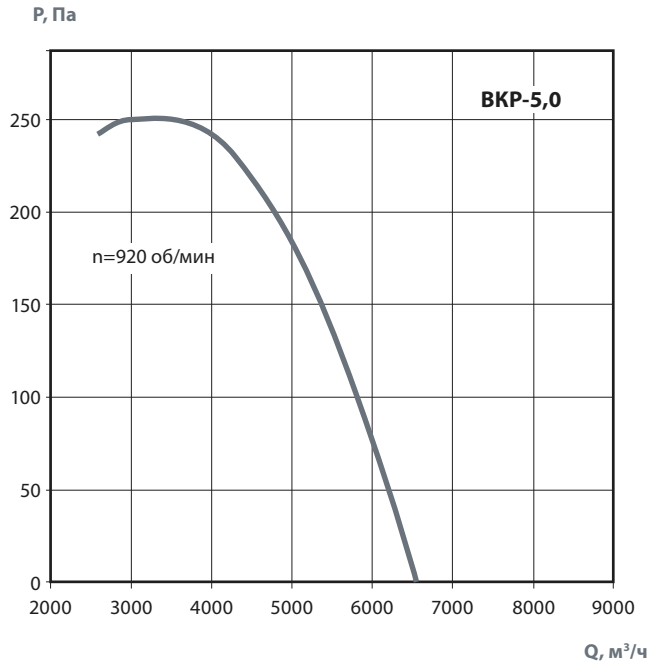


## ПРИМЕНЕНИЕ

Вентиляторы крышные радиальные (ВКР) применяются в вытяжных системах вентиляции и устанавливаются на кровлях промышленных и общественных зданий. Могут работать как в вентиляционной сети, так и без нее. Предназначены для перемещения невзрывоопасных газовых сред с температурой не выше 80 °С, содержащих твердые примеси не более 0,1 г/м³, не содержащих липких веществ и волокнистых материалов.
Область применения и ограничения условий эксплуатации для крышных радиальных вентиляторов специального исполнения см. в таблице, раздел «Общая информация».

## УСЛОВИЯ ЭКСПЛУАТАЦИИ

Температура окружающей среды от минус °С до плюс 40 °С
В условиях умеренного климата, 1-я категория размещения, по ГОСТ 15150-69.

**ВКР-5,0**

| об/мин | | Октавные полосы частот, Гц | | | | | | | | |
|---|---|---|---|---|---|---|---|---|---|---|
| | | Общ. | 63 | 125 | 250 | 500 | 1k | 2k | 4k | 8k |
| 915 | LpA, дБ(А) | 85 | 73 | 81 | 83 | 84 | 80 | 75 | 65 | 56 |

Акустическая характеристика измерена на стороне нагнетания при номинальном режиме работы вентилятора. На стороне всасывания уровень звуковой мощности на 3 дБ ниже уровня, приведенного в таблице.
На границах рабочего участка аэродинамической характеристики уровень звуковой мощности на 3 дБ выше уровня звуковой мощности, соответствующего номинальному режиму работы вентилятора.

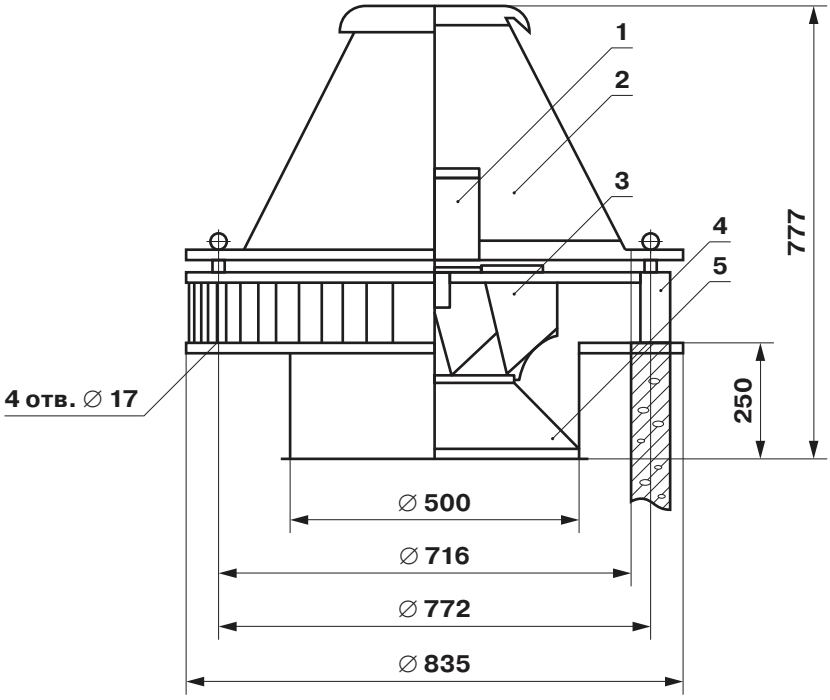


**Расположение отверстий для крепления вентилятора**

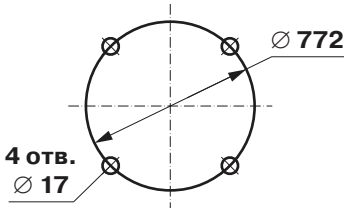


1. Электродвигатель;
2. Крышка;
3. Рабочее колесо;
4. Основание;
5. Конфузор.

# ВКР-6,3

## ПРЕИМУЩЕСТВА

Установка крышных вентиляторов на кровле позволяет экономить полезную площадь здания.
Корпуса вентиляторов изготавливаются с использованием полимерного покрытия.
Встроенная защита электродвигателей.
Защита от попадания осадков в вентиляционный канал.

## КОНСТРУКЦИЯ

Вентиляторы крышные представляют собой радиальные вентиляторы низкого давления, одностороннего всасывания, с рабочими лопатками, загнутыми назад. Корпус вентилятора изготовлен из углеродистой стали с высококачественным полимерным покрытием. Дефлектор вокруг корпуса вентилятора надежно защищает от попадания осадков в вентиляционный канал. Привод — трехфазный асинхронный электродвигатель серии АИР (АИМ — для вентиляторов взрывозащищенного исполнения).
Для защиты от перегрева вентиляторы серии ВКР снабжены встроенными термодатчиками с выводами для подсоединения устройства защиты двигателя.

**ВКР - 6,3 - 2,2/1000 - В1**
1 2 3 4

1 **ВКР** - вентилятор крышный с горизонтальным выбросом воздуха
2 **6,3** - типоразмер
3 **2,2/1000** - потребляемая мощность (кВт)/число оборотов (об/мин)
4 **В1** - взрывозащищенное исполнение

## КОНСТРУКТИВНОЕ ИСПОЛНЕНИЕ

По ГОСТ 24814-81. Изготавливаются по ТУ 4861-021-15185548-04.

## ВАРИАНТЫ ИЗГОТОВЛЕНИЯ

Общего назначения — из углеродистой стали.
Взрывозащищенные — из разнородных металлов В1.

## ГАРАНТИЙНЫЙ СРОК ЭКСПЛУАТАЦИИ - 18 МЕСЯЦЕВ

## ТЕХНИЧЕСКИЕ ХАРАКТЕРИСТИКИ

| | | 2,2/1000 D=1,0 Dн | 3,0/1000 D=1,1 Dн | 5,5/1500 D=1,0 Dн | 7,5/1500 D=1,05 Dн | 11/1500 D=1,1 Dн |
|---|---|---|---|---|---|---|
| Напряжение/Частота | В/50 Гц | 380 | 380 | 380 | 380 | |
| Фазность | ~ | 3 | 3 | 3 | 3 | |
| Потребляемая мощность | кВт | 2,2 | 3,0 | 5,5 | 7,5 | 11,0 |
| Частота вращения | об/мин | 940 | 950 | 1430 | 1440 | 1450 |
| Ток | А | 5,8 | 7,0 | 11,3 | 15,6 | 22,0 |
| Производительность | тыс. м$^3$/час | 6,0-13,8 | 8,0-17,5 | 8,9-20,4 | 11,0-23,0 | 12,0-27,0 |
| Полное давление | Па | 430-0 | 520-0 | 980-0 | 1080-0 | 1130-0 |
| Макс. температура перемещ. воздуха | °С | 80 | 80 | 80 | 80 | 80 |
| Класс защиты двигателя | | IP54 | IP54 | IP54 | IP54 | I154 |
| Тип термозащиты | | Встр.ТД | Встр.ТД | Встр.ТД | Встр.ТД | - |
| Электронное реле защиты двигателя | Позисторное | TP 220 PTC | TP 220 PTC | TP 220 PTC | TP 220 PTC | - |
| Масса | кг | 95 | 105 | 110 | 120 | 140 |
| Регулятор скорости, электронный | Частотный | PMT 22380 | PMT 40380 | ATV21HU55N4 | ATV21HU75N4 | ATV21HD11 |

## ПРИМЕЧАНИЕ

Все вентиляторы взрывозащищенного исполнения комплектуются взрывозащищенными электродвигателями серии «АИМ». Завод оставляет за собой право конструктивных изменений, не ухудшающих основных характеристик вентиляторов.

## АКСЕССУАРЫ

Реле защиты

Стр. 368

Частотный регулятор скорости

Стр. 364

Щит управления

Стр. 404

Клапан обратный

Стр. 278

Стакан

Стр. 283

Поддон

Стр. 349

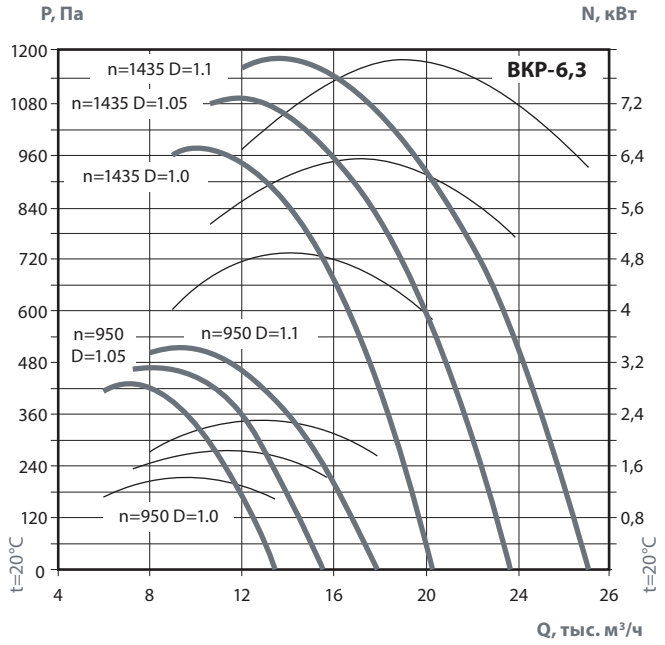


## ПРИМЕНЕНИЕ

Вентиляторы крышные радиальные (ВКР) применяются в вытяжных системах вентиляции и устанавливаются на кровлях промышленных и общественных зданий. Могут работать как в вентиляционной сети, так и без нее. Предназначены для перемещения невзрывоопасных газовых сред с температурой не выше 80 °С, содержащих твердые примеси не более 0,1 г/м³, не содержащих липких веществ и волокнистых материалов.
Область применения и ограничения условий эксплуатации для крышных радиальных вентиляторов специального исполнения см. в таблице, раздел «Общая информация».

## УСЛОВИЯ ЭКСПЛУАТАЦИИ

Температура окружающей среды от минус °С до плюс 40 °С
В условиях умеренного климата, 1-я категория размещения, по ГОСТ 15150-69.

### ВКР-6,3

| об/мин | | Октавные полосы частот, Гц | | | | | | | | |
|---|---|---|---|---|---|---|---|---|---|---|
| | | Общ. | 63 | 125 | 250 | 500 | 1k | 2k | 4k | 8k |
| 915 | LpA, дБ(А) | 92 | 76 | 83 | 87 | 92 | 87 | 80 | 72 | 64 |
| 1435 | LpA, дБ(А) | 103 | 87 | 94 | 98 | 103 | 98 | 96 | 83 | 75 |

Акустическая характеристика измерена на стороне нагнетания при номинальном режиме работы вентилятора. На стороне всасывания уровень звуковой мощности на 3 дБ ниже уровня, приведенного в таблице.
На границах рабочего участка аэродинамической характеристики уровень звуковой мощности на 3 дБ выше уровня звуковой мощности, соответствующего номинальному режиму работы вентилятора.

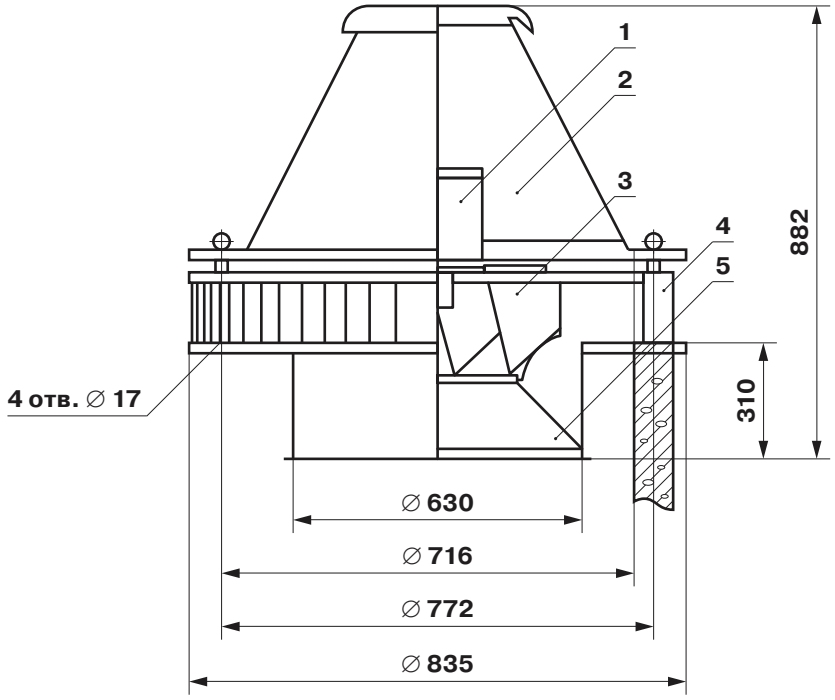


**Расположение отверстий для крепления вентилятора**

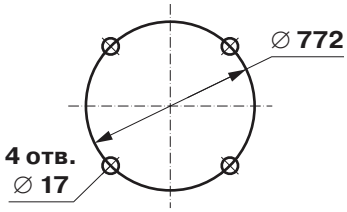


1. Электродвигатель;
2. Крышка;
3. Рабочее колесо;
4. Основание;
5. Конфузор.

# ВКР-8,0

## ПРЕИМУЩЕСТВА

Установка крышных вентиляторов на кровле позволяет экономить полезную площадь здания.
Корпуса вентиляторов изготавливаются с использованием полимерного покрытия.
Встроенная защита электродвигателей.
Защита от попадания осадков в вентиляционный канал.

## КОНСТРУКЦИЯ

Вентиляторы крышные представляют собой радиальные вентиляторы низкого давления, одностороннего всасывания, с рабочими лопатками, загнутыми назад. Корпус вентилятора изготовлен из углеродистой стали с высококачественным полимерным покрытием. Дефлектор вокруг корпуса вентилятора надежно защищает от попадания осадков в вентиляционный канал. Привод — трехфазный асинхронный электродвигатель серии АИР (АИМ — для вентиляторов взрывозащищенного исполнения).
Для защиты от перегрева вентиляторы серии ВКР снабжены встроенными термодатчиками с выводами для подсоединения устройства защиты двигателя.

| ВКР | - | 8,0 | - | 3,0/750 | - | В1 |
|---|---|---|---|---|---|---|
| 1 | | 2 | | 3 | | 4 |

1 **ВКР** - вентилятор крышный с горизонтальным выбросом воздуха
2 **8,0** - типоразмер
3 **3,0/750** - потребляемая мощность (кВт)/число оборотов (об/мин)
4 **В1** - взрывозащищенное исполнение

## КОНСТРУКТИВНОЕ ИСПОЛНЕНИЕ

По ГОСТ 24814-81. Изготавливаются по ТУ 4861-021-15185548-04.

## ВАРИАНТЫ ИЗГОТОВЛЕНИЯ

Общего назначения — из углеродистой стали.
Взрывозащищенные — из разнородных металлов В1.

## ГАРАНТИЙНЫЙ СРОК ЭКСПЛУАТАЦИИ - 18 МЕСЯЦЕВ

## ТЕХНИЧЕСКИЕ ХАРАКТЕРИСТИКИ

| | | 3,0/750 D=1,0 Dн | 5,5/1000 D=1,0 Dн | 7,5/1000 D=1,05 Dн | 11/1000 D=1,1 Dн | 18,5/1500 D=1,0 Dн | 22,0/1500 D=1,05 Dн | 30,0/1500 D=1,1 Dн |
|---|---|---|---|---|---|---|---|---|
| Напряжение/Частота | В/Гц | ~380/50 | ~380/50 | ~380/50 | ~380/50 | ~380/50 | ~380/50 | ~380/50 |
| Фазность | ~ | 3 | 3 | 3 | 3 | 3 | 3 | 3 |
| Потребляемая мощность | кВт | 3,0 | 5,5 | 7,5 | 11,0 | 18,5 | 22,0 | 30,0 |
| Частота вращения | об/мин | 700 | 960 | 960 | 970 | 1450 | 1450 | 1450 |
| Ток | А | 7,4 | 12,0 | 17,5 | 23,0 | 35 | 42 | 56 |
| Производительность | тыс. $м^3$/час | 9,4-20,0 | 12,6-27,5 | 13,9-31,0 | 16,1-36,0 | 20,0-41,5 | 23,0-47,0 | 27,0-54,0 |
| Полное давление | Па | 430-0 | 810-0 | 890-0 | 980-0 | 1850-0 | 2000-0 | 2300-0 |
| Макс. температура перемещаемого воздуха | °С | 80 | 80 | 80 | 80 | 80 | 80 | 80 |
| Класс защиты двигателя | | IP54 | IP54 | IP54 | IP54 | IP54 | IP54 | IP54 |
| Тип термозащиты | | Встр. ТД | Встр. ТД | Встр. ТД | Встр. ТД | Встр. ТД | - | - |
| Электронное реле защиты двиг. | Позисторное | TP 220 PTC | TP 220 PTC | TP 220 PTC | TP 220 PTC | TP 220 PTC | - | - |
| Масса | кг | 254 | 275 | 285 | 360 | 370 | 280 | 305 |
| Регулятор скорости, эл. | Частотный | PMT 40380 | ATV21HU55N4 | ATV21HU75N4 | ATV21HD11N4 | ATV21HD18N4 | ATV21HD22N4 | - |

## АКСЕССУАРЫ

Реле защиты

Стр. 368

Частотный регулятор скорости

Стр. 364

Щит управления

Стр. 404

Клапан обратный

Стр. 278

Стакан

Стр. 283

Поддон

Стр. 349

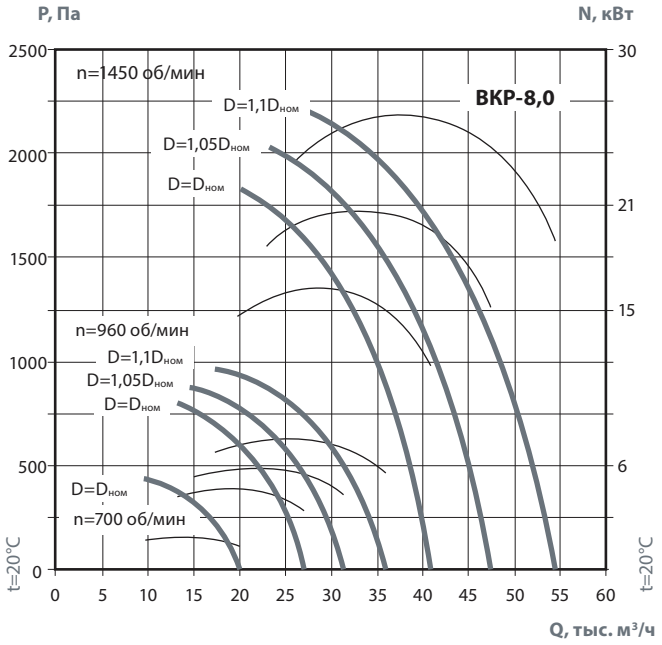


## ПРИМЕНЕНИЕ

Вентиляторы крышные радиальные (ВКР) применяются в вытяжных системах вентиляции и устанавливаются на кровлях промышленных и общественных зданий. Могут работать как в вентиляционной сети, так и без нее. Предназначены для перемещения невзрывоопасных газовых сред с температурой не выше 80 °С, содержащих твердые примеси не более 0,1 г/м³, не содержащих липких веществ и волокнистых материалов.
Область применения и ограничения условий эксплуатации для крышных радиальных вентиляторов специального исполнения см. в таблице, раздел «Общая информация».

## УСЛОВИЯ ЭКСПЛУАТАЦИИ

Температура окружающей среды от минус °С до плюс 40 °С
В условиях умеренного климата, 1-я категория размещения, по ГОСТ 15150-69.

### ВКР-8,0

| об/мин | | Октавные полосы частот, Гц | | | | | | | | |
|---|---|---|---|---|---|---|---|---|---|---|
| | | Общ. | 63 | 125 | 250 | 500 | 1k | 2k | 4k | 8k |
| 700 | LpA, дБ(А) | 92 | 88 | 93 | 89 | 90 | 87 | 81 | 73 | 69 |
| 915 | LpA, дБ(А) | 101 | 89 | 94 | 99 | 98 | 96 | 92 | 86 | 84 |
| 1450 | LpA, дБ(А) | 112 | 100 | 105 | 110 | 109 | 107 | 108 | 97 | 95 |

Акустическая характеристика измерена на стороне нагнетания при номинальном режиме работы вентилятора. На стороне всасывания уровень звуковой мощности на 3 дБ ниже уровня, приведенного в таблице.
На границах рабочего участка аэродинамической характеристики уровень звуковой мощности на 3 дБ выше уровня звуковой мощности, соответствующего номинальному режиму работы вентилятора.

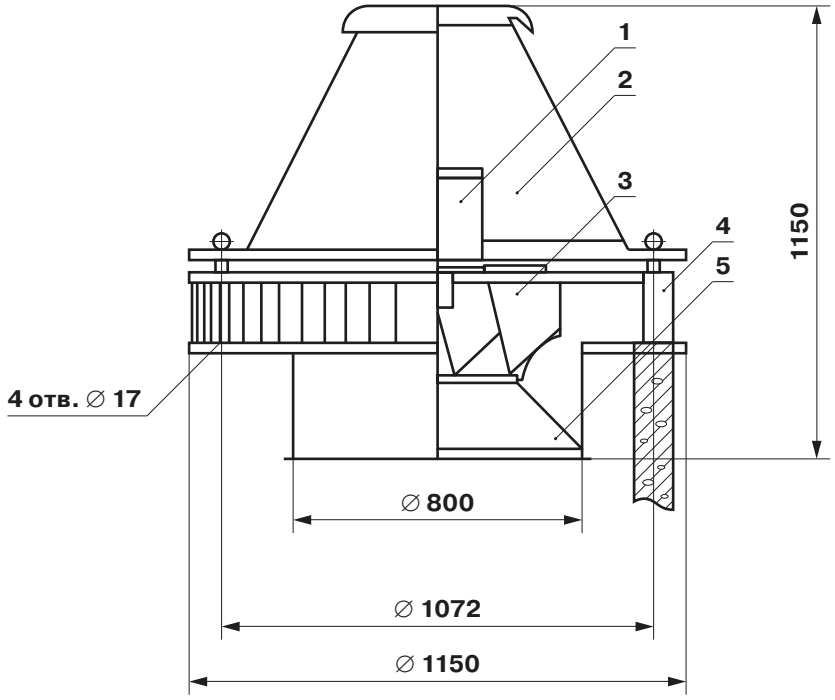


**Расположение отверстий для крепления вентилятора**

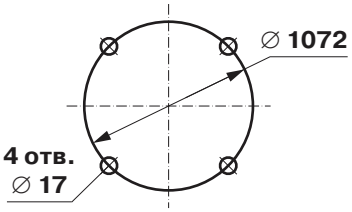


1. Электродвигатель;
2. Крышка;
3. Рабочее колесо;
4. Основание;
5. Конфузор.

# ВКР-10,0

## ПРЕИМУЩЕСТВА

Установка крышных вентиляторов на кровле позволяет экономить полезную площадь здания.
Корпуса вентиляторов изготавливаются с использованием полимерного покрытия.
Встроенная защита электродвигателей.
Защита от попадания осадков в вентиляционный канал.

## КОНСТРУКЦИЯ

Вентиляторы крышные представляют собой радиальные вентиляторы низкого давления, одностороннего всасывания, с рабочими лопатками, загнутыми назад. Корпус вентилятора изготовлен из углеродистой стали с высококачественным полимерным покрытием. Дефлектор вокруг корпуса вентилятора надежно защищает от попадания осадков в вентиляционный канал. Привод — трехфазный асинхронный электродвигатель серии АИР (АИМ — для вентиляторов взрывозащищенного исполнения).
Для защиты от перегрева вентиляторы серии ВКР снабжены встроенными термодатчиками с выводами для подсоединения устройства защиты двигателя.

**ВКР - 10,0 - 5,0/750 - В1**
1 2 3 4

1 **ВКР** - вентилятор крышный с горизонтальным выбросом воздуха
2 **10,0** - типоразмер
3 **5,0/750** - потребляемая мощность (кВт)/число оборотов (об/мин)
4 **В1** - взрывозащищенное исполнение

## КОНСТРУКТИВНОЕ ИСПОЛНЕНИЕ

По ГОСТ 24814-81. Изготавливаются по ТУ 4861-021-15185548-04.

## ВАРИАНТЫ ИЗГОТОВЛЕНИЯ

Общего назначения — из углеродистой стали.
Взрывозащищенные — из разнородных металлов В1.

## ГАРАНТИЙНЫЙ СРОК ЭКСПЛУАТАЦИИ - 18 МЕСЯЦЕВ

## ТЕХНИЧЕСКИЕ ХАРАКТЕРИСТИКИ

| | | 5,5/750 D=1,0 Dн | 7,5/750 D=1,05 Dн | 11,0/750 D=1,1 Dн | 15,0/1000 D=1,0 Dн | 18,5/1000 D=1,05 Dн | 22,0/1000 D=1,1 Dн |
|---|---|---|---|---|---|---|---|
| Напряжение/Частота | В/Гц | ~380/50 | ~380/50 | ~380/50 | ~380/50 | ~380/50 | ~380/50 |
| Фазность | ~ | 3 | 3 | 3 | 3 | 3 | 3 |
| Потребляемая мощность | кВт | 5,5 | 7,5 | 11,0 | 15,0 | 18,5 | 22,0 |
| Частота вращения | об/мин | 720 | 720 | 720 | 970 | 970 | 970 |
| Ток | А | 13,0 | 18,0 | 26,0 | 31,0 | 37 | 46 |
| Производительность | тыс. м³/час | 19,4-40,7 | 22,7-47,7 | 26,3-54,9 | 26,1-53,3 | 29,7-61,9 | 36,0-72,0 |
| Полное давление | Па | 610-0 | 680-0 | 740-0 | 1030-0 | 1150-0 | 1250-0 |
| Макс. температура перемещ. воздуха | °С | 80 | 80 | 80 | 80 | 80 | 80 |
| Класс защиты двигателя | | IP54 | IP54 | IP54 | IP54 | IP54 | IP54 |
| Тип термозащиты | | Встр. ТД | Встр. ТД | Встр. ТД | Встр. ТД | Встр. ТД | - |
| Электронное реле защиты двигателя | Позисторное | TP220 PTC | TP220 PTC | TP220 PTC | TP220 PTC | TP220 PTC | - |
| Масса | кг. | 384 | 432 | 457 | 457 | 497 | 490 |
| Регулятор скорости, электронный | Частотный | ATV21 HU55N4 | ATV21 HU75N4 | ATV21 HD11N4 | ATV21 HD15N4 | ATV21 HD18N4 | ATV21 HD22N4 |

## АКСЕССУАРЫ

Реле защиты

Стр. 368

Частотный регулятор скорости

Стр. 364

Щит управления

Стр. 404

Клапан обратный

Стр. 278

Стакан

Стр. 283

Поддон

Стр. 349

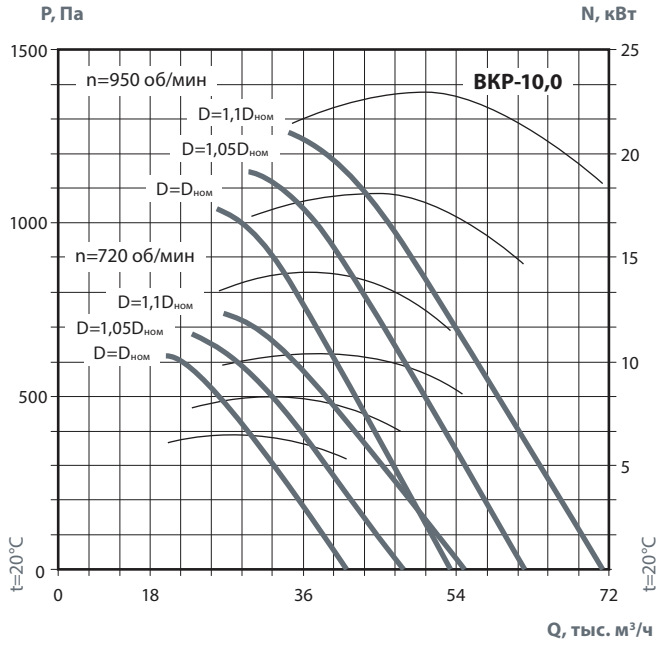


## ПРИМЕНЕНИЕ

Вентиляторы крышные радиальные (ВКР) применяются в вытяжных системах вентиляции и устанавливаются на кровлях промышленных и общественных зданий. Могут работать как в вентиляционной сети, так и без нее. Предназначены для перемещения невзрывоопасных газовых сред с температурой не выше 80 °С, содержащих твердые примеси не более 0,1 г/м³, не содержащих липких веществ и волокнистых материалов.
Область применения и ограничения условий эксплуатации для крышных радиальных вентиляторов специального исполнения см. в таблице, раздел «Общая информация».

## УСЛОВИЯ ЭКСПЛУАТАЦИИ

Температура окружающей среды от минус °С до плюс 40 °С
В условиях умеренного климата, 1-я категория размещения, по ГОСТ 15150-69.

### ВКР-10,0

| об/мин | | Октавные полосы частот, Гц | | | | | | | | |
|---|---|---|---|---|---|---|---|---|---|---|
| | | Общ. | 63 | 125 | 250 | 500 | 1k | 2k | 4k | 8k |
| 700 | LpA, дБ(А) | 94 | 90 | 95 | 93 | 94 | 90 | 83 | 75 | 72 |
| 950 | LpA, дБ(А) | 103 | 91 | 96 | 103 | 102 | 99 | 94 | 88 | 87 |

Акустическая характеристика измерена на стороне нагнетания при номинальном режиме работы вентилятора. На стороне всасывания уровень звуковой мощности на 3 дБ ниже уровня, приведенного в таблице.
На границах рабочего участка аэродинамической характеристики уровень звуковой мощности на 3 дБ выше уровня звуковой мощности, соответствующего номинальному режиму работы вентилятора.

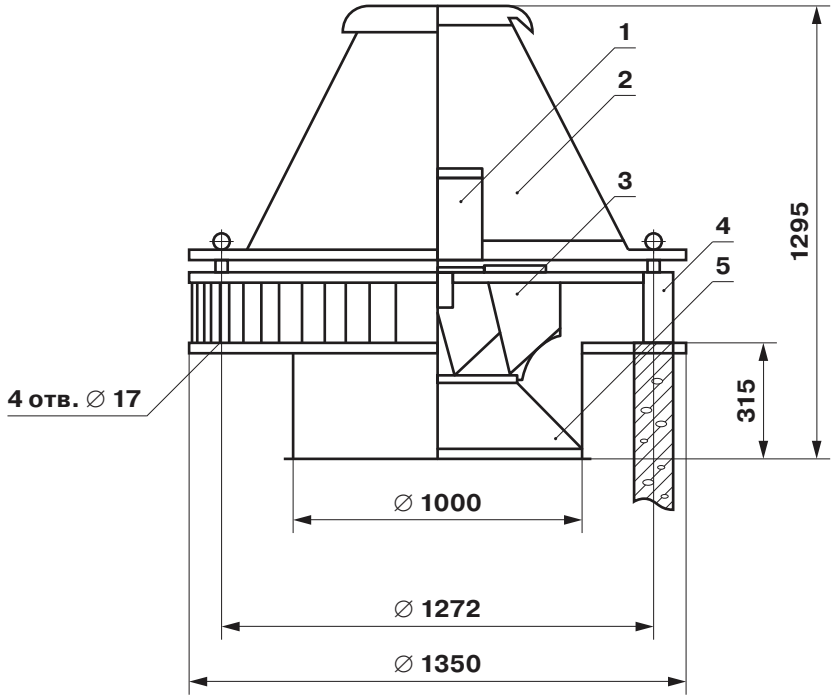


**Расположение отверстий для крепления вентилятора**

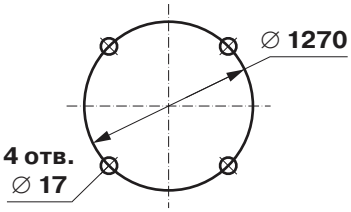


**1. Электродвигатель;**
**2. Крышка;**
**3. Рабочее колесо;**
**4. Основание;**
**5. Конфузор.**

# ВКР-12,5

## ПРЕИМУЩЕСТВА

Установка крышных вентиляторов на кровле позволяет экономить полезную площадь здания.
Корпуса вентиляторов изготавливаются с использованием полимерного покрытия.
Встроенная защита электродвигателей.
Защита от попадания осадков в вентиляционный канал.

## КОНСТРУКЦИЯ

Вентиляторы крышные представляют собой радиальные вентиляторы низкого давления, одностороннего всасывания, с рабочими лопатками, загнутыми назад. Корпус вентилятора изготовлен из углеродистой стали с высококачественным полимерным покрытием. Дефлектор вокруг корпуса вентилятора надежно защищает от попадания осадков в вентиляционный канал. Привод — трехфазный асинхронный электродвигатель серии АИР (АИМ — для вентиляторов взрывозащищенного исполнения).
Для защиты от перегрева вентиляторы серии ВКР снабжены встроенными термодатчиками с выводами для подсоединения устройства защиты двигателя.

| ВКР | - | 12,5 | - | 5,0/500 | - | В1 |
|---|---|---|---|---|---|---|
| 1 | | 2 | | 3 | | 4 |

1 **ВКР** - вентилятор крышный с горизонтальным выбросом воздуха
2 **12,5** - типоразмер
3 **5,0/500** - потребляемая мощность (кВт)/число оборотов (об/мин)
4 **В1** - взрывозащищенное исполнение

## КОНСТРУКТИВНОЕ ИСПОЛНЕНИЕ

По ГОСТ 24814-81. Изготавливаются по ТУ 4861-021-15185548-04.

## ВАРИАНТЫ ИЗГОТОВЛЕНИЯ

Общего назначения — из углеродистой стали.
Взрывозащищенные — из разнородных металлов В1.

## ГАРАНТИЙНЫЙ СРОК ЭКСПЛУАТАЦИИ - 18 МЕСЯЦЕВ

## ТЕХНИЧЕСКИЕ ХАРАКТЕРИСТИКИ

| | | 5,5/500 | 18,5/750 |
|---|---|---|---|
| Напряжение/Частота | В/Гц | ~380/50 | ~380/50 |
| Фазность | ~ | 3 | 3 |
| Потребляемая мощность | кВт | 5,5 | 18,5 |
| Частота вращения | об/мин | 470 | 730 |
| Ток | А | | 40 |
| Производительность | тыс. м³/час | 14,0-45,0 | 20,8-67,0 |
| Полное давление | Па | 430-0 | 960-0 |
| Макс. температура перемещ. воздуха | °С | 80 | 80 |
| Класс защиты двигателя | | IP54 | IP54 |
| Тип термозащиты | | - | - |
| Электронное реле защиты двигателя | Позисторное | - | - |
| Масса | | 648 | 858 |
| Регулятор скорости, электронный | Частотный | ATV21HU55N4 | ATV21HD18N4 |

## ПРИМЕЧАНИЕ

Все вентиляторы взрывозащищенного исполнения комплектуются взрывозащищенными электродвигателями серии «АИМ». Завод оставляет за собой право конструктивных изменений, не ухудшающих основных характеристик вентиляторов.

## АКСЕССУАРЫ

Реле защиты

Стр. 368

Частотный регулятор скорости

Стр. 364

Щит управления

Стр. 404

Клапан обратный

Стр. 278

Стакан

Стр. 283

Поддон

Стр. 349

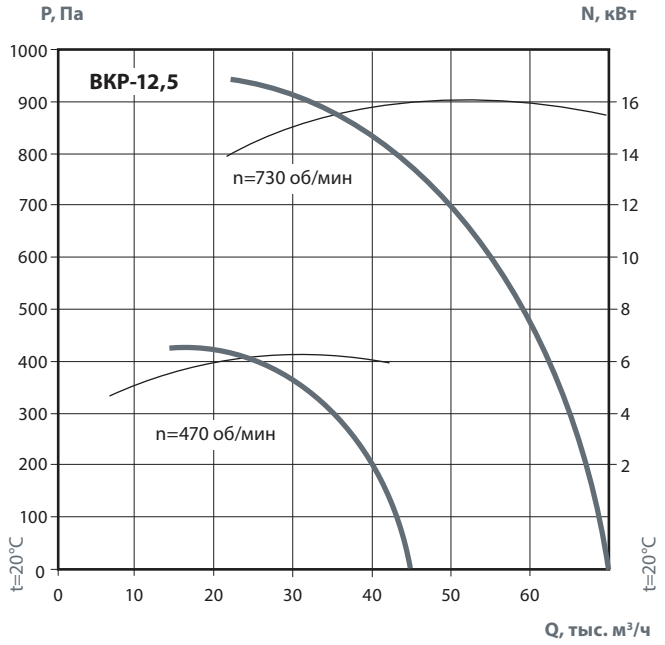


## ПРИМЕНЕНИЕ

Вентиляторы крышные радиальные (ВКР) применяются в вытяжных системах вентиляции и устанавливаются на кровлях промышленных и общественных зданий. Могут работать как в вентиляционной сети, так и без нее. Предназначены для перемещения невзрывоопасных газовых сред с температурой не выше 80 °С, содержащих твердые примеси не более 0,1 г/м³, не содержащих липких веществ и волокнистых материалов.
Область применения и ограничения условий эксплуатации для крышных радиальных вентиляторов специального исполнения см. в таблице, раздел «Общая информация».

## УСЛОВИЯ ЭКСПЛУАТАЦИИ

Температура окружающей среды от минус °С до плюс 40 °С
В условиях умеренного климата, 1-я категория размещения, по ГОСТ 15150-69.

### ВКР-12,5

| об/мин | | Октавные полосы частот, Гц | | | | | | | | |
|---|---|---|---|---|---|---|---|---|---|---|
| | | Общ. | 63 | 125 | 250 | 500 | 1k | 2k | 4k | 8k |
| 470 | LpA, дБ(А) | 94 | 95 | 95 | 96 | 93 | 87 | 79 | 74 | 66 |
| 750 | LpA, дБ(А) | 104 | 96 | 99 | 100 | 99 | 97 | 87 | 79 | 75 |

Акустическая характеристика измерена на стороне нагнетания при номинальном режиме работы вентилятора. На стороне всасывания уровень звуковой мощности на 3 дБ ниже уровня, приведенного в таблице.
На границах рабочего участка аэродинамической характеристики уровень звуковой мощности на 3 дБ выше уровня звуковой мощности, соответствующего номинальному режиму работы вентилятора.

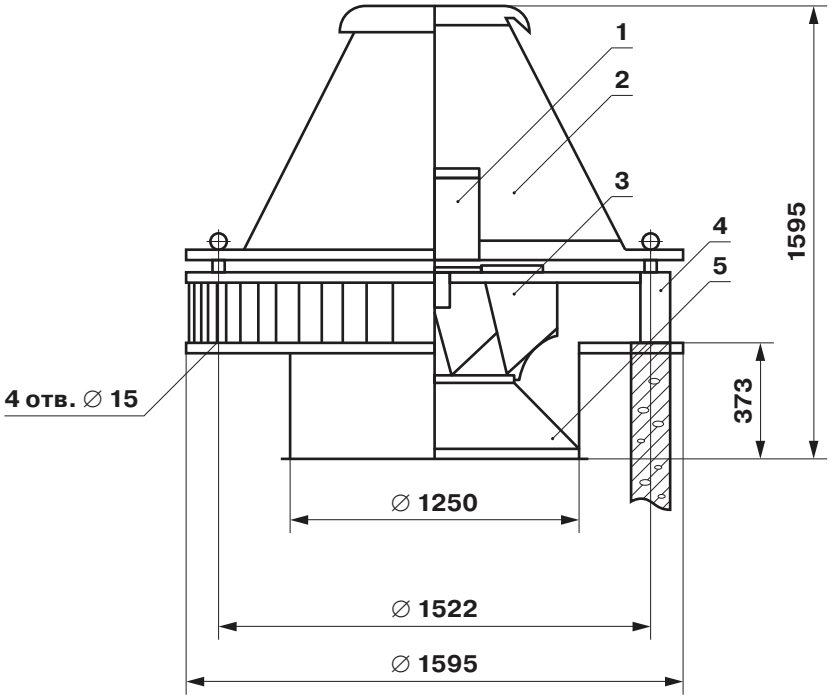


**Расположение отверстий для крепления вентилятора**

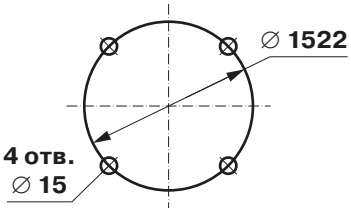


**1. Электродвигатель;**
**2. Крышка;**
**3. Рабочее колесо;**
**4. Основание;**
**5. Конфузор.**

# ВР 280-46 ДУ

## ПРИМЕНЕНИЕ

Для отведения дыма в противодымных вентиляционных системах, особенно в зданиях повышенной этажности, производственных и складских помещениях необходима установка специальных вентиляторов дымоудаления. Вентиляторы дымоудаления серии ВР ДУ предназначены для удаления дымогазовоздушных не взрывоопасных смесей, возникающих при пожаре и других аварийных ситуациях, в соответствии с требованиями СП 7.13130.2009. Применяются в аварийных системах вытяжной вентиляции зданий и помещений (кроме категорий А и Б по НПБ 105-95), надежно работают не менее 90 минут при температуре перемещаемых газов до 400 °С и 600 °С.

## КОНСТРУКЦИЯ

Вентиляторы радиальные ВР 280-46 ДУ для дымоудаления представляют собой вентиляторы одностороннего всасывания с рабочими лопатками, загнутыми вперед. Корпус вентилятора изготовлен из оцинкованной стали или углеродистой стали с покрытием. Рабочее колесо изготавливается из жаростойкой стали - исп. 01 (до 600°С); исп. 02 ( до 400°С).
Привод — трехфазный асинхронный электродвигатель. Рабочее колесо расположено на валу электродвигателя. Специальное конструктивное исполнение обеспечивает надежное охлаждение и защиту электродвигателя от перегрева.

## КОНСТРУКТИВНОЕ ИСПОЛНЕНИЕ

По ГОСТ 5976-90. Изготавливаются по ТУ 4861-020-15185548-04.

## ВАРИАНТЫ ИЗГОТОВЛЕНИЯ

- Исполнение 01: рабочее колесо — из жаростойкой стали, корпус — из оцинкованной стали.
- Исполнение 02: рабочее колесо изготавливается из жаростойкой углеродистой стали со специальным покрытием, корпус — из оцинкованной стали.

## ГАРАНТИЙНЫЙ СРОК ЭКСПЛУАТАЦИИ - 18 МЕСЯЦЕВ

## УСЛОВНОЕ ОБОЗНАЧЕНИЕ (по ГОСТ 5976-90) ВР ДУ

| ВР | 280-46 | - | 4,0 | ДУ | 01 | - | 1,1/1000 |
|---|---|---|---|---|---|---|---|
| 1 | 2 | | 3 | 4 | 5 | | 6 |

| | |
|---|---|
| 1 | **ВР** - вентилятор радиальный (центробежный) |
| 2 | **280** - округленная до целого числа стократная величена коэф-та полного давления<br>**46** - величина быстроходности округленная до целого числа |
| 3 | **4,0** - номер вентилятора, число соответствующее наружному диаметру рабочего колеса, в дециметрах |
| 4 | **ДУ** - дымоудаление |
| 5 | **01, 02** - исполнение вентилятора |
| 6 | **1,1/1000** - мощность двигателя (кВт) и обороты (об/мин) |

| Индекс вентилятора | Частота вращения рабочего колеса вентилятора, об/мин | Тип эл.дв | Мощность эл.дв, кВт | Ток, А | Производительность, тыс. м³/ч | Полное давление, Па | | | Масса, кг |
|---|---|---|---|---|---|---|---|---|---|
| | | | | | | t=20 °C | t=400 °C | t=600 °C | |
| ВР-280-46-4,0 ДУ | 1000 | АИР80В6 | 1,1 | 3,2 | 3,4-4,0 | 530-580 | 229-250 | 176-192 | 55 |
| | | АИР90L6 | 1,5 | 4,5 | 3,4-5,4 | 530-620 | 229-268 | 176-205 | 63 |
| | | АИР100L6 | 2,2 | 5,8 | 3,4-7,3 | 330-630 | 229-272 | 205-209 | 72 |
| | 1500 | АИР100L4 | 4,0 | 8,95 | 4,6-6,0 | 1250-1380 | 540-596 | 415-458 | 75 |
| | | АИР112М4 | 5,5 | 11,3 | 4,6-8,6 | 1250-1500 | 540-650 | 415-498 | 83 |
| | | АИР132S4 | 7,5 | 15,6 | 4,6-11,07 | 1250-1480 | 540-640 | 415-492 | 99 |
| ВР-280-46-5,0 ДУ | 1000 | АИР112М6 | 4,0 | 9,0 | 6,0-8,8 | 940-1050 | 410-454 | 312-366 | 139 |
| | | АИР132S6 | 5,5 | 12,0 | 6,0-11,5 | 940-1120 | 410-485 | 312-372 | 153 |
| | | АИР132М6 | 7,5 | 17,5 | 6,0-14,0 | 1140-1150 | 492-497 | 378-360 | 165 |
| | 1500 | АИР132М4 | 11,0 | 22,0 | 9,4-14,6 | 2200-2300 | 950-994 | 730-767 | 169 |
| | | АИР160S4 | 15,0 | 29,0 | 9,4-14,5 | 2200-2550 | 950-1102 | 730-846 | 197 |
| | | АИР160М4 | 18,5 | 35,0 | 9,4-17,0 | 2200-2540 | 950-1098 | 730-843 | 210 |
| | | АИР180S4 | 22,0 | 42,0 | 9,4-19,0 | 2200-2580 | 950-1115 | 730-857 | 233 |
| | | АИР180М4 | 30,0 | 56,0 | 9,4-21,0 | 2200-2540 | 950-1198 | 730-843 | 255 |
| ВР-280-46-6,3 ДУ | 750 | АИР132М8 | 5,5 | 13,0 | 9,2-13,0 | 900-1000 | 389-432 | 300-332 | 180 |
| | | АИР160S8 | 7,5 | 18,0 | 9,2-17,5 | 1000-1050 | 432-454 | 332-350 | 215 |
| | | АИР160М8 | 11,0 | 26,0 | 9,2-29,3 | 1050-1000 | 454-432 | 350-332 | 240 |
| | 1000 | АИР160S6 | 11,0 | 23,0 | 11,0-19,3 | 1300-1600 | 562-700 | 432-538 | 219 |
| | | АИР160М6 | 15,0 | 31,0 | 11,0-23,0 | 1300-1600 | 562-700 | 432-538 | 270 |
| | | АИР180М6 | 18,5 | 37,0 | 11,0-26,0 | 1300-1620 | 562-700 | 432-538 | 295 |
| | | АИР200М6 | 22,0 | 46,0 | 11,0-28,5 | 1300-1600 | 562-691 | 432-532 | 370 |

## ПОЛОЖЕНИЕ КОРПУСА ВЕНТИЛЯТОРА

### ПРАВОГО ВРАЩЕНИЯ

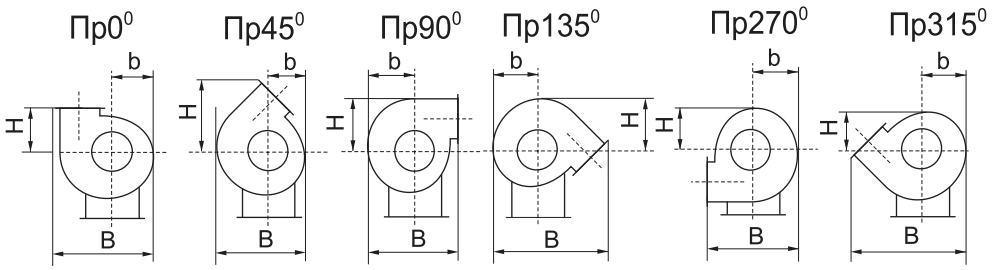


### ЛЕВОГО ВРАЩЕНИЯ

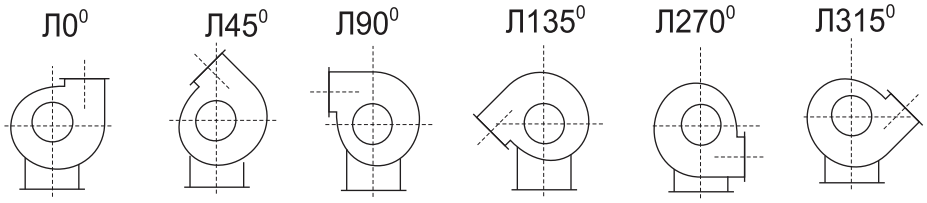


| Вентилятор | 0° | | | 45° | | | 90° | | | 135° | | | 270° | | | 315° | | |
|---|---|---|---|---|---|---|---|---|---|---|---|---|---|---|---|---|---|---|
| | H | b | B | H | b | B | H | b | B | H | b | B | H | b | B | H | b | B |
| ВР280-46-4,0 ДУ | 306 | 305 | 710 | 503 | 280 | 660 | 533 | 355 | 661 | 380 | 330 | 833 | 305 | 355 | 661 | 280 | 355 | 661 |
| ВР280-46-5,0 ДУ | 356 | 376 | 876 | 605 | 345 | 814 | 647 | 438 | 794 | 469 | 407 | 1012 | 376 | 438 | 794 | 345 | 438 | 794 |
| ВР280-46-6,3 ДУ | 436 | 469 | 1090 | 747 | 431 | 1014 | 801 | 545 | 981 | 583 | 507 | 1254 | 469 | 545 | 981 | 431 | 545 | 981 |

# ВР 280-46-4,0 ДУ

## ПРЕИМУЩЕСТВА

Среднего давления.
Высокая надежность.
Специальная конструкция для дымоудаления.

## КОНСТРУКЦИЯ

Вентиляторы радиальные ВР 280-46 ДУ для дымоудаления представляют собой вентиляторы одностороннего всасывания с рабочими лопатками, загнутыми вперед. Корпус вентилятора изготовлен из оцинкованной стали или углеродистой стали с покрытием. Рабочее колесо изготавливается из жаростойкой стали - исп. 01 (до 600°С); исп. 02 ( до 400°С).
Привод — трехфазный асинхронный электродвигатель. Рабочее колесо расположено на валу электродвигателя. Специальное конструктивное исполнение обеспечивает надежное охлаждение и защиту электродвигателя от перегрева.
ТУ 4861-022-15185548-04.

## ВАРИАНТЫ ИЗГОТОВЛЕНИЯ

- Исполнение 01: рабочее колесо — из жаростойкой стали, корпус — из оцинкованной стали.
- Исполнение 02: рабочее колесо изготавливается из жаростойкой углеродистой стали со специальным покрытием, корпус — из оцинкованной стали.

## ГАРАНТИЙНЫЙ СРОК ЭКСПЛУАТАЦИИ - 18 МЕСЯЦЕВ

## ТЕХНИЧЕСКИЕ ХАРАКТЕРИСТИКИ

| | | 1,1/1000 | 1,5/1000 | 2,2/1000 | 4,0/1500 | 5,5/1500 | 7,5/1500 |
|---|---|---|---|---|---|---|---|
| Напряжение/частота | В/Гц | ~380/50 | ~380/50 | ~380/50 | ~380/50 | ~380/50 | ~380/50 |
| Фазность | ~ | 3 | 3 | 3 | 3 | 3 | 3 |
| Потребляемая мощность | кВт | 1,1 | 1,5 | 2,2 | 4,0 | 5,0 | 7,5 |
| Частота вращения | об/мин | 920 | 940 | 940 | 1410 | 1430 | 1440 |
| Ток | А | 3,2 | 4,5 | 5,8 | 8,95 | 11,3 | 15,6 |
| Производительность | тыс. м³/час | 3,4-4,0 | 3,4-5,4 | 3,4-7,3 | 4,6-6,0 | 4,6-8,6 | 4,6-11,07 |
| Полное давление t=20 °С<br>t=400 °С<br>t=600 °С | Па | 530-580<br>229-250<br>176-192 | 530-620<br>229-268<br>176-205 | 330-630<br>229-272<br>205-209 | 1250-1380<br>540-596<br>415-458 | 1250-1500<br>540-650<br>415-498 | 1250-1480<br>540-640<br>415-492 |
| Макс. темпер. перемещ. воздуха | °С | 600 | 600 | 600 | 600 | 600 | 600 |
| Класс защиты двигателя | | IP54 | IP54 | IP54 | IP54 | IP54 | IP54 |
| Масса | кг | 55 | 63 | 72 | 75 | 83 | 99 |
| Регулятор скорости | Частотный | PMT 15380 | PMT 15380 | PMT 22380 | PMT 40380 | ATV21HU 55N4 | ATV21HU 55N4 |
| Виброизоляторы | | ДО 41 4шт | ДО 41 4шт | ДО 41 4шт | ДО 41 4шт | ДО 41 6шт | ДО 41 6шт |

## АКСЕССУАРЫ

Частотный регулятор скорости

Стр. 364

Щит управления

Стр. 404

Гибкие вставки

Стр. 347

Виброизоляторы

Стр. 346

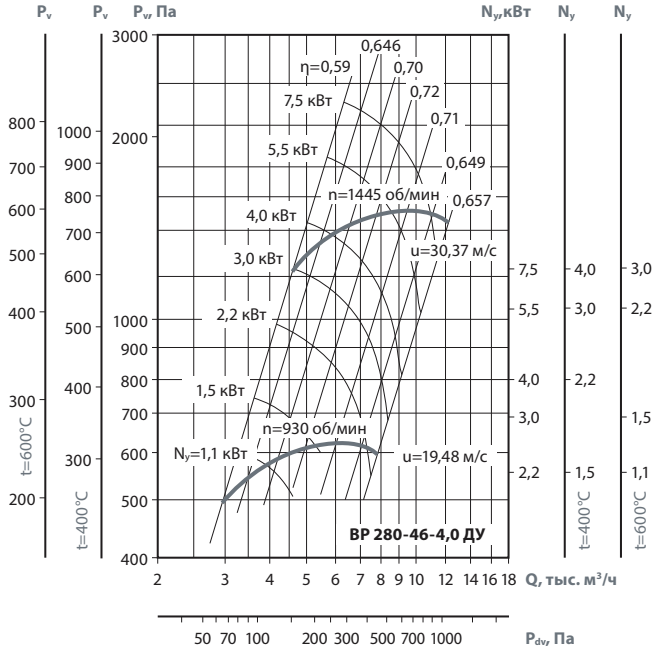


## ПРИМЕНЕНИЕ

Вентиляторы радиальные для дымоудаления (ВР ДУ) применяются в системах дымоудаления вытяжной вентиляции производственных, административных, жилых и других зданий, кроме категорий А и Б по НТБ 1005-95 ГПС МВД РФ. Перемещаемая среда не должна содержать взрывчатых веществ.

Вентиляторы служат для удаления возникающих при пожаре высокотемпературных дымовоздушных смесей и одновременно — отвода тепла за пределы помещения. При этом обеспечивается локализация зоны пожара, создается возможность борьбы с пожаром, спасения людей и оборудования.

**Вентиляторы в исполнении 01** предназначены для удаления при пожаре дымовоздушных смесей с температурой до 600 °С в течение 90 минут.

**Вентиляторы в исполнении 02** предназначены для работы с температурой до 400 °С в течение 90 минут.

Могут применяться в системах вентиляции и кондиционирования общего назначения.

При использовании данных вентиляторов в случае пожара их дальнейшая эксплуатация недопустима.

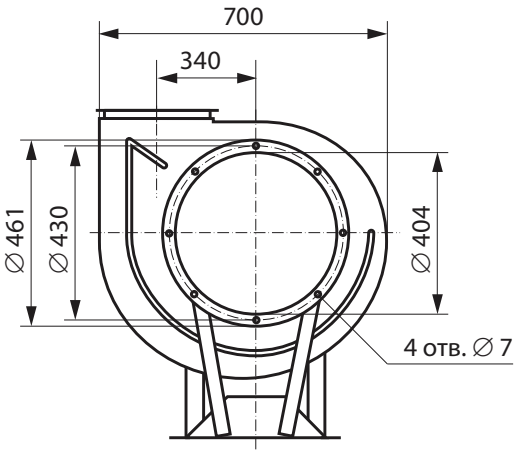


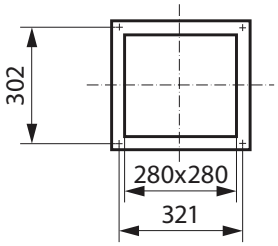


Выходной фланец

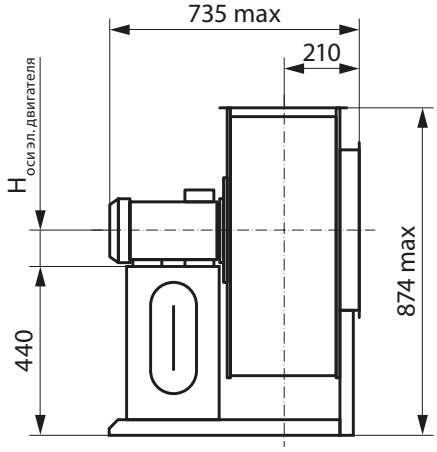


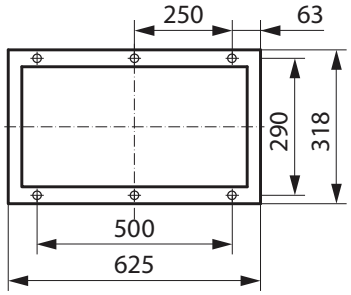


Основание станины

# ВР 280-46-5,0 ДУ

## ПРЕИМУЩЕСТВА

Среднего давления.
Высокая надежность.
Специальная конструкция для дымоудаления.

## КОНСТРУКЦИЯ

Вентиляторы радиальные ВР 280-46 ДУ для дымоудаления представляют собой вентиляторы одностороннего всасывания с рабочими лопатками, загнутыми вперед. Корпус вентилятора изготовлен из оцинкованной стали или углеродистой стали с покрытием. Рабочее колесо изготавливается из жаростойкой стали - исп. 01 (до 600°С); исп. 02 ( до 400°С).
Привод — трехфазный асинхронный электродвигатель. Рабочее колесо расположено на валу электродвигателя. Специальное конструктивное исполнение обеспечивает надежное охлаждение и защиту электродвигателя от перегрева.
ТУ 4861-022-15185548-04.

## ВАРИАНТЫ ИЗГОТОВЛЕНИЯ

- Исполнение 01: рабочее колесо — из жаростойкой стали, корпус — из оцинкованной стали.
- Исполнение 02: рабочее колесо изготавливается из жаростойкой углеродистой стали со специальным покрытием, корпус — из оцинкованной стали.

## ГАРАНТИЙНЫЙ СРОК ЭКСПЛУАТАЦИИ - 18 МЕСЯЦЕВ

## ТЕХНИЧЕСКИЕ ХАРАКТЕРИСТИКИ

| | | 4,0/1000 | 5,5/1000 | 7,5/1000 | 11,0/1500 | 15,0/1500 | 18,5/1500 | 22,0/1500 |
|---|---|---|---|---|---|---|---|---|
| Напряжение/частота | В/Гц | ~380/50 | ~380/50 | ~380/50 | ~380/50 | ~380/50 | ~380/50 | ~380/50 |
| Фазность | ~ | 3 | 3 | 3 | 3 | 3 | 3 | 3 |
| Потребляемая мощность | кВт | 4,0 | 5,5 | 7,5 | 11,0 | 15,0 | 18,5 | 22,0 |
| Частота вращения | об/мин | 950 | 960 | 960 | 1450 | 1450 | 1450 | 1450 |
| Ток | А | 9 | 12 | 17,5 | 22,0 | 29,0 | 35,0 | 42,0 |
| Производительность | тыс. м³/ч | 6,0-8,8 | 6,0-11,5 | 6,0-14,0 | 9,4-14,6 | 9,4-14,5 | 9,4-17,0 | 9,4-19,0 |
| Полное давление t=20 °С<br>t=400 °С<br>t=600 °С | Па | 940-1050<br>410-454<br>312-366 | 940-1120<br>410-485<br>312-372 | 1140-1150<br>492-497<br>378-360 | 2200-2300<br>950-994<br>730-767 | 2200-2550<br>950-1102<br>730-846 | 2200-2540<br>950-1098<br>730-843 | 2200-2580<br>950-1115<br>730-857 |
| Макс. темпер. перемещ. воздуха | °С | 600 | 600 | 600 | 600 | 600 | 600 | 600 |
| Класс защиты двигателя | | IP54 | IP54 | IP54 | IP54 | IP54 | IP54 | IP54 |
| Масса | кг | 139 | 153 | 165 | 169 | 197 | 210 | 233 |
| Регулятор скорости | Частотный | PMT 40380 | ATV21HU 55N4 | ATV21HU 75N4 | ATV21HD 11N4 | ATV21HD 15N4 | ATV21HD 18N4 | ATV21HD 22N4 |
| Виброизоляторы | | ДО 41 6 шт. | ДО 41 6 шт. | ДО 41 6 шт. | ДО 41 6 шт. | ДО 41 6 шт. | ДО 42 6 шт. | ДО 42 6 шт. |

## АКСЕССУАРЫ

Частотный регулятор скорости

Стр. 364

Щит управления

Стр. 404

Гибкие вставки

Стр. 347

Виброизоляторы

Стр. 346

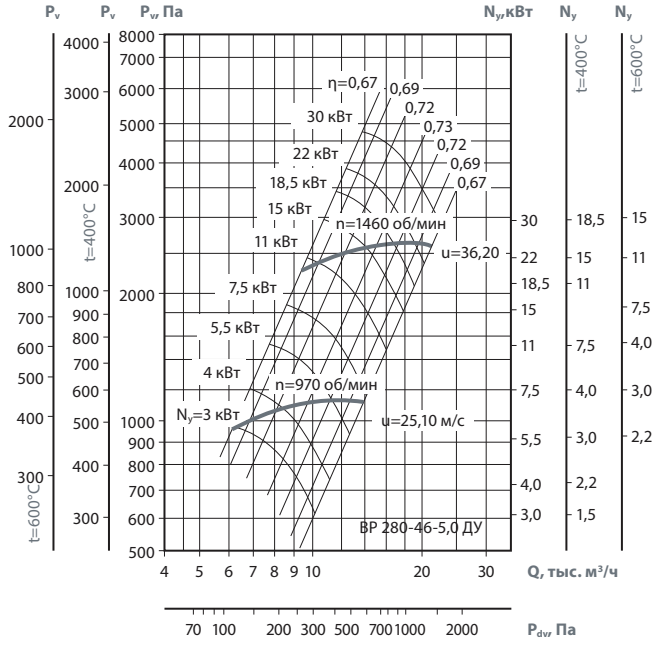


## ПРИМЕНЕНИЕ

Вентиляторы радиальные для дымоудаления (ВР ДУ) применяются в системах дымоудаления вытяжной вентиляции производственных, административных, жилых и других зданий, кроме категорий А и Б по НТБ 1005-95 ГПС МВД РФ. Перемещаемая среда не должна содержать взрывчатых веществ.

Вентиляторы служат для удаления возникающих при пожаре высокотемпературных дымовоздушных смесей и одновременно — отвода тепла за пределы помещения. При этом обеспечивается локализация зоны пожара, создается возможность борьбы с пожаром, спасения людей и оборудования.

**Вентиляторы в исполнении 01** предназначены для удаления при пожаре дымовоздушных смесей с температурой до 600 °С в течение 90 минут.

**Вентиляторы в исполнении 02** предназначены для работы с температурой до 400 °С в течение 90 минут.

Могут применяться в системах вентиляции и кондиционирования общего назначения.

При использовании данных вентиляторов в случае пожара их дальнейшая эксплуатация недопустима.

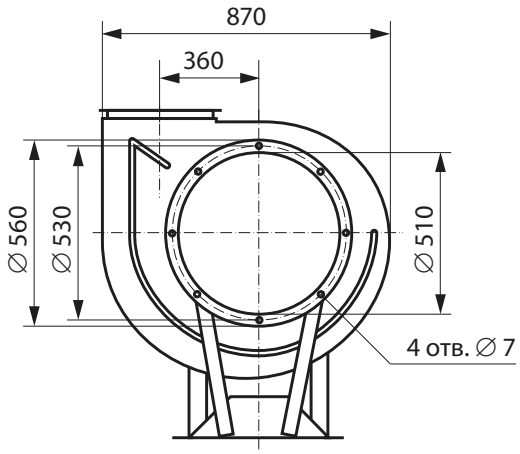


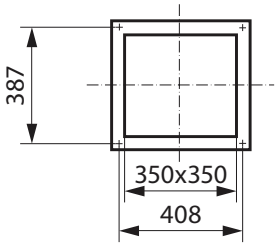


Выходной фланец

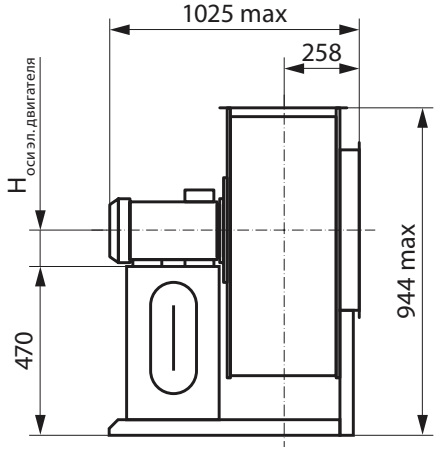


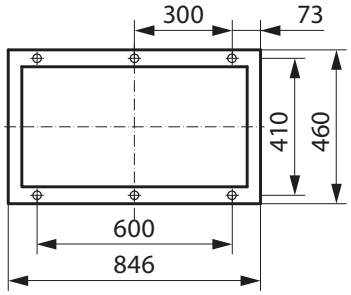


Основание станины

# ВР 280-46-6,3 ДУ

## ПРЕИМУЩЕСТВА

Среднего давления.
Высокая надежность.
Специальная конструкция для дымоудаления.

## КОНСТРУКЦИЯ

Вентиляторы радиальные ВР 280-46 ДУ для дымоудаления представляют собой вентиляторы одностороннего всасывания с рабочими лопатками, загнутыми вперед. Корпус вентилятора изготовлен из оцинкованной стали или углеродистой стали с покрытием. Рабочее колесо изготавливается из жаростойкой стали - исп. 01 (до 600°С); исп. 02 ( до 400°С).
Привод — трехфазный асинхронный электродвигатель. Рабочее колесо расположено на валу электродвигателя. Специальное конструктивное исполнение обеспечивает надежное охлаждение и защиту электродвигателя от перегрева.
ТУ 4861-022-15185548-04.

## ВАРИАНТЫ ИЗГОТОВЛЕНИЯ

- Исполнение 01: рабочее колесо — из жаростойкой стали, корпус — из оцинкованной стали.
- Исполнение 02: рабочее колесо изготавливается из жаростойкой углеродистой стали со специальным покрытием, корпус — из оцинкованной стали.

## ГАРАНТИЙНЫЙ СРОК ЭКСПЛУАТАЦИИ - 18 МЕСЯЦЕВ

## ТЕХНИЧЕСКИЕ ХАРАКТЕРИСТИКИ

| | | 5,5/750 | 7,5/750 | 11,0/750 | 11,0/1000 | 15,0/1000 | 18,5/1000 | 22,0/1000 |
|---|---|---|---|---|---|---|---|---|
| Напряжение/частота | В/Гц | ~380/50 | ~380/50 | ~380/50 | ~380/50 | ~380/50 | ~380/50 | ~380/50 |
| Фазность | ~ | 3 | 3 | 3 | 3 | 3 | 3 | 3 |
| Потребляемая мощность | кВт | 5,5 | 7,5 | 11,0 | 11,0 | 15,0 | 18,5 | 22,0 |
| Частота вращения | об/мин | 720 | 720 | 720 | 970 | 970 | 970 | 970 |
| Ток | А | 13,0 | 18,0 | 26,0 | 23,0 | 31,0 | 37,0 | 46,0 |
| Производительность | тыс. м³/час | 9,2-13,0 | 9,2-17,5 | 9,2-23,0 | 11,0-19,3 | 11,0-23,0 | 11,0-26,0 | 11,0-28,5 |
| Полное давление t=20 °С<br>t=400 °С<br>t=600 °С | Па | 900-1000<br>389-432<br>300-332 | 1000-1050<br>432-454<br>332-350 | 1050-1000<br>454-432<br>350-332 | 1300-1600<br>562-700<br>432-538 | 1300-1600<br>562-700<br>432-538 | 1300-1620<br>562-700<br>432-538 | 1300-1600<br>562-691<br>432-532 |
| Макс. темпер. перемещ. Воздуха | °С | 600 | 600 | 600 | 600 | 600 | 600 | 600 |
| Класс защиты двигателя | | IP54 | IP54 | IP54 | IP54 | IP54 | IP54 | IP54 |
| Масса | кг | 180 | 220 | 240 | 219 | 270 | 295 | 370 |
| Регулятор скорости | Частотный | ATV21HU 55N4 | ATV21HU 75N4 | ATV21HD 11N4 | ATV21HD 11N4 | ATV21HD 15N4 | ATV21HD 18N4 | ATV21HD 22N4 |
| Виброизоляторы | | ДО 41 6шт | ДО 41 6шт | ДО 41 6шт | ДО 41 6шт | ДО 42 6шт | ДО 42 6шт | ДО 42 6шт |

## АКСЕССУАРЫ

Частотный регулятор скорости

Стр. 364

Щит управления

Стр. 404

Гибкие вставки

Стр. 347

Виброизоляторы

Стр. 346

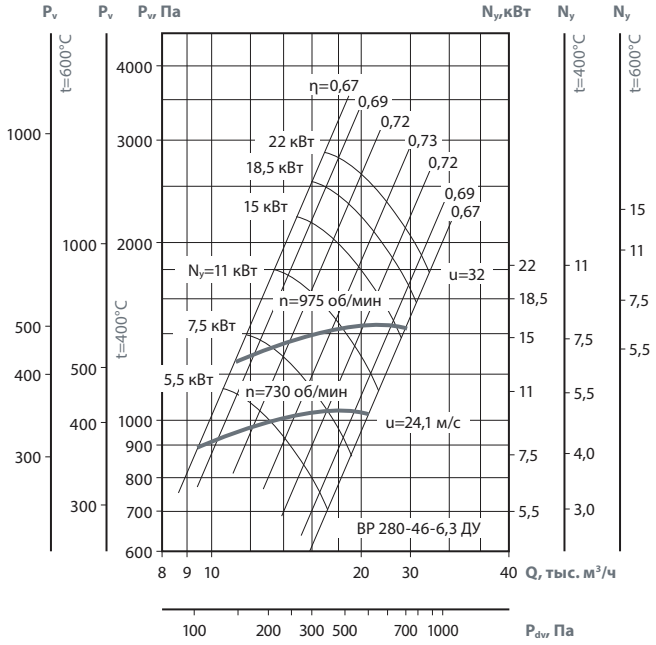


## ПРИМЕНЕНИЕ

Вентиляторы радиальные для дымоудаления (ВР ДУ) применяются в системах дымоудаления вытяжной вентиляции производственных, административных, жилых и других зданий, кроме категорий А и Б по НТБ 1005-95 ГПС МВД РФ. Перемещаемая среда не должна содержать взрывчатых веществ.

Вентиляторы служат для удаления возникающих при пожаре высокотемпературных дымовоздушных смесей и одновременно — отвода тепла за пределы помещения. При этом обеспечивается локализация зоны пожара, создается возможность борьбы с пожаром, спасения людей и оборудования.

**Вентиляторы в исполнении 01** предназначены для удаления при пожаре дымовоздушных смесей с температурой до 600 °С в течение 90 минут.

**Вентиляторы в исполнении 02** предназначены для работы с температурой до 400 °С в течение 90 минут.

Могут применяться в системах вентиляции и кондиционирования общего назначения.

При использовании данных вентиляторов в случае пожара их дальнейшая эксплуатация недопустима.

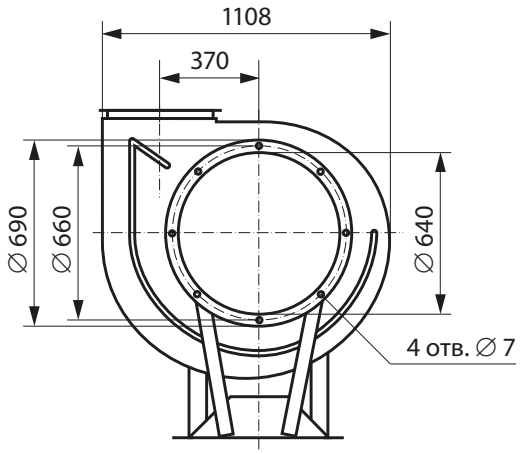


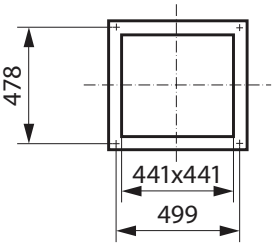


Выходной фланец

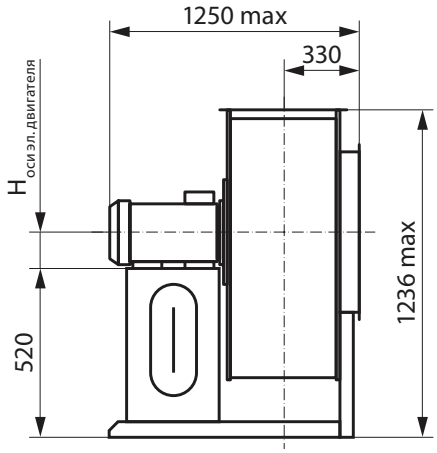


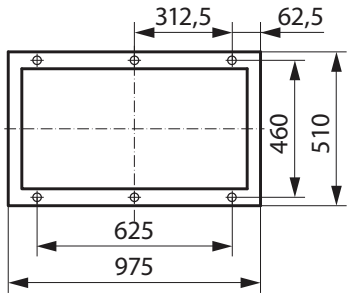


Основание станины

# ВР 86-77 ДУ

## ПРИМЕНЕНИЕ

Для отведения дыма в противодымных вентиляционных системах, особенно в зданиях повышенной этажности, производственных и складских помещениях необходима установка специальных вентиляторов дымоудаления. Вентиляторы дымоудаления серии ВР ДУ предназначены для удаления дымогазовоздушных не взрывоопасных смесей, возникающих при пожаре и других аварийных ситуациях, в соответствии с требованиями СП 7.13130.2009. Применяются в аварийных системах вытяжной вентиляции зданий и помещений (кроме категорий А и Б по НПБ 105-95), надежно работают не менее 90 минут при температуре перемещаемых газов до 400 °С и 600 °С.

## КОНСТРУКЦИЯ

Вентиляторы радиальные ВР 280-46 ДУ для дымоудаления представляют собой вентиляторы одностороннего всасывания с рабочими лопатками, загнутыми вперед. Корпус вентилятора изготовлен из оцинкованной стали или углеродистой стали с покрытием. Рабочее колесо изготавливается из жаростойкой стали - исп. 01 (до 600°С); исп. 02 ( до 400°С).
Привод — трехфазный асинхронный электродвигатель. Рабочее колесо расположено на валу электродвигателя. Специальное конструктивное исполнение обеспечивает надежное охлаждение и защиту электродвигателя от перегрева.

## КОНСТРУКТИВНОЕ ИСПОЛНЕНИЕ

По ГОСТ 5976-90. Изготавливаются по ТУ 4861-020-15185548-04.

## ВАРИАНТЫ ИЗГОТОВЛЕНИЯ

- Исполнение 01: рабочее колесо — из жаростойкой стали, корпус — из оцинкованной стали.
- Исполнение 02: рабочее колесо изготавливается из жаростойкой углеродистой стали со специальным покрытием, корпус — из оцинкованной стали.

## ГАРАНТИЙНЫЙ СРОК ЭКСПЛУАТАЦИИ - 18 МЕСЯЦЕВ

## УСЛОВНОЕ ОБОЗНАЧЕНИЕ (по ГОСТ 5976-90) ВР ДУ

| ВР | 86-77 | - | 4,0 | ДУ | 01 | - | 1,1/1500 |
|---|---|---|---|---|---|---|---|
| 1 | 2 | | 3 | 4 | 5 | | 6 |

| | |
|---|---|
| 1 | **ВР** - вентилятор радиальный (центробежный) |
| 2 | **86** - округленная до целого числа стократная величена коэф-та полного давления<br>**77** - величина быстроходности округленная до целого числа |
| 3 | **4,0** - номер вентилятора, число соответствующее наружному диаметру рабочего колеса, в дециметрах |
| 4 | **ДУ** - дымоудаление |
| 5 | **01, 02** - исполнение вентилятора |
| 6 | **1,1/1500** - мощность двигателя (кВт) и обороты (об/мин) |

| Индекс вентилятора | D=Dn | Частота вращения рабочего колеса вентилятора, об/мин | Тип э/д | Мощность э/д, кВт | Ток, А | Производительность, тыс. м³/час | Полное давление, Па | | | Масса, кг |
|---|---|---|---|---|---|---|---|---|---|---|
| | | | | | | | t=20 °C | t=400 °C | t=600 °C | |
| ВР-86-77-4,0 ДУ | 1 | 1500 | АИР71В4 | 0,75 | 2,0 | 1,8-4,1 | 500-250 | 280-110 | 165-85 | 54 |
| | 1,1 | | АИР80А4 | 1,1 | 2,7 | 2,2-4,0 | 500-250 | 225-115 | 175-90 | 55,5 |
| | 1 | 3000 | АИР100L2 | 5,5 | 11,0 | 3,63-8,24 | 2120-1250 | 910-500 | 700-355 | 72 |
| ВР-86-77-5,0 ДУ | 1 | 1000 | АИР71В6 | 0,55 | 1,4 | 2,75-4,1 | 340-315 | 145-125 | 115-95 | 92 |
| | | | АИР80А6 | 0,75 | 2,3 | 2,75-5,6 | 340-215 | 145-93 | 115-70 | 95 |
| | 1,1 | | АИР80В6 | 1,1 | 3,2 | 3,0-5,7 | 460-210 | 185-130 | 160-100 | 110 |
| | 1 | 1500 | АИР90L4 | 2,2 | 5,2 | 4,3-8,6 | 810-500 | 350-215 | 270-165 | 107 |
| | 1,1 | | АИР100S4 | 3,0 | 7,3 | 4,6-8,8 | 1100-730 | 510-270 | 390-200 | 110 |
| ВР-86-77-6,3 ДУ | 1 | 1000 | АИР100L6 | 2,2 | 5,8 | 5,6-11,3 | 560-350 | 240-150 | 185-115 | 162 |
| | | 1500 | АИР112М4 | 5,5 | 12,0 | 8,6-12,0 | 1320-1250 | 575-540 | 440-415 | 179 |
| | | | АИР132S4 | 7,5 | 17,5 | 8,6-17,5 | 1320-800 | 575-350 | 440-265 | 200 |
| ВР-86-77-8,0 ДУ | 1 | 1000 | АИР132S6 | 5,5 | 12,0 | 8,0-16,3 | 1020-910 | 480-410 | 370-300 | 277 |
| | | | АИР132М6 | 7,5 | 17,5 | 8,0-25,0 | 1020-530 | 480-240 | 370-160 | 293 |
| | 1,1 | | АИР160S6 | 11,0 | 23,0 | 13,0-25,0 | 1280-750 | 560-300 | 425-230 | 312 |
| | 1 | 1500 | АИР160М4 | 18,5 | 35,0 | 8,0-35,0 | 2300-1000 | 965-550 | 760-350 | 315 |
| | 1,05 | | АИР180S4 | 22,0 | 42,0 | 8,0-37,0 | 2300-1000 | 970-550 | 565-350 | 338 |
| ВР-86-77-10,0 ДУ | 1 | 750 | АИР160S8 | 7,5 | 18,0 | 15,0-28,0 | 840-660 | 430-340 | 370-220 | 600 |
| | 1,05 | | АИР160М8 | 11,0 | 26,0 | 17,4-32,4 | 926-727 | 459-358 | 354-296 | 620 |
| | 1,1 | | АИР180М8 | 15,0 | 35,0 | 20,0-37,25 | 1016-800 | 515-406 | 400-314 | 655 |
| | 0,9 | 1000 | АИР160S6 | 11,0 | 23,0 | 14,9-30,2 | 1220-908 | 618-460 | 479-357 | 611 |
| | 0,95 | | АИР160М6 | 15,0 | 31,0 | 17,6-35,6 | 1400-1010 | 710-572 | 550-396 | 627 |
| | 1 | | АИР180М6 | 18,5 | 37,0 | 20,5-39,0 | 1550-1120 | 785-568 | 609-440 | 680 |
| ВР-86-77-12,5 ДУ | 1 | 750 | АИР200М8 | 18,5 | 40,0 | 29,5-34,0 | 1380-1360 | 750-710 | 600-560 | 1280 |
| | | | АИР200L8 | 22,0 | 45,9 | 29,5-47,0 | 1380-1200 | 750-600 | 600-500 | 1350 |
| | | | АИР225М8 | 30,0 | 64,5 | 29,0-62,0 | 1380-740 | 750-380 | 600-280 | 1380 |

## ПОЛОЖЕНИЕ КОРПУСА ВЕНТИЛЯТОРА

### ПРАВОГО ВРАЩЕНИЯ

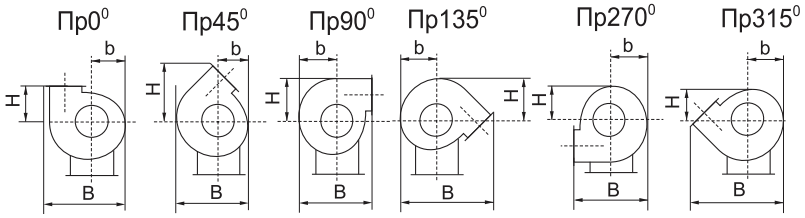


### ЛЕВОГО ВРАЩЕНИЯ

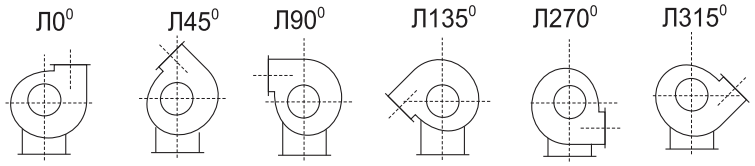


| Вентилятор | 0° | | | 45° | | | 90° | | | 135° | | | 270° | | | 315° | | |
|---|---|---|---|---|---|---|---|---|---|---|---|---|---|---|---|---|---|---|
| | H | b | B | H | b | B | H | b | B | H | b | B | H | b | B | H | b | B |
| ВР86-77-4,0 ДУ | 306 | 305 | 710 | 503 | 280 | 660 | 533 | 355 | 661 | 380 | 330 | 833 | 305 | 355 | 661 | 280 | 355 | 661 |
| ВР86-77-5,0 ДУ | 356 | 376 | 876 | 605 | 345 | 814 | 647 | 438 | 794 | 469 | 407 | 1012 | 376 | 438 | 794 | 345 | 438 | 794 |
| ВР86-77-6,3 ДУ | 436 | 469 | 1090 | 747 | 431 | 1014 | 801 | 545 | 981 | 583 | 507 | 1254 | 469 | 545 | 981 | 431 | 545 | 981 |
| ВР86-77-8,0 ДУ | 623 | 666 | 1574 | 1082 | 606 | 1453 | 1159 | 787 | 1410 | 848 | 727 | 1809 | 666 | 787 | 1410 | 606 | 787 | 1410 |
| ВР86-77-10,0 ДУ | 756 | 830 | 1962 | 1335 | 755 | 1811 | 1435 | 981 | 1737 | 1057 | 906 | 2241 | 830 | 981 | 1737 | 755 | 981 | 1737 |
| ВР86-77-12,5 ДУ | 920 | 1032 | 2441 | 1647 | 937 | 2252 | 1775 | 1221 | 2141 | 1315 | 1126 | 2773 | 1032 | 1221 | 2141 | 937 | 1221 | 2141 |

# ВР 86-77-4,0 ДУ

## ПРЕИМУЩЕСТВА

Низкого давления.
Высокая надежность.
Специальная конструкция для дымоудаления.

## КОНСТРУКЦИЯ

Вентиляторы радиальные ВР 86-77 ДУ для дымоудаления представляют собой вентиляторы одностороннего всасывания с рабочими лопатками, загнутыми вперед. Корпус вентилятора изготовлен из оцинкованной стали или углеродистой стали с покрытием. Рабочее колесо изготавливается из жаростойкой стали - исп. 01 (до 600°С); исп. 02 ( до 400°С).
Привод — трехфазный асинхронный электродвигатель. Рабочее колесо расположено на валу электродвигателя. Специальное конструктивное исполнение обеспечивает надежное охлаждение и защиту электродвигателя от перегрева.
ТУ 4861-022-15185548-04.

## ВАРИАНТЫ ИЗГОТОВЛЕНИЯ

- Исполнение 01: рабочее колесо — из жаростойкой стали, корпус — из оцинкованной стали.
- Исполнение 02: рабочее колесо изготавливается из жаростойкой углеродистой стали со специальным покрытием, корпус — из оцинкованной стали.

## ГАРАНТИЙНЫЙ СРОК ЭКСПЛУАТАЦИИ - 18 МЕСЯЦЕВ

## ТЕХНИЧЕСКИЕ ХАРАКТЕРИСТИКИ

| | | 0,75/1500<br>D=1,0Dн | 1,1/1500<br>D=1,1Dн | 5,5/3000<br>D=1,0Dн |
|---|---|---|---|---|
| Напряжение/частота | В/Гц | ~380/50 | ~380/50 | ~380/50 |
| Фазность | ~ | 3 | 3 | 3 |
| Потребляемая мощность | кВт | 0,75 | 1,1 | 5,5 |
| Частота вращения | об/мин | 1350 | 1420 | 2850 |
| Ток | А | 2,0 | 2,7 | 11,0 |
| Производительность | тыс. м$^3$/час | 1,8-4,1 | 2,1-4,4 | 3,63-8,24 |
| Полное давление t=20 °С<br>t=400 °С<br>t=600 °С | Па | 500-250<br>280-110<br>165-85 | 670-440<br>360-190<br>280-150 | 2120-1250<br>910-500<br>700-355 |
| Макс. темпер. перемещ. воздуха | °С | 600 | 600 | 600 |
| Класс защиты двигателя | | IP54 | IP54 | IP54 |
| Масса | кг | 54 | 55,5 | 72 |
| Регулятор скорости | Частотный | PMT 75380 | PMT 15380 | ATV21HU 55N4 |
| Виброизоляторы | | ДО 41 4шт | ДО 41 4шт | ДО 41 4шт |

## АКСЕССУАРЫ

Частотный регулятор скорости

Стр. 364

Щит управления

Стр. 404

Гибкие вставки

Стр. 347

Виброизоляторы

Стр. 346

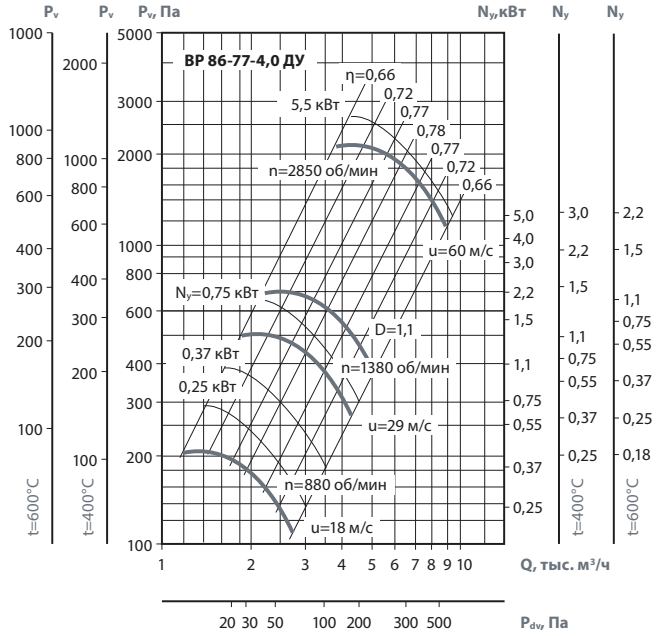


## ПРИМЕНЕНИЕ

Вентиляторы радиальные для дымоудаления (ВР ДУ) применяются в системах дымоудаления вытяжной вентиляции производственных, административных, жилых и других зданий, кроме категорий А и Б по НТБ 1005-95 ГПС МВД РФ. Перемещаемая среда не должна содержать взрывчатых веществ.

Вентиляторы служат для удаления возникающих при пожаре высокотемпературных дымовоздушных смесей и одновременно — отвода тепла за пределы помещения. При этом обеспечивается локализация зоны пожара, создается возможность борьбы с пожаром, спасения людей и оборудования.

**Вентиляторы в исполнении 01** предназначены для удаления при пожаре дымовоздушных смесей с температурой до 600 °С в течение 90 минут.

**Вентиляторы в исполнении 02** предназначены для работы с температурой до 400 °С в течение 90 минут.

Могут применяться в системах вентиляции и кондиционирования общего назначения.

При использовании данных вентиляторов в случае пожара их дальнейшая эксплуатация недопустима.

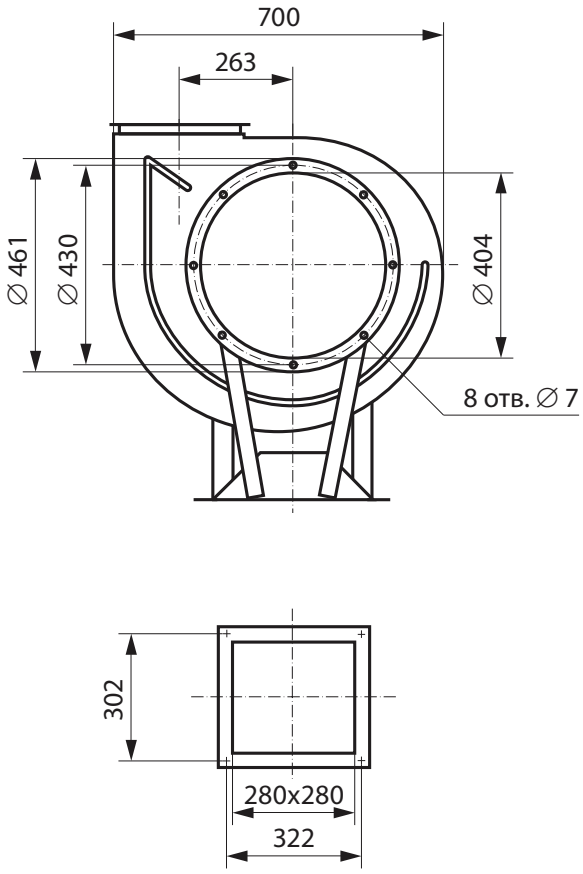


Выходной фланец

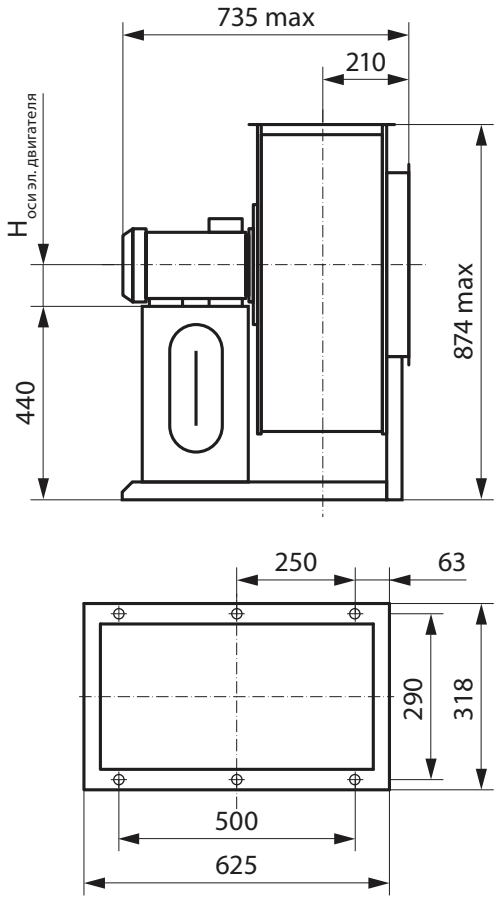


Основание станины

# ВР 86-77-5,0 ДУ

## ПРЕИМУЩЕСТВА

Низкого давления.
Высокая надежность.
Специальная конструкция для дымоудаления.

## КОНСТРУКЦИЯ

Вентиляторы радиальные ВР 86-77 ДУ для дымоудаления представляют собой вентиляторы одностороннего всасывания с рабочими лопатками, загнутыми вперед. Корпус вентилятора изготовлен из оцинкованной стали или углеродистой стали с покрытием. Рабочее колесо изготавливается из жаростойкой стали - исп. 01 (до 600°С); исп. 02 ( до 400°С).
Привод — трехфазный асинхронный электродвигатель. Рабочее колесо расположено на валу электродвигателя. Специальное конструктивное исполнение обеспечивает надежное охлаждение и защиту электродвигателя от перегрева.
ТУ 4861-022-15185548-04.

## ВАРИАНТЫ ИЗГОТОВЛЕНИЯ

- Исполнение 01: рабочее колесо — из жаростойкой стали, корпус — из оцинкованной стали.
- Исполнение 02: рабочее колесо изготавливается из жаростойкой углеродистой стали со специальным покрытием, корпус — из оцинкованной стали.

## ГАРАНТИЙНЫЙ СРОК ЭКСПЛУАТАЦИИ - 18 МЕСЯЦЕВ

## ТЕХНИЧЕСКИЕ ХАРАКТЕРИСТИКИ

| | | 0,55/1000 D=1,0Dн | 0,75/1000 D=1,0Dн | 1,1/1000 D=1,1Dн | 2,2/1500 D=1,0Dн | 3,0/1500 D=1,1Dн |
|---|---|---|---|---|---|---|
| Напряжение/частота | В/Гц | ~380/50 | ~380/50 | ~380/50 | ~380/50 | ~380/50 |
| Фазность | ~ | 3 | 3 | 3 | 3 | 3 |
| Потребляемая мощность | кВт | 0,55 | 0,75 | 1,1 | 2,2 | 3,0 |
| Частота вращения | об/мин | 920 | 920 | 920 | 1420 | 1410 |
| Ток | А | 1,4 | 2,3 | 3,2 | 5,2 | 7,3 |
| Производительность | тыс. м³/час | 2,75-4,1 | 2,75-5,6 | 3,0-6,3 | 4,3-8,6 | 4,6-10,0 |
| Полное давление t=20 °С<br>t=400 °С<br>t=600 °С | Па | 340-315<br>145-125<br>115-95 | 340-215<br>145-93<br>115-70 | 460-260<br>185-130<br>160-100 | 810-500<br>350-215<br>270-165 | 1100-680<br>510-270<br>390-200 |
| Макс. темпер. перемещ. воздуха | °С | 600 | 600 | 600 | 600 | 600 |
| Класс защиты двигателя | | IP54 | IP54 | IP54 | IP54 | IP54 |
| Масса | кг | 92 | 95 | 110 | 107 | 110 |
| Регулятор скорости | Частотный | РМТ 75380 | РМТ 75380 | РМТ 15380 | РМТ 22380 | РМТ 40380 |
| Виброизоляторы | | ДО 41 6шт | ДО 41 6шт | ДО 41 6шт | ДО 41 6шт | ДО 41 6шт |

## АКСЕССУАРЫ

Частотный регулятор скорости

Стр. 364

Щит управления

Стр. 404

Гибкие вставки

Стр. 347

Виброизоляторы

Стр. 346

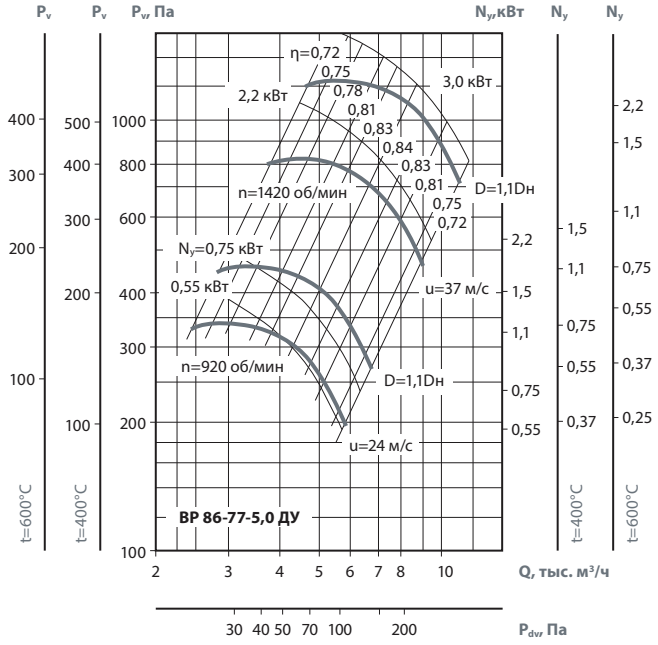


## ПРИМЕНЕНИЕ

Вентиляторы радиальные для дымоудаления (ВР ДУ) применяются в системах дымоудаления вытяжной вентиляции производственных, административных, жилых и других зданий, кроме категорий А и Б по НТБ 1005-95 ГПС МВД РФ. Перемещаемая среда не должна содержать взрывчатых веществ.

Вентиляторы служат для удаления возникающих при пожаре высокотемпературных дымовоздушных смесей и одновременно — отвода тепла за пределы помещения. При этом обеспечивается локализация зоны пожара, создается возможность борьбы с пожаром, спасения людей и оборудования.

**Вентиляторы в исполнении 01** предназначены для удаления при пожаре дымовоздушных смесей с температурой до 600 °С в течение 90 минут.

**Вентиляторы в исполнении 02** предназначены для работы с температурой до 400 °С в течение 90 минут.

Могут применяться в системах вентиляции и кондиционирования общего назначения.

При использовании данных вентиляторов в случае пожара их дальнейшая эксплуатация недопустима.

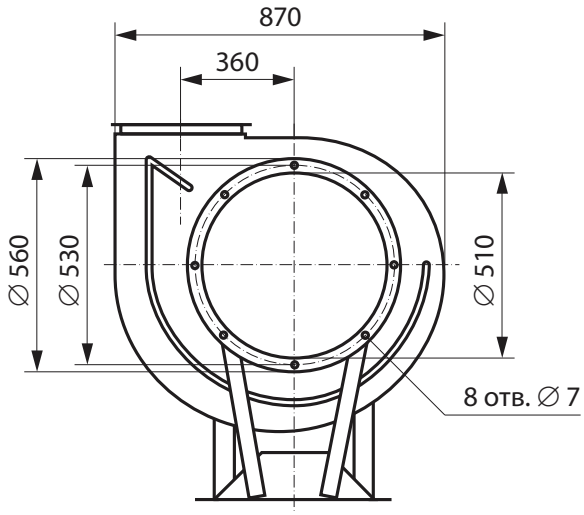


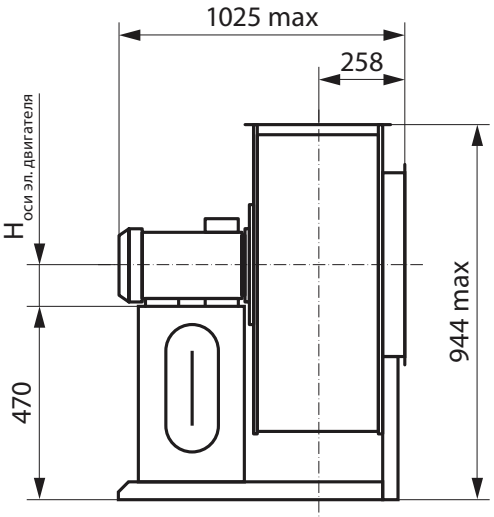


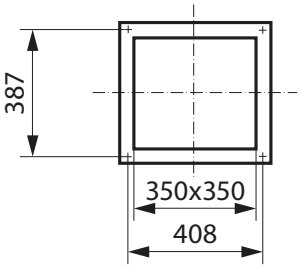


Выходной фланец

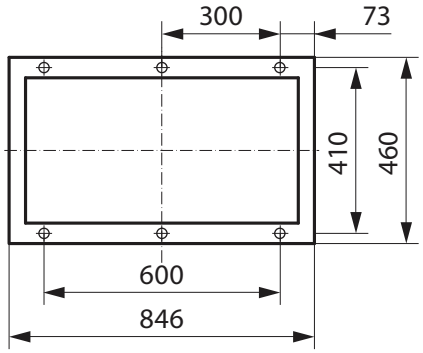


Основание станины

# ВР 86-77-6,3 ДУ

## ПРЕИМУЩЕСТВА

Низкого давления.
Высокая надежность.
Специальная конструкция для дымоудаления.

## КОНСТРУКЦИЯ

Вентиляторы радиальные ВР 86-77 ДУ для дымоудаления представляют собой вентиляторы одностороннего всасывания с рабочими лопатками, загнутыми вперед. Корпус вентилятора изготовлен из оцинкованной стали или углеродистой стали с покрытием. Рабочее колесо изготавливается из жаростойкой стали - исп. 01 (до 600°С); исп. 02 ( до 400°С).
Привод — трехфазный асинхронный электродвигатель. Рабочее колесо расположено на валу электродвигателя. Специальное конструктивное исполнение обеспечивает надежное охлаждение и защиту электродвигателя от перегрева.
ТУ 4861-022-15185548-04.

## ВАРИАНТЫ ИЗГОТОВЛЕНИЯ

- Исполнение 01: рабочее колесо — из жаростойкой стали, корпус — из оцинкованной стали.
- Исполнение 02: рабочее колесо изготавливается из жаростойкой углеродистой стали со специальным покрытием, корпус — из оцинкованной стали.

## ГАРАНТИЙНЫЙ СРОК ЭКСПЛУАТАЦИИ - 18 МЕСЯЦЕВ

## ТЕХНИЧЕСКИЕ ХАРАКТЕРИСТИКИ

| | | 2,2/1000 D=1,0 Dн | 5,5/1500 D=1,0 Dн | 7,5/1500 D=1,0 Dн |
|---|---|---|---|---|
| Напряжение/частота | В/Гц | ~380/50 | ~380/50 | ~380/50 |
| Фазность | ~ | 3 | 3 | 3 |
| Потребляемая мощность | кВт | 2,2 | 5,5 | 7,5 |
| Частота вращения | об/мин | 940 | 1435 | 1440 |
| Ток | А | 5,8 | 12,0 | 17,5 |
| Производительность | тыс. м$^3$/час | 5,6-11,3 | 8,6-12,0 | 8,6-17,5 |
| Полное давление t=20 °С<br>t=400 °С<br>t=600 °С | Па | 560-350<br>240-150<br>185-115 | 1320-1250<br>575-540<br>440-415 | 1320-800<br>575-350<br>440-265 |
| Макс. темпер. перемещ. воздуха | °С | 600 | 600 | 600 |
| Класс защиты двигателя | | IP54 | IP54 | IP54 |
| Масса | кг | 162 | 179 | 200 |
| Регулятор скорости | Частотный | PMT 22380 | ATV21HU55N4 | ATV21HU75N4 |
| Виброизоляторы | | ДО 41 6шт | ДО 41 6шт | ДО 41 6шт |

## АКСЕССУАРЫ

Частотный регулятор скорости

Стр. 364

Щит управления

Стр. 404

Гибкие вставки

Стр. 347

Виброизоляторы

Стр. 346

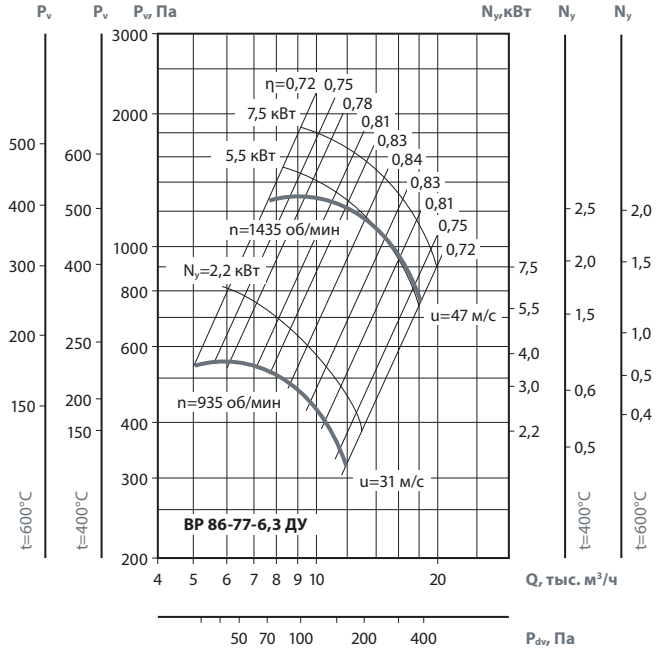


## ПРИМЕНЕНИЕ

Вентиляторы радиальные для дымоудаления (ВР ДУ) применяются в системах дымоудаления вытяжной вентиляции производственных, административных, жилых и других зданий, кроме категорий А и Б по НТБ 1005-95 ГПС МВД РФ. Перемещаемая среда не должна содержать взрывчатых веществ.

Вентиляторы служат для удаления возникающих при пожаре высокотемпературных дымовоздушных смесей и одновременно — отвода тепла за пределы помещения. При этом обеспечивается локализация зоны пожара, создается возможность борьбы с пожаром, спасения людей и оборудования.

**Вентиляторы в исполнении 01** предназначены для удаления при пожаре дымовоздушных смесей с температурой до 600 °С в течение 90 минут.

**Вентиляторы в исполнении 02** предназначены для работы с температурой до 400 °С в течение 90 минут.

Могут применяться в системах вентиляции и кондиционирования общего назначения.

При использовании данных вентиляторов в случае пожара их дальнейшая эксплуатация недопустима.

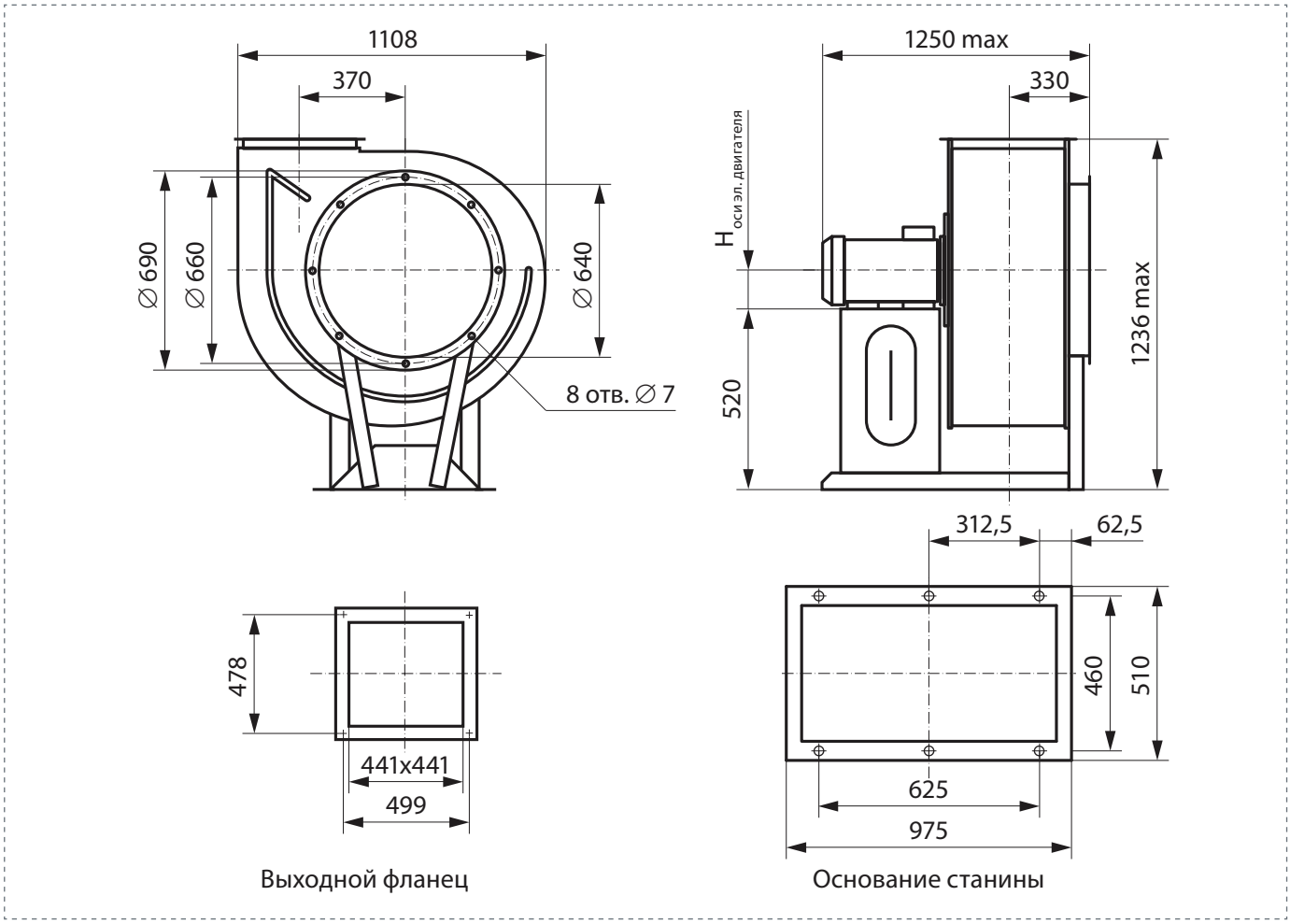

# ВР 86-77-8,0 ДУ

## ПРЕИМУЩЕСТВА

Низкого давления.
Высокая надежность.
Специальная конструкция для дымоудаления.

## КОНСТРУКЦИЯ

Вентиляторы радиальные ВР 86-77 ДУ для дымоудаления представляют собой вентиляторы одностороннего всасывания с рабочими лопатками, загнутыми вперед. Корпус вентилятора изготовлен из оцинкованной стали или углеродистой стали с покрытием. Рабочее колесо изготавливается из жаростойкой стали - исп. 01 (до 600°С); исп. 02 ( до 400°С).
Привод — трехфазный асинхронный электродвигатель. Рабочее колесо расположено на валу электродвигателя. Специальное конструктивное исполнение обеспечивает надежное охлаждение и защиту электродвигателя от перегрева.
ТУ 4861-022-15185548-04.

## ВАРИАНТЫ ИЗГОТОВЛЕНИЯ

- Исполнение 01: рабочее колесо — из жаростойкой стали, корпус — из оцинкованной стали.
- Исполнение 02: рабочее колесо изготавливается из жаростойкой углеродистой стали со специальным покрытием, корпус — из оцинкованной стали.

## ГАРАНТИЙНЫЙ СРОК ЭКСПЛУАТАЦИИ - 18 МЕСЯЦЕВ

## ТЕХНИЧЕСКИЕ ХАРАКТЕРИСТИКИ

| | | 5,5/1000 D=1,0Dн | 7,5/1000 D=1,0 Dн | 11,0/1000 D=1,1Dн | 18,5/1500 D=1,0 Dн | 22,0/1500 D=1,05Dн |
|---|---|---|---|---|---|---|
| Напряжение/частота | В/Гц | ~380/50 | ~380/50 | ~380/50 | ~380/50 | ~380/50 |
| Фазность | ~ | 3 | 3 | 3 | 3 | 3 |
| Потребляемая мощность | кВт | 5,5 | 7,5 | 11,0 | 18,5 | 22,0 |
| Частота вращения | об/мин | 960 | 960 | 960 | 1450 | 1450 |
| Ток | А | 12,0 | 17,5 | 23,0 | 35,0 | 42,0 |
| Производительность | тыс. м³/час | 8,0-16,3 | 8,0-25,0 | 13,0-25,0 | 8,0-35,0 | 8,0-37,0 |
| Полное давление t=20 °С<br>t=400 °С<br>t=600 °С | Па | 1020-910<br>480-410<br>370-300 | 1020-530<br>480-240<br>370-160 | 1280-750<br>560-300<br>425-230 | 2300-1000<br>965-550<br>760-350 | 2500-1200<br>970-550<br>565-350 |
| Макс. темпер. перемещ. воздуха | °С | 600 | 600 | 600 | 600 | 600 |
| Класс защиты двигателя | | IP54 | IP54 | IP54 | IP54 | IP54 |
| Масса | кг | 277 | 293 | 312 | 315 | 338 |
| Регулятор скорости | Частотный | ATV21HU 55N4 | ATV21HU 75N4 | ATV21HD 11N4 | ATV21HD 18N4 | ATV21HD 22N4 |
| Виброизоляторы | | ДО 42 6шт | ДО 42 6шт | ДО 42 8шт | ДО 42 8шт | ДО 42 8шт |

## АКСЕССУАРЫ

Частотный регулятор скорости

Стр. 364

Щит управления

Стр. 404

Гибкие вставки

Стр. 347

Виброизоляторы

Стр. 346

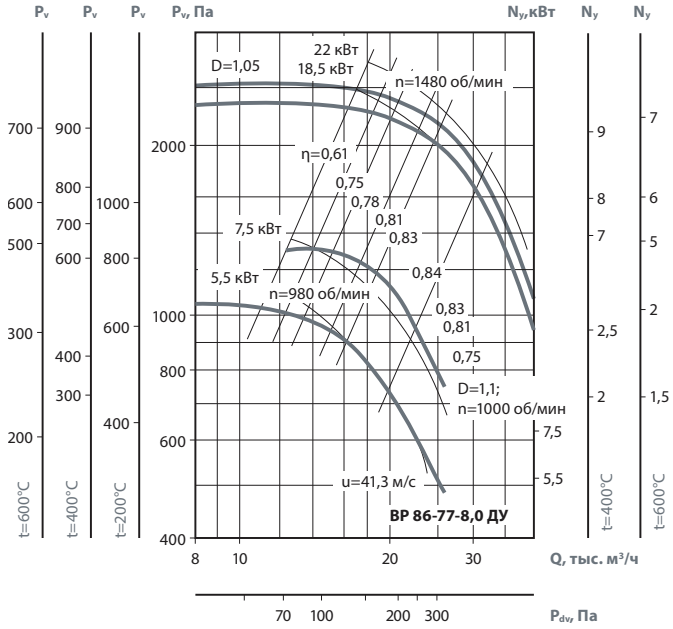


## ПРИМЕНЕНИЕ

Вентиляторы радиальные для дымоудаления (ВР ДУ) применяются в системах дымоудаления вытяжной вентиляции производственных, административных, жилых и других зданий, кроме категорий А и Б по НТБ 1005-95 ГПС МВД РФ. Перемещаемая среда не должна содержать взрывчатых веществ.

Вентиляторы служат для удаления возникающих при пожаре высокотемпературных дымовоздушных смесей и одновременно — отвода тепла за пределы помещения. При этом обеспечивается локализация зоны пожара, создается возможность борьбы с пожаром, спасения людей и оборудования.

**Вентиляторы в исполнении 01** предназначены для удаления при пожаре дымовоздушных смесей с температурой до 600 °С в течение 90 минут.

**Вентиляторы в исполнении 02** предназначены для работы с температурой до 400 °С в течение 90 минут.

Могут применяться в системах вентиляции и кондиционирования общего назначения.

При использовании данных вентиляторов в случае пожара их дальнейшая эксплуатация недопустима.

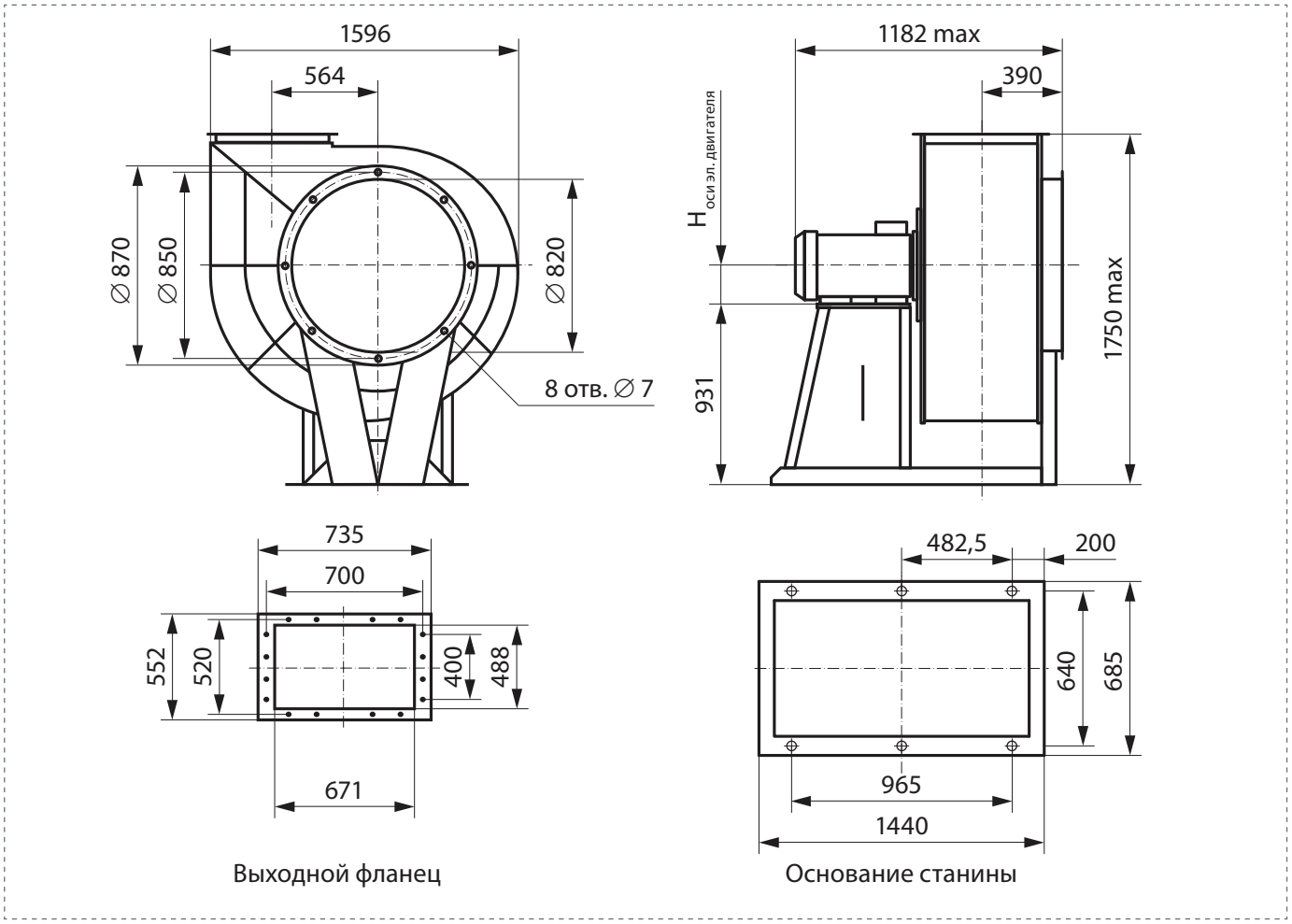


Выходной фланец

Основание станины

# ВР 86-77-10,0 ДУ

## ПРЕИМУЩЕСТВА

Низкого давления.
Высокая надежность.
Специальная конструкция для дымоудаления.

## КОНСТРУКЦИЯ

Вентиляторы радиальные ВР 86-77 ДУ для дымоудаления представляют собой вентиляторы одностороннего всасывания с рабочими лопатками, загнутыми вперед. Корпус вентилятора изготовлен из оцинкованной стали или углеродистой стали с покрытием. Рабочее колесо изготавливается из жаростойкой стали - исп. 01 (до 600°С); исп. 02 ( до 400°С).
Привод — трехфазный асинхронный электродвигатель. Рабочее колесо расположено на валу электродвигателя. Специальное конструктивное исполнение обеспечивает надежное охлаждение и защиту электродвигателя от перегрева.
ТУ 4861-022-15185548-04.

## ВАРИАНТЫ ИЗГОТОВЛЕНИЯ

- Исполнение 01: рабочее колесо — из жаростойкой стали, корпус — из оцинкованной стали.
- Исполнение 02: рабочее колесо изготавливается из жаростойкой углеродистой стали со специальным покрытием, корпус — из оцинкованной стали.

## ГАРАНТИЙНЫЙ СРОК ЭКСПЛУАТАЦИИ - 18 МЕСЯЦЕВ

## ТЕХНИЧЕСКИЕ ХАРАКТЕРИСТИКИ

| | | 7,5/750 D=1,0Dн | 11/750 D=1,05Dн | 15,0/750 D=1,1Dн | 11,0/1000 D=0,9Dн | 15,0/1000 D=0,95Dн | 18,5/1000 D=1,0Dн |
|---|---|---|---|---|---|---|---|
| Напряжение/частота | В/Гц | ~380/50 | ~380/50 | ~380/50 | ~380/50 | ~380/50 | ~380/50 |
| Фазность | ~ | 3 | 3 | 3 | 3 | 3 | 3 |
| Потребляемая мощность | кВт | 7,5 | 11,0 | 15,0 | 11,0 | 15,0 | 18,5 |
| Частота вращения | об/мин | 720 | 720 | 720 | 970 | 970 | 970 |
| Ток | А | 18,0 | 26,0 | 35,0 | 23,0 | 31,0 | 37,0 |
| Производительность | тыс. м³/час | 15,0-28,0 | 16,4-32,4 | 18,0-34,0 | 18,0-35,0 | 20,0-40,0 | 20,0-39,0 |
| Полное давление t=20 °С<br>t=400 °С<br>t=600 °С | Па | 840-660<br>430-340<br>370-220 | 926-580<br>459-380<br>354-230 | 1150-800<br>545-340<br>450-240 | 1220-810<br>550-350<br>500-250 | 1400-1010<br>600-450<br>550-396 | 1550-1120<br>785-568<br>609-440 |
| Макс. темпер. перемещ. воздуха | °С | 600 | 600 | 600 | 600 | 600 | 600 |
| Класс защиты двигателя | | IP54 | IP54 | IP54 | IP54 | IP54 | IP54 |
| Масса | кг | 600 | 620 | 655 | 611 | 627 | 680 |
| Регулятор скорости | Частотный | ATV21HU 75N4 | ATV21HD 11N4 | ATV21HD 15N4 | ATV21HD 11N4 | ATV21HD 15N4 | ATV21HD 18N4 |
| Виброизоляторы | | ДО 42 8шт | ДО 42 8шт | ДО 43 6шт | ДО 43 6шт | ДО 43 6шт | ДО 43 6шт |

## АКСЕССУАРЫ

Частотный регулятор скорости

Стр. 364

Щит управления

Стр. 404

Гибкие вставки

Стр. 347

Виброизоляторы

Стр. 346

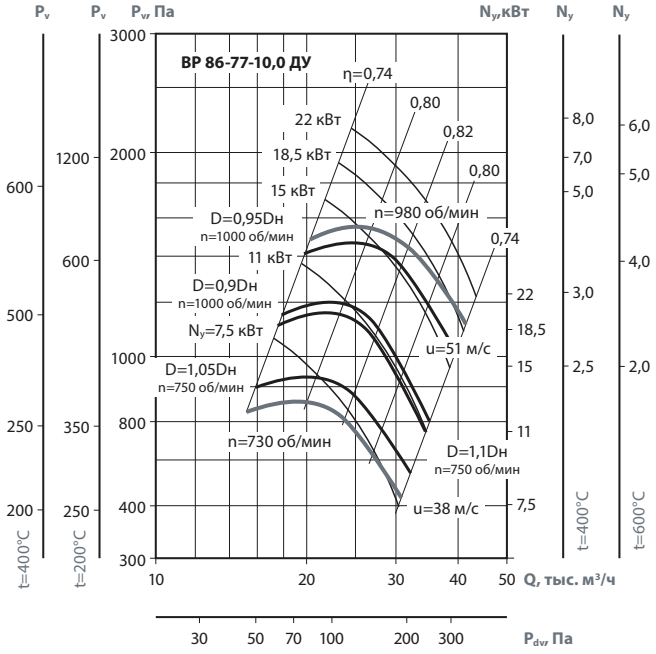


## ПРИМЕНЕНИЕ

Вентиляторы радиальные для дымоудаления (ВР ДУ) применяются в системах дымоудаления вытяжной вентиляции производственных, административных, жилых и других зданий, кроме категорий А и Б по НТБ 1005-95 ГПС МВД РФ. Перемещаемая среда не должна содержать взрывчатых веществ.

Вентиляторы служат для удаления возникающих при пожаре высокотемпературных дымовоздушных смесей и одновременно — отвода тепла за пределы помещения. При этом обеспечивается локализация зоны пожара, создается возможность борьбы с пожаром, спасения людей и оборудования.

**Вентиляторы в исполнении 01** предназначены для удаления при пожаре дымовоздушных смесей с температурой до 600 °С в течение 90 минут.

**Вентиляторы в исполнении 02** предназначены для работы с температурой до 400 °С в течение 90 минут.

Могут применяться в системах вентиляции и кондиционирования общего назначения.

При использовании данных вентиляторов в случае пожара их дальнейшая эксплуатация недопустима.

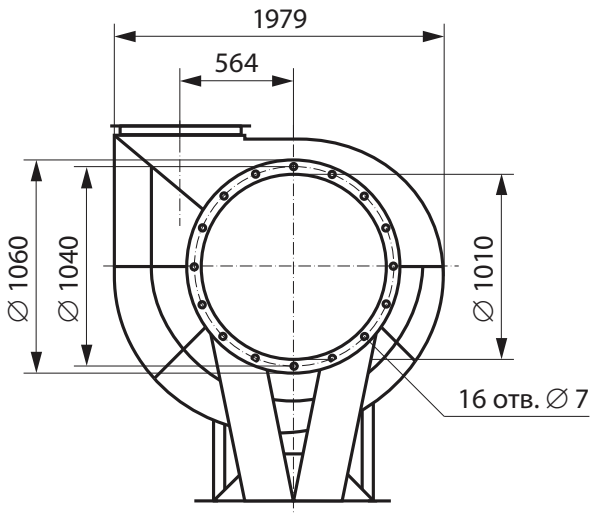


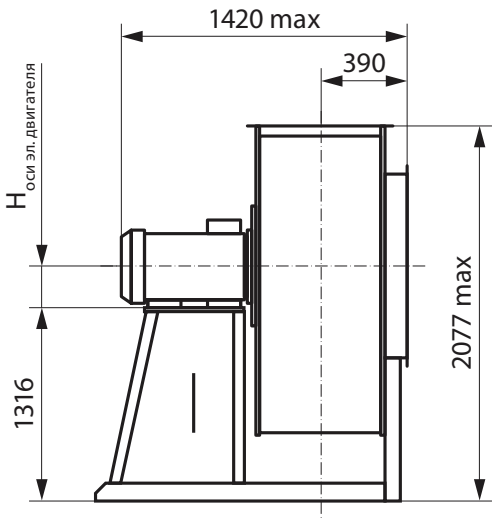


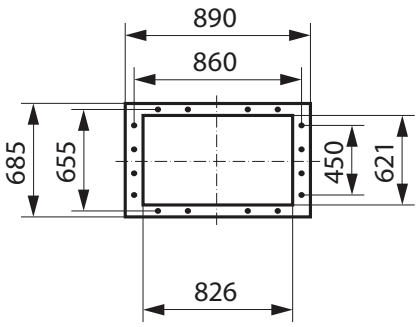


Выходной фланец

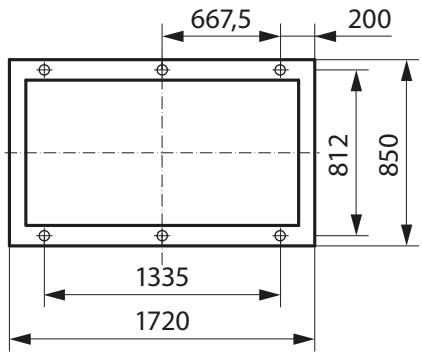


Основание станины

# ВР 86-77-12,5 ДУ

## ПРЕИМУЩЕСТВА

Низкого давления.
Высокая надежность.
Специальная конструкция для дымоудаления.

## КОНСТРУКЦИЯ

Вентиляторы радиальные ВР 86-77 ДУ для дымоудаления представляют собой вентиляторы одностороннего всасывания с рабочими лопатками, загнутыми вперед. Корпус вентилятора изготовлен из оцинкованной стали или углеродистой стали с покрытием. Рабочее колесо изготавливается из жаростойкой стали - исп. 01 (до 600°С); исп. 02 ( до 400°С).
Привод — трехфазный асинхронный электродвигатель. Рабочее колесо расположено на валу электродвигателя. Специальное конструктивное исполнение обеспечивает надежное охлаждение и защиту электродвигателя от перегрева.
ТУ 4861-022-15185548-04.

## ВАРИАНТЫ ИЗГОТОВЛЕНИЯ

- Исполнение 01: рабочее колесо — из жаростойкой стали, корпус — из оцинкованной стали.
- Исполнение 02: рабочее колесо изготавливается из жаростойкой углеродистой стали со специальным покрытием, корпус — из оцинкованной стали.

**ГАРАНТИЙНЫЙ СРОК ЭКСПЛУАТАЦИИ - 18 МЕСЯЦЕВ**

## ТЕХНИЧЕСКИЕ ХАРАКТЕРИСТИКИ

| | | 18,5/750<br>D=1,0Dн | 22,0/750<br>D=1,05Dн | 30,0/750<br>D=1,1 Dн |
|---|---|---|---|---|
| Напряжение/частота | В/Гц | ~380/50 | ~380/50 | ~380/50 |
| Фазность | ~ | 3 | 3 | 3 |
| Потребляемая мощность | кВт | 18,5 | 22,0 | 30,0 |
| Частота вращения | об/мин | 730 | 735 | 735 |
| Ток | А | 40,0 | 45,9 | 64,5 |
| Производительность | тыс. м$^3$/час | 29,0-34,0 | 29,5-47,0 | 29,0-62,0 |
| Полное давление t=20 °С<br>t=400 °С<br>t=600 °С | Па | 1380-1360<br>750-710<br>600-560 | 1380-1200<br>750-600<br>600-500 | 1380-740<br>750-380<br>600-280 |
| Макс. темпер. перемещ. воздуха | °С | 600 | 600 | 600 |
| Класс защиты двигателя | | IP54 | IP54 | IP54 |
| Масса | кг | 1280 | 1350 | 1380 |
| Регулятор скорости | Частотный | ATV21HD 18N4 | ATV21HD 22N4 | ATV21HD 30N4 |
| Виброизоляторы | | ДО 42 6шт | ДО 42 6шт | ДО 42 8шт |

## АКСЕССУАРЫ

Частотный регулятор скорости

Стр. 364

Щит управления

Стр. 404

Гибкие вставки

Стр. 347

Виброизоляторы

Стр. 346

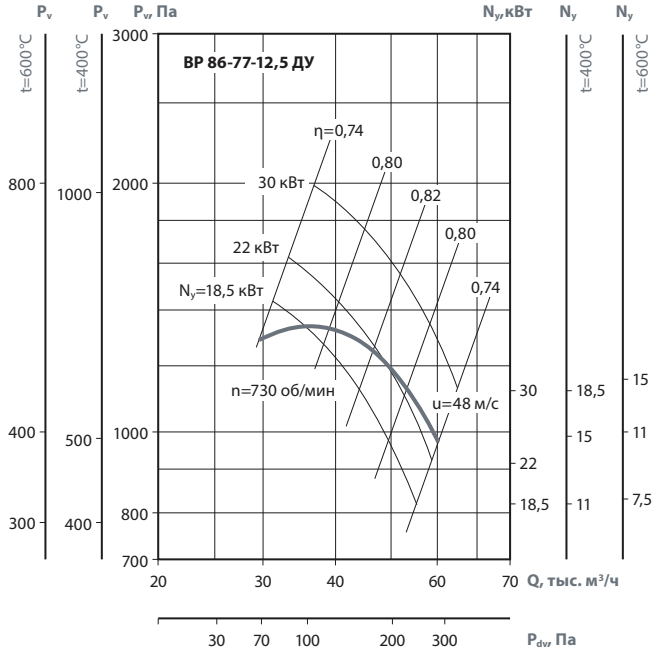


## ПРИМЕНЕНИЕ

Вентиляторы радиальные для дымоудаления (ВР ДУ) применяются в системах дымоудаления вытяжной вентиляции производственных, административных, жилых и других зданий, кроме категорий А и Б по НТБ 1005-95 ГПС МВД РФ. Перемещаемая среда не должна содержать взрывчатых веществ.

Вентиляторы служат для удаления возникающих при пожаре высокотемпературных дымовоздушных смесей и одновременно — отвода тепла за пределы помещения. При этом обеспечивается локализация зоны пожара, создается возможность борьбы с пожаром, спасения людей и оборудования.

**Вентиляторы в исполнении 01** предназначены для удаления при пожаре дымовоздушных смесей с температурой до 600 °С в течение 90 минут.

**Вентиляторы в исполнении 02** предназначены для работы с температурой до 400 °С в течение 90 минут.

Могут применяться в системах вентиляции и кондиционирования общего назначения.

При использовании данных вентиляторов в случае пожара их дальнейшая эксплуатация недопустима.

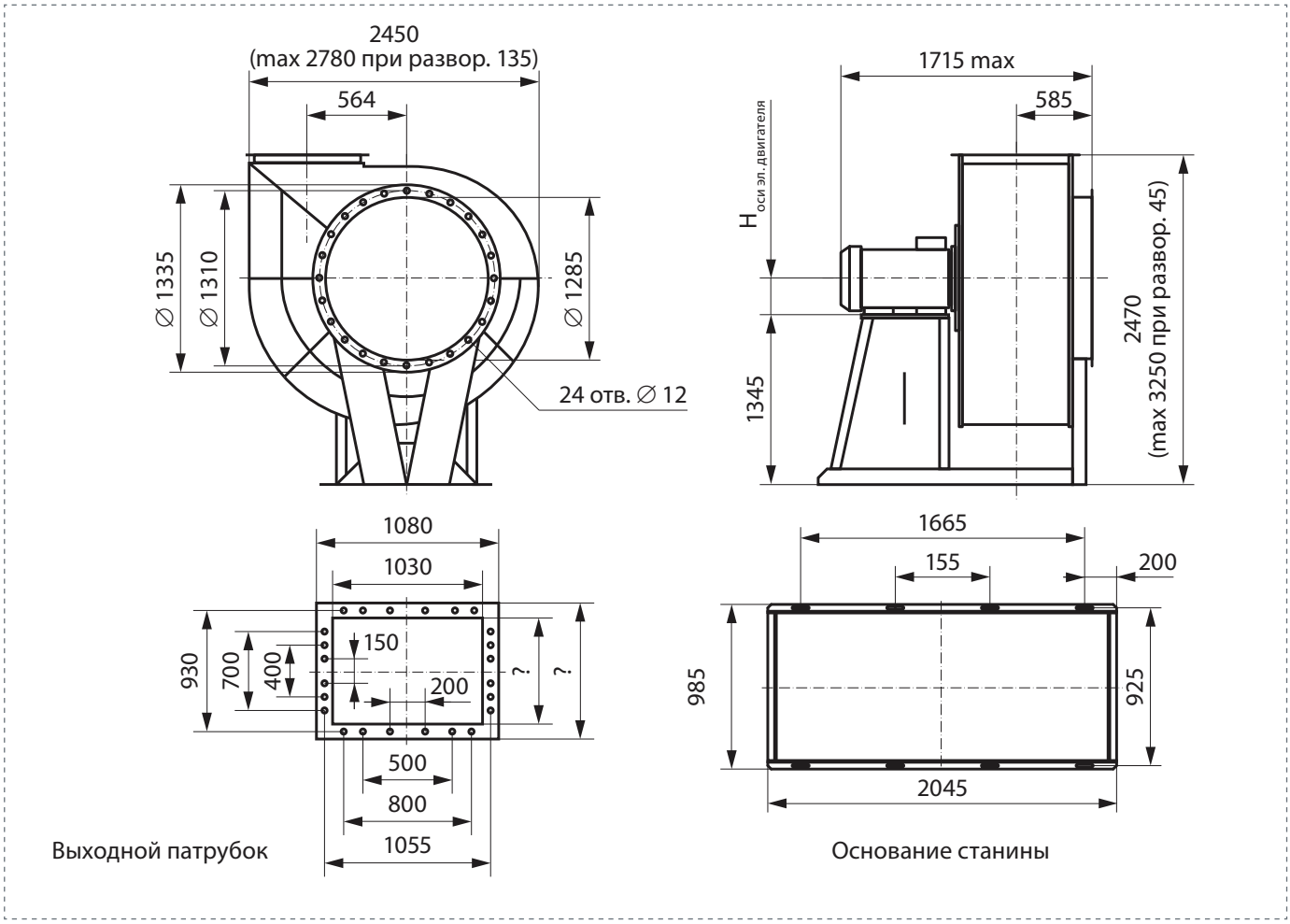

## ТАБЛИЦА ЗАМЕНЫ ВЕЗА-ЛИССАНТ

| Модель требуемого вентилятора (400°°C; 600°°C не менее 2 часов ) | Характеристики требуемого вентилятора (400 °C; 600 °C не менее 2 часов) | | Модель вентилятора для замены (400°°C; 600°°C не менее 2 часов ) | Характеристики вентилятора для замены (400 °C; 600 °C не менее 2 часов) | |
|---|---|---|---|---|---|
| | Q, м³/ч | Pv, Па | | Q, м³/ч | Pv, Па |
| ВКРВ6-5,6 ДУ 0,55кВт/1000 об/мин | 7252 | 330 | ВКР-5,0 ДУ 1,0 Dн 0,55кВт/1000 об/мин | 7000 | 320 |
| ВКРВ9-5,6 ДУ 0,75кВт/1000 об/мин | 8400 | 340 | ВКР-5,0 ДУ 1,05 Dн 0,75кВт/1000 об/мин | 8100 | 360 |
| ВКРВ6-5,6 ДУ 2,2кВт/1500 об/мин | 10500 | 700 | ВКР-5,0 ДУ 1,0 Dн 2,2кВт/1500 об/мин | 11000 | 800 |
| ВКРВ9-5,6 ДУ 3,0кВт/1500 об/мин | 12250 | 720 | ВКР-5,0 ДУ 1,1 Dн 3,0кВт/1500 об/мин | 12500 | 970 |
| ВКРВ6-6,3 ДУ 1,1кВт/1000 об/мин | 9900 | 395 | ВКР-6,3 ДУ 0,9 Dн 1,1кВт/1000 об/мин | 11500 | 380 |
| ВКРВ6-6,3 ДУ 4кВт/1500 об/мин | 15200 | 920 | ВКР-6,3 ДУ 0,9 Dн 4,0кВт/1500 об/мин | 18200 | 900 |
| ВКРВ9-6,3 ДУ 1,5кВт/1000 об/мин | 12050 | 430 | ВКР-6,3 ДУ 1,0 Dн 2,2кВт/1000 об/мин | 13600 | 550 |
| ВКРВ9-6,3 ДУ 2,2кВт/1000 об/мин | 12050 | 430 | ВКР-6,3 ДУ 1,0 Dн 2,2кВт/1000 об/мин | 13600 | 550 |
| ВКРВ9-6,3 ДУ 5,5кВт/1500 об/мин | 18200 | 1000 | ВКР-6,3 ДУ 1,0 Dн 5,5кВт/1500 об/мин | 21600 | 1350 |
| ВКРВ9-6,3 ДУ 7,5кВт/1500 об/мин | 18200 | 1000 | ВКР-6,3 ДУ 1,0 Dн 7,5кВт/1500 об/мин | 21600 | 1350 |
| ВКРВ6-7,1 ДУ 2,2кВт/1000 об/мин | 14500 | 520 | ВКР-6,3 ДУ 1,05 Dн 2,2кВт/1000 об/мин | 18100 | 750 |
| ВКРВ6-7,1 ДУ 7,5кВт/1500 об/мин | 22200 | 1250 | ВКР-6,3 ДУ 1,05 Dн 7,5кВт/1500 об/мин | 22000 | 1420 |
| ВКРВ9-7,1 ДУ 3,0кВт/1000 об/мин | 17200 | 550 | ВКР-6,3 ДУ 1,1 Dн 3,0кВт/1000 об/мин | 16640 | 755 |
| ВКРВ9-7,1 ДУ 7,5кВт/1500 об/мин | 22000 | 1240 | ВКР-6,3 ДУ 1,1 Dн 11,0кВт/1500 об/мин | 26000 | 1700 |
| ВКРВ9-7,1 ДУ 11,0кВт/1500 об/мин | 26000 | 1240 | ВКР-6,3 ДУ 1,1 Dн 11,0кВт/1500 об/мин | 26000 | 1700 |
| ВКРВ6-8,0 ДУ 4,0кВт/1000 об/мин | 21000 | 680 | ВКР-8,0 ДУ 0,9 Dн 4,0кВт/1000 об/мин | 24300 | 660 |
| ВКРВ6-8,0 ДУ 11,0кВт/1500 об/мин | 32000 | 1580 | ВКР-8,0 ДУ 0,9 Dн 15,0кВт/1500 об/мин | 32000 | 1500 |
| ВКРВ6-8,0 ДУ 15кВт/1500 об/мин | 32000 | 1580 | ВКР-8,0 ДУ 0,9 Dн 15кВт/1500 об/мин | 32000 | 1500 |
| ВКРВ9-8,0 ДУ 5,5кВт/1000 об/мин | 24500 | 680 | ВКР-8,0 ДУ 0,95 Dн 5,5кВт/1000 об/мин | 24600 | 800 |
| ВКРВ9-8,0 ДУ 15,0кВт/1500 об/мин | 37200 | 1620 | ВКР-8,0 ДУ 0,95 Dн 15,0кВт/1500 об/мин | 37000 | 1800 |
| ВКРВ9-8,0 ДУ 18,5кВт/1500 об/мин | 37200 | 1620 | ВКР-8,0 ДУ 0,95 Dн 18,5 кВт/1500 об/мин | 37000 | 1800 |
| ВКРВ6-9,0 ДУ 2,2кВт/750 об/мин | 21600 | 460 | ВКР-8,0 ДУ 1,05 Dн 2,2кВт/750 об/мин | 21000 | 550 |
| ВКРВ6-9,0 ДУ 3,0кВт/750 об/мин | 21600 | 460 | ВКР-8,0 ДУ 1,05 Dн 3,0кВт/750 об/мин | 21000 | 550 |
| ВКРВ6-9,0 ДУ 5,5кВт/1000 об/мин | 29600 | 860 | ВКР-8,0 ДУ 1,05 Dн 7,5кВт/1000 об/мин | 28000 | 980 |
| ВКРВ6-9,0 ДУ 7,5кВт/1000 об/мин | 29600 | 860 | ВКР-8,0 ДУ 1,05 Dн 7,5кВт/1000 об/мин | 28000 | 980 |
| ВКРВ9-9,0 ДУ 4,0кВт/750 об/мин | 26000 | 480 | ВКР8,0 ДУ 1,1 Dн 4,0кВт/750 об/мин | 27000 | 560 |
| ВКРВ9-9,0 ДУ 5,5кВт/750 об/мин | 26000 | 480 | ВКР8,0 ДУ 1,1 Dн 5,5кВт/750 об/мин | 27000 | 560 |
| ВКРВ9-9,0 ДУ 11кВт/1000 об/мин | 35200 | 870 | ВКР8,0 ДУ 1,1 Dн 11,0кВт/1000 об/мин | 33300 | 1270 |
| ВКРВ6-10,0 ДУ 4,0кВт/750 об/мин | 30200 | 560 | ВКР10 ДУ 0,95 Dн 4,0кВт/750 об/мин | 29200 | 750 |
| ВКРВ6-10,0 ДУ 5,5кВт/750 об/мин | 30200 | 560 | ВКР10 ДУ 0,95 Dн 5,5кВт/750 об/мин | 30800 | 750 |
| ВКРВ6-10,0 ДУ 11кВт/1000 об/мин | 41000 | 1090 | ВКР10 ДУ 1,0 Dн 11,0кВт/1000 об/мин | 39000 | 1450 |
| ВКРВ6-10,0 ДУ 15кВт/1000 об/мин | 41000 | 1090 | ВКР10 ДУ 1,0 Dн 15кВт/1000 об/мин | 41000 | 1450 |
| ВКРВ9-10,0 ДУ 7,5кВт/750 об/мин | 36500 | 640 | ВКР10 ДУ 1,0 Dн 7,5кВт/750 об/мин | 36000 | 810 |
| ВКРВ9-10,0 ДУ 15кВт/1000 об/мин | 48000 | 1100 | ВКР10 ДУ 1,0 Dн 15кВт/1000 об/мин | 48000 | 1450 |