http://bbk-impuls.ru
(812) 600-76-03

Технические характеристики бойлера WWSP 900

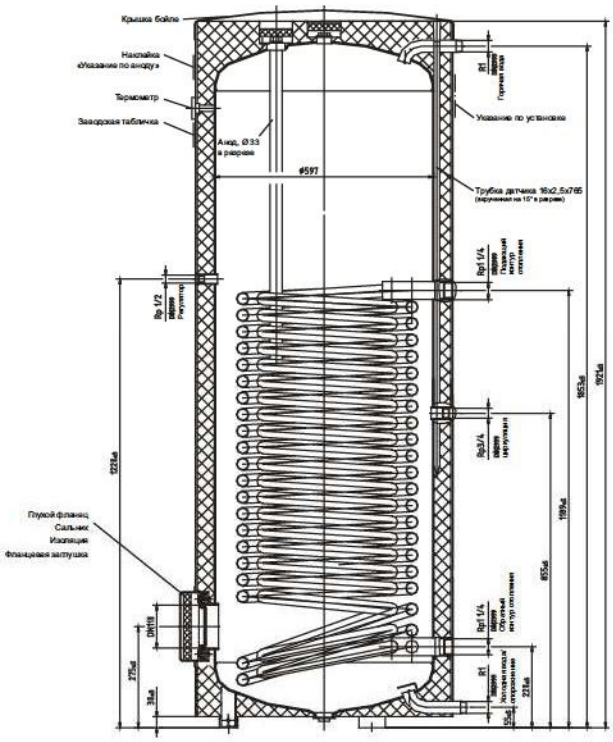

Технические параметры

Номинальный объем	500 л
Рабочий объем	433 л
Площадь теплообменника	5,65 м
Высота	1920 мм
Ширина	
Глубина	
Диаметр	700 мм
Монтажный размер	2050 мм
Допустимая рабочая температура воды-	110 °C
Допустимое рабочее давление воды-	10 бар
Допустимая рабочая температура горячей	95 °C
Допустимое рабочее давление горячей воды	10 бар
Потери тепла [1]	2,45 кВт ч/24ч
Вес бойлера	180 кг

1. Температура в помещении 20 °C; температура бойлера 50 °C

Вводы

Холодная вода	1" AG
Горячая вода	1" AG
Циркуляция	3/4" IG
Подающий контур воды-теплоносителя	1 1/4" IG
Контур рециркулирующего потока воды-	1 1/4" IG
Фланец	TK150/DN110
Диаметр анодов	33 мм
Длина анодов	1100 мм
Соединительная резьба анодов	1 1/4" IG
Погружная гильза	1/2" IG

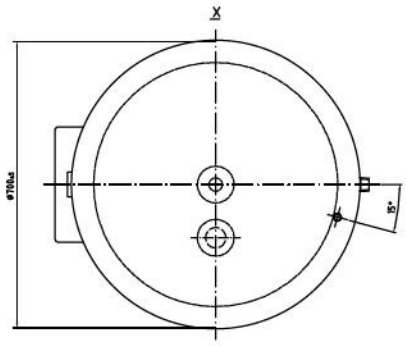

Потери давления, бойлер: $t_{вода}$ = 20 °C, $p_{вода}$ = 2 бар

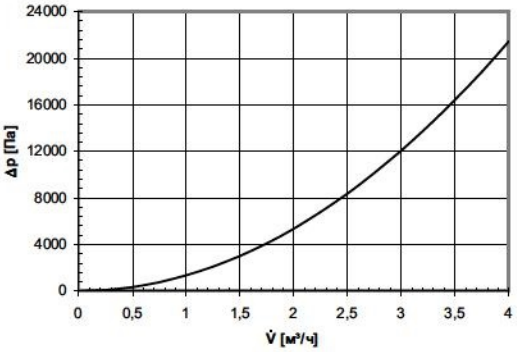

Предельные температуры бойлера при температуре подающего контура 55 °C

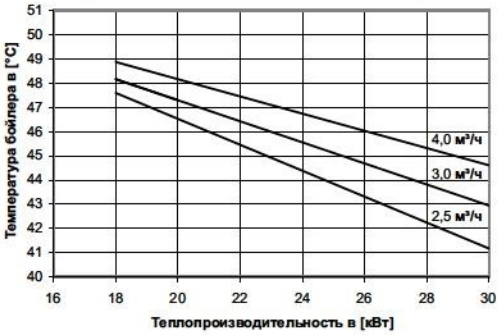

Предельные температуры бойлера при температуре подающего контура 65 °C

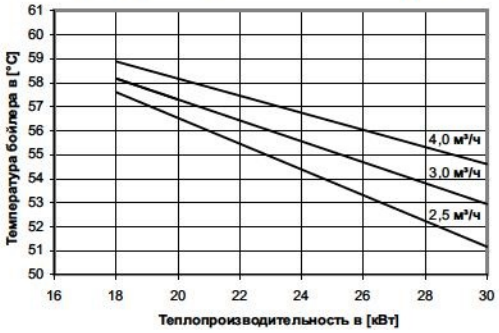

Выбро датчика горячей воды следует производить в зависимости от установленной в теплонасосную систему системы управления.
Система управления WPM 2006 со встроенным дисплеем и круглыми клавишами => датчик Norm NTC-2
Система управления WPM 2007 со съемным блоком управления и прямоугольными клавишами => датчик NTC-10